Weitergabe sowie Vervielfältigung dieses Dokuments, Verwertung und Mitteilung seines Inhalts sind verboten, soweit nicht ausdrücklich gestattet.
The reproduction, distribution and utilization of this document as well as the communication of its contents to others without express authorization is prohibited.

These dimensions will be especially checked at delivery
Only inspection dimensions
With /E marked dimensions are only valid for internal use

Diese Maße werden bei Abnahme besonders geprüft
Ausschließlich Prüfmaße
Mit /E gekennzeichnete Maße sind nur für interne Zwecke gültig

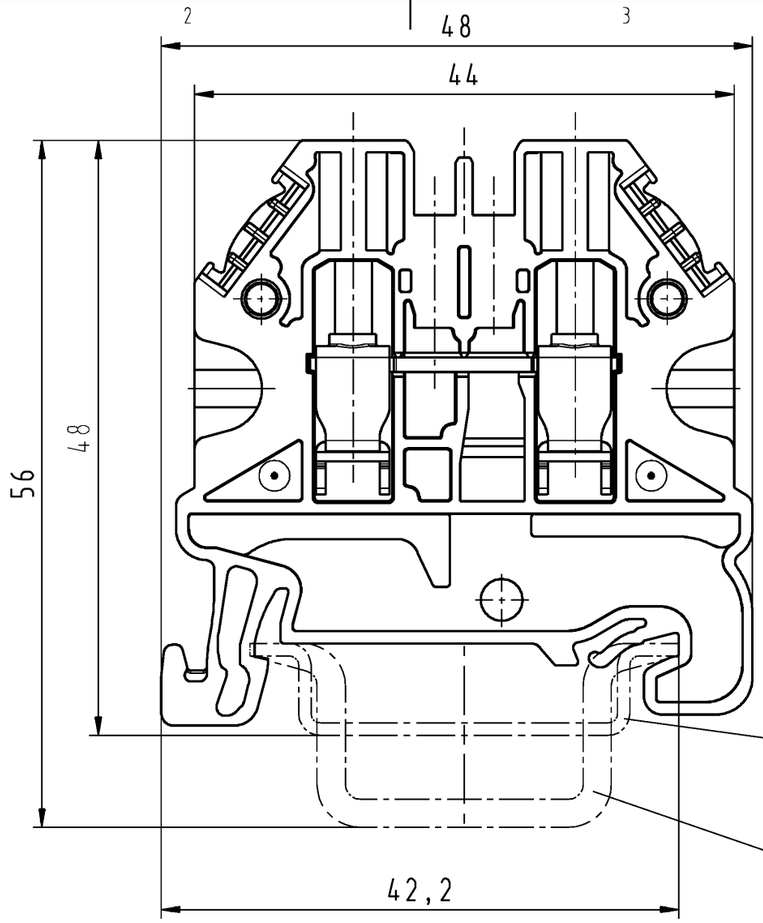

Hutschiene EN 60715-35x7,5
mounting rail EN 60715-35x7,5

Hutschiene EN 60715-35x15
mounting rail EN 60715-35x15

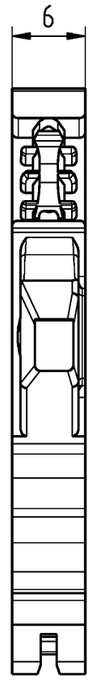

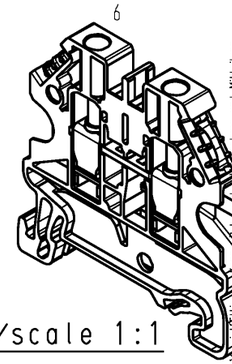

M/scale 1:1

	Teile-Nr./part no.	Farbe/color	Typ/type
	58.504.0055.0	grau/grey	WT 4
	58.504.0055.1	schwarz/black	WT 4 SW
	58.504.0055.2	weiß/white	WT 4 WS
a	58.504.0055.3	schiefergrau/slate grey	WT 4 GR
	58.504.0055.4	braun/brown	WT 4 BR
	58.504.0055.5	rot/red	WT 4 RT
	58.504.0055.6	blau/blue	WT 4 BL
	58.504.0055.7	grün/green	WT 4 GN
	58.504.0055.8	gelb/yellow	WT 4 GE
	58.504.0055.9	orange/orange	WT 4 OR

Weitere Daten siehe KATALOG oder eKatalog
additional data see CATALOG or eCATALOG
www.wieland-electric.com
eshop.wieland-electric.com

Tolerierung Size ISO 14405 Ⓔ / Tolerance system Size ISO 14405 Ⓔ.
(This ISO-standard describes the envolope principle. According to the envolope principle the deviations of form and parallelism are limited by the size tolerances).

ja/yes ☒ Stoffverbots- und Deklarationsliste nach WN 5020.010 ist einzuhalten.
Conformity with Wieland document WN 5020.010 e (list of prohibited / declarable hazardous substances) to be declared!

Freitoleranz nach
General tolerance

CAD - Zeichnung, keine manuellen Änderungen
CAD - drawing, no manual modifications allowed

1. Verwendung:
First Use:

Blatt: 1 von 1
Sheet: 1 of 1

/	Werkstoff / Material		Tag/Date	Name	Zeichnung Nr. / Drawing No.	Index
/		gezeichnet drawn	18.01.2013	Eller.	T 58.504.0055.0 01K	a
/	Maßstab / Scale 2:1	geprüft checked				
/		Normgepr. Stand. check			Maße in mm / Dimensions are in mm	
/	Vol. mm³	Ofl./Srf. mm²	Ersatz für / Replacement for:			
/						
a 22.03.2017 /			Type	Bennenung/Title		
Index Datum / Blatt Date / Sheet				DURCHGANGSKLEMME		
Änderung / Revision				feed through terminal		

wieland
www.wieland-electric.com