These dimensions will be especially checked at delivery
Only inspection dimensions
With /E marked dimensions are only valid for internal use

Diese Maße werden bei Abnahme besonders geprüft
Ausschließlich Prüfmaße
Mit /E gekennzeichnete Maße sind nur für interne Zwecke gültig

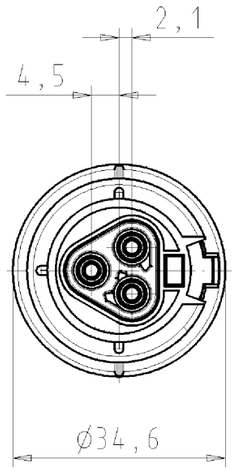

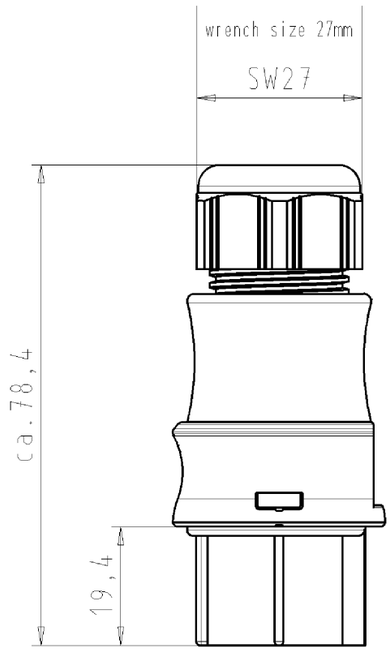

Auslieferungszustand
delivery status

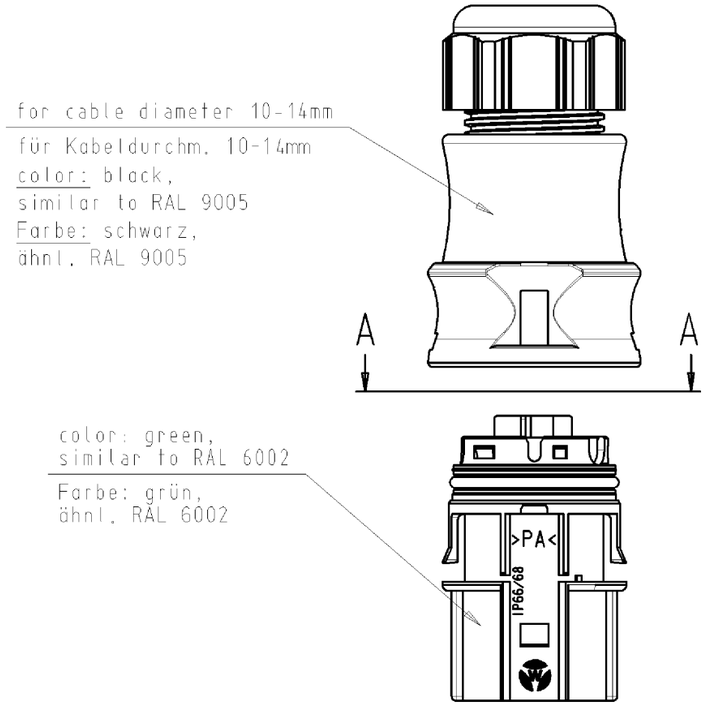

Verpackungseinheit: je 100 Stück
packaging unit: per 100

A-A

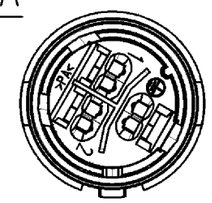

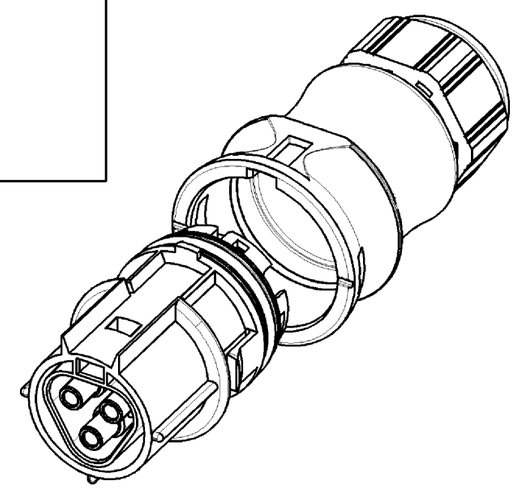

Type: RST2013F B2 ZR2S H GN02

Tolerierung nach DIN 7167/Tolerance system acc. to DIN 7167.
[This DIN-standard desbribes the envelope principle. According to the envelope principle the deviations of form and parallelism are limited by the size tolerances].

nein/no ☒ Stoffverbots- und Deklarationsliste nach UU-TQM-05/03 ist einzuhalten.
Conformity with Wieland document UU-TQM-05/03 (list of prohibited / declarable hazardous substances) to be declared!

Freitoleranz nach / General tolerance

CAD - Zeichnung, keine manuellen Änderungen / CAD - drawing, no manual modifications allowed

1.Verwendung: / First Use: -

Blatt: / Sheet: 1 von / of 1

	/		Werkstoff/Material	2005	Tag/Date	Name		Zeichnung Nr./Drawing No.	Index
	/			gezeichnet / drawn	02.11.	Kneitz		96.031.0155.7 01K	
	/	Maßstab/Scale		geprüft / checked	-	-			
	/	1:1		Nöringepr. / Stand. check	-	-		Maße in mm/Dimensions are in mm	
	/	Vol. mm³	Ofl./Surf. mm²	Ersatz für/Replacement for: -					
	/								
	/								
Index	Datum / Blatt / Date / Sheet								
Änderung/Revision									

wieland
Elektrische Verbindungen

Type

Benennung/Title
BUCHSENTEIL_MIT_ZUGENTLASTUNG
female connector with cord grip
Federkraftanschluss für 400V/spring-clamp-connection for 400V

Weitergabe sowie Vervielfältigung dieses Dokuments, Verwertung und Mitteilung seines Inhalts sind verboten, soweit nicht ausdrücklich gestattet.
The reproduction, distribution and utilization of this document as well as the communication of its contents to others without express autorization is prohibited.