These dimensions will be especially checked at delivery
Only inspection dimensions
With /E marked dimensions are only valid for internal use

Diese Maße werden bei Abnahme besonders geprüft
Ausschließlich Prüfmaße
Mit /E gekennzeichnete Maße sind nur für interne Zwecke gültig

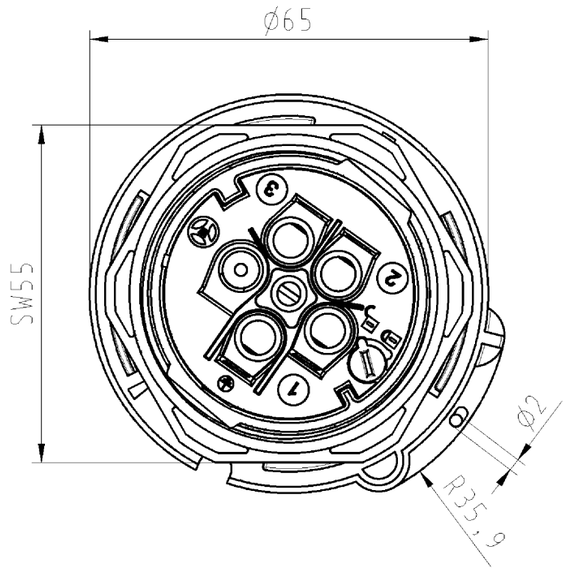

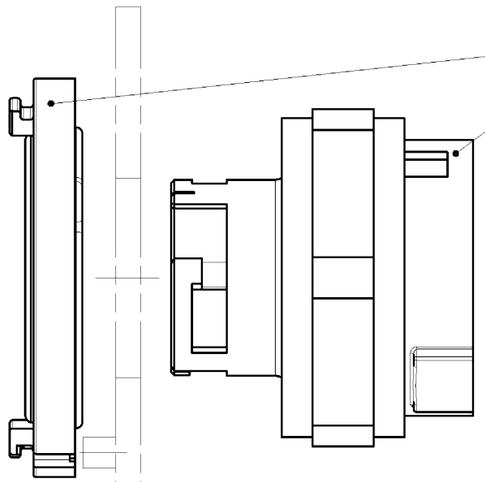

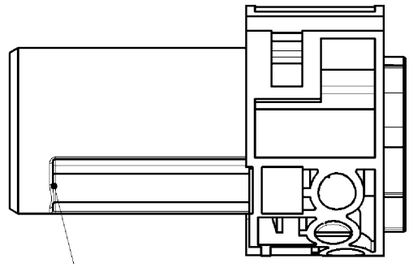

Farbe: schwarz,
ähnl. RAL9005
color: black,
similar to RAL9005

Kundengehäuse nicht beinhaltet
customer housing not included

Farbe: schwarz,
ähnl. RAL9005
color: black,
similar to RAL9005

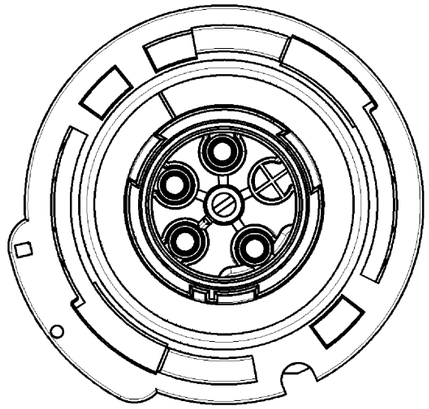

Weitergabe sowie Vervielfältigung dieses Dokuments, Verwertung und Mitteilung seines Inhalts sind verboten, soweit nicht ausdrücklich gestattet.
The reproduction, distribution and utilization of this document as well as the communication of its contents to others without express authorization is prohibited.

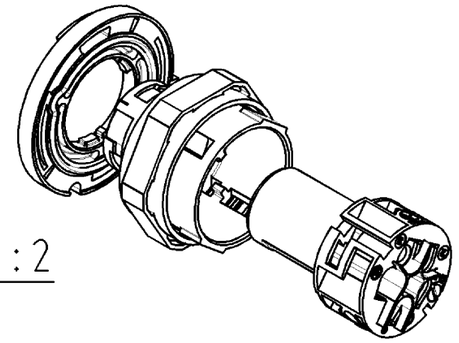

M1 : 2

Gehäuseausschnitt
cutout

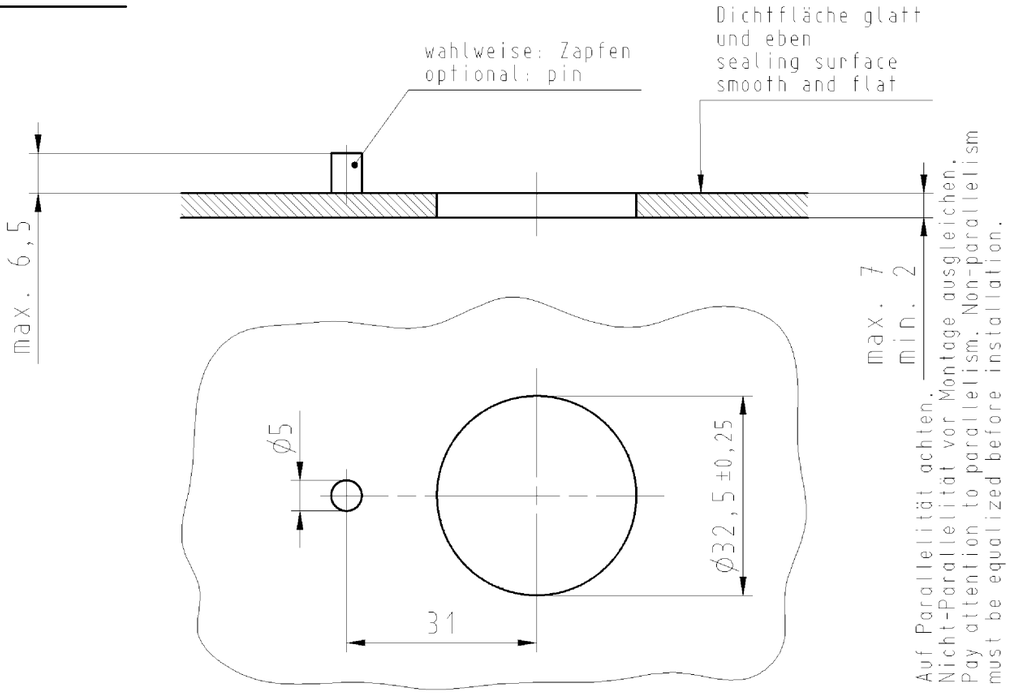

50 A/250 V/400 V/4 kV/2
IP66/67

Anschlussart: Schraub
Anschlussquerschnitt: (ein-/ mehr-/ feindrähtig): 4*-16 mm²

connection type: screw
cross section: (solid/ stranded/ flexible): 4*-16 mm²

* Leiter 4 mm² flexibel nur in Verbindung mit Aderendhülsen.
Conductor flexible 4 mm² only by using of end sleeves.

Type: RST50i4S B1 M02V SW

Verpackungseinheit: je 20 Stück
packaging unit: per 20

Tolerierung nach DIN 7167/Tolerance system acc. to DIN 7167. (This DIN-standard desbribes the envelope principle. According to the envelope principle the deviations of form and parallelism are limited by the size tolerances).							ja/yes ☒ Stoffverbots- und Deklarationsliste nach UU-TOM-05/03 ist einzuhalten. Conformity with Wieland document UU-TOM-05/03 (list of prohibited / declarable hazardous substances) to be declared!	
Freitoleranz nach General tolerance				CAD - Zeichnung, keine manuellen Änderungen CAD - drawing, no manual modifications allowed			1.Verwendung: First Use: -	Blatt: Sheet: 1 von of 1
	/		Werkstoff/Material	2012	Tag/Date	Name	Zeichnung Nr./Drawing No.	Index
	/			gezeichnet drawn	21.02.	Brotkorb	97.041.5053.1 01K	
	/	Maßstab/Scale		geprüft checked	-	-		
	/	1:1		Normgepr. Stand. check	-	-	Maße in mm/Dimensions are in mm	
	/	Vol. mm³	Ofl./Surf. mm²	Ersatz für/Replacement for: -				
	/		wieland Elektrische Verbindungen	Type	Benennung/Title GERAETEANSCHLUSS_BU_KOMPLETT			
	/							
Index	Datum / Blatt Date / Sheet							
Änderung/Revision								

97041.5053.1.01K_2 CADM2028 holet: 2012-05-24T07:55:58 1:000

OU-PEM-08/91a