These dimensions will be especially checked at delivery
Only inspection dimensions
With /E marked dimensions are only valid for internal use

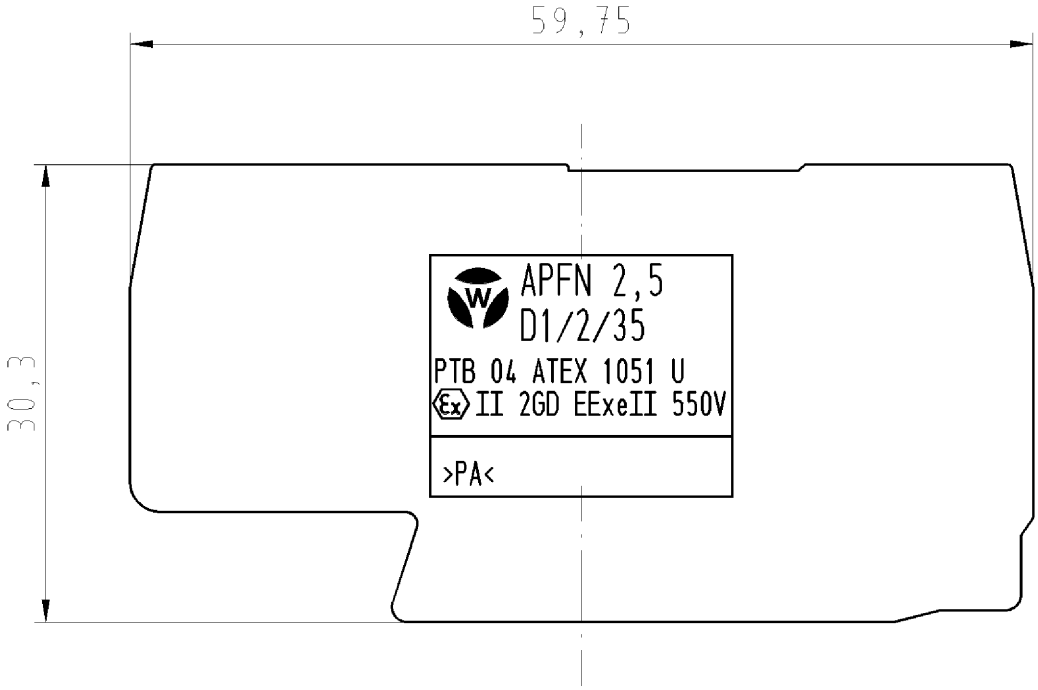

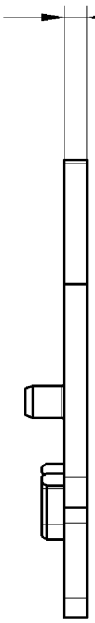

Weitergabe sowie Vervielfältigung dieses Dokuments, Verwertung und Mitteilung seines Inhalts sind verboten, soweit nicht ausdrücklich gestattet.
The reproduction, distribution and utilization of this document as well as the communication of its contents to others without express autorization is prohibited.

Diese Maße werden bei Abnahme besonders geprüft
Ausschließlich Prüfmaße
Mit /E gekennzeichnete Maße sind nur für interne Zwecke gültig

Weitere Daten siehe Katalog
further data see catalog

Teile - Nr. part - number	Farbe colour	Typ type
07.312.6955.0	grau, ähnlich RAL 7032 grey, similar RAL 7032	APFN 2,5/D1/2/35
07.312.6955.6	blau, ähnlich RAL 5012 blue, similar RAL 5012	APFN 2,5/D1/2/35 BLAU
07.312.6955.7	grün, ähnlich RAL 6017 green,similar RAL 6017	APFN 2,5/D1/2/35 GRÜN
07.312.6955.9	orange, ähnl. RAL 2008 orange,similar RAL 2008	APFN 2,5/D1/2/35 ORANGE

M1 : 1

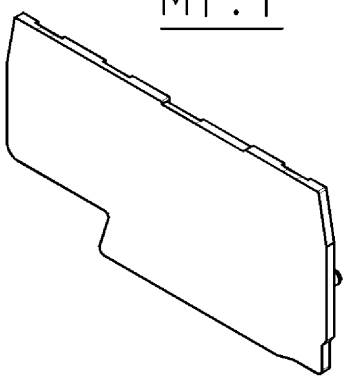

Tolerierung nach DIN 7167/Tolerance system acc. to DIN 7167.
(This DIN-standard desbribes the envelope principle. According to the envelope principle the deviations of form and parallelism are limited by the size tolerances).

ja/yes ☒ Stoffverbots- und Deklarationsliste nach UU-TQM-05/03 ist einzuhalten.
Conformity with Wieland document UU-TQM-05/03 (list of prohibited / declarable hazardous substances) to be declared!

Freitoleranz nach General tolerance –

CAD - Zeichnung, keine manuellen Änderungen
CAD - drawing, no manual modifications allowed

1.Verwendung: First Use: –

Blatt: Sheet: 1 von of 1

	/	Werkstoff/Material	2005	Tag/Date	Name	T	Zeichnung Nr./Drawing No. 07.312.6955.0 01K — Index a
	/	Polyamid 666, UL 94 - V0	gezeichnet drawn	26.08.	Schmitt J.		
	/	Maßstab/Scale 2:1 — Farbe: siehe Tabelle	geprüft checked	-	-		
	/	colour: see chart	Normgepr. Stand. check	-	-		Maße in mm/Dimensions are in mm
	/	Vol. mm³	Ofl./Surf. mm²	Ersatz für/Replacement for: -			
	/						
a	24.09.2007/	wieland — Elektrische Verbindungen	Type	Benennung/Title ABSCHLUSSPLATTE — fasis PRO — End plate			
Index	Datum / Blatt Date / Sheet						
Änderung/Revision							

QU-PEM-08/91

07312695001K_4 CADW1044 treschan 2007-09-25T11:31:54 1.000