These dimensions will be especially checked at delivery
Only inspection dimensions
With /Æ marked dimensions are only valid for internal use

Diese Maße werden bei Abnahme besonders geprüft
Ausschließlich Prüfmaße
Mit /Æ gekennzeichnete Maße sind nur für interne Zwecke gültig

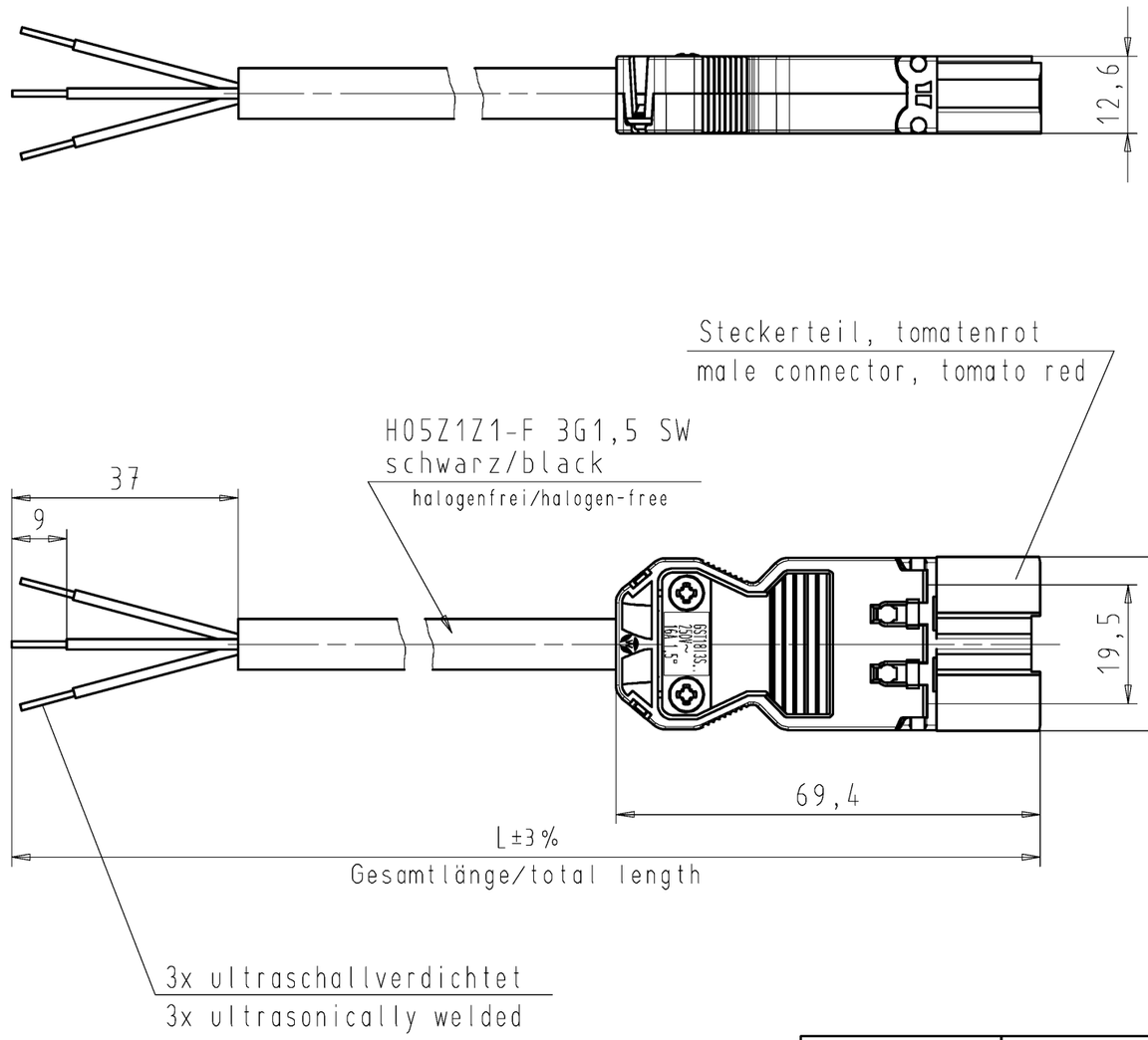

"Y"
M 2:1

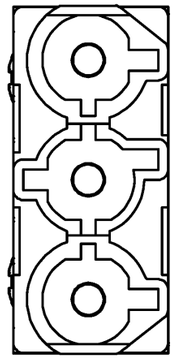

N = blau/blue

⏚ = grün-gelb
green-yellow

L = braun/bown

Weitergabe sowie Vervielfältigung dieses Dokuments, Verwertung und Mitteilung seines Inhalts sind verboten, soweit nicht ausdrücklich gestattet.
The reproduction, distribution and utilization of this document as well as the communication of its contents to others without express authorization is prohibited.

Teile-Nr. part-no.	L	Beispiel (Farbe: tomatenrot) example (colour: tomato red)	Typ type
92.297.XX64.0	XX in dm-Schritten	92.297.1064.0 = 10dm/L= 1000mm	GST1813KS-S 15H 10TR01
U2.297.XX64.0	XX in m-Schritten	U2.297.1264.0 = 12 m/L=12000mm	GST1813KS-S 15H X12TR01

Weitere Daten siehe KATALOG oder eKatalog.
Additional data see CATALOG or eCatalog.

www.wieland-electric.com
eshop.wieland-electric.com

Tolerierung Size ISO 14405Ⓔ/Tolerance system Size ISO 14405Ⓔ.
(This ISO-standard describes the envelope principle. According to the envelope principle the deviations of form and parallelism are limited by the size tolerances).

ja/yes ☒ Stoffverbots- und Deklarationsliste nach WN 5020.010 ist einzuhalten.
Conformity with Wieland document WN 5020.010 e (list of prohibited / declarable hazardous substances) to be declared!

Freitoleranz nach
General tolerance

CAD - Zeichnung, keine manuellen Änderungen
CAD - drawing, no manual modifications allowed

1.Verwendung: -
First Use:

Blatt: 1 von 1
Sheet: 1 of 1

	/		Werkstoff/Material	2014	Tag/Date	Name	Zeichnung Nr./Drawing No.	Index
	/			gezeichnet drawn	07.08.	Dütsch T.	T 92.297.0264.0 01K	
	/	Maßstab/Scale		geprüft checked	-	-		
	/	x		Normgepr. Stand. check	-	-	Maße in mm/Dimensions are in mm	
	/	Vol. mm³	Ofl./Surf. mm²	Ersatz für/Replacement for: -				
	/							
	/							
Index	Datum / Blatt Date / Sheet							
Änderung/Revision								

wieland
www.wieland-electric.com

Type
GST1813
KS-S 15H
..TR01

Benennung/Title
PRE-ASSEMBLED CABLE
KONFEKT_LEITUNG
Stecker-fr.Ende Schraubausführung/screw connection
250V AC 16A 1,5qmm halogen-free