These dimensions will be especially checked at delivery
Only inspection dimensions
With /Æ marked dimensions are only valid for internal use

Diese Maße werden bei Abnahme besonders geprüft
Ausschließlich Prüfmaße
Mit /Æ gekennzeichnete Maße sind nur für interne Zwecke gültig

Weitergabe sowie Vervielfältigung dieses Dokuments, Verwertung und Mitteilung seines Inhalts sind verboten, soweit nicht ausdrücklich gestattet.
The reproduction, distribution and utilization of this document as well as the communication of its contents to others without express authorization is prohibited.

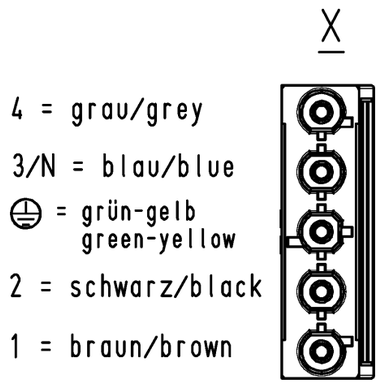

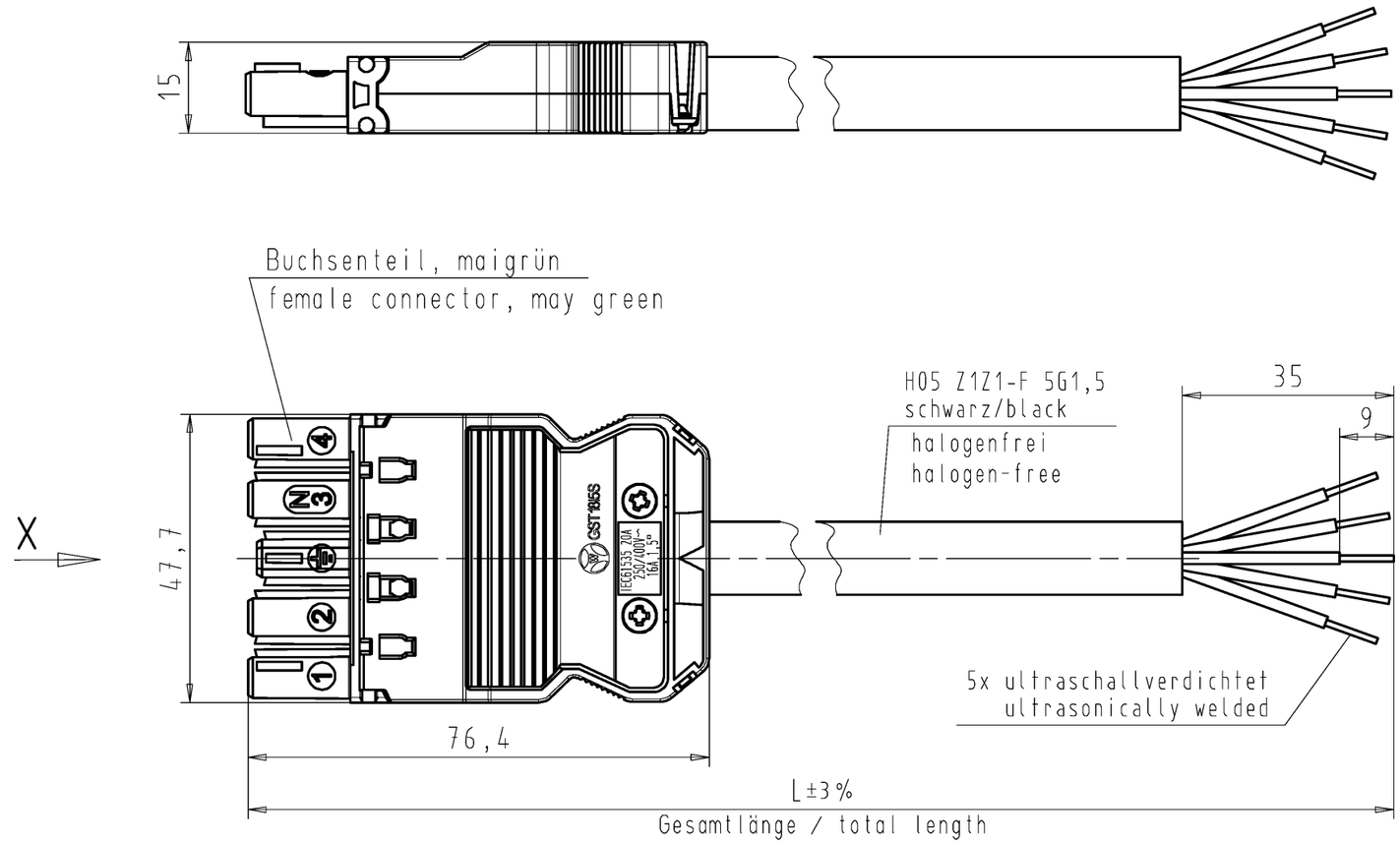

Teile-Nr. part-no.	L	Beispiel (Farbe: maigrün) exampel (colour: may green)	Typ type
92.257.XX63.7	XX in dm-Schritten	92.257.1063.7 = 10dm/L= 1000mm	GST1815KSB- 15H 10GN04
U2.257.XX63.7	XX in m-Schritten	U2.257.1263.7 = 12 m/L=12000mm	GST1815KSB- 15H X12GN04

Weitere Daten siehe KATALOG oder eKatalog.
Additional data see CATALOG or eCatalog.

www.wieland-electric.com
eshop.wieland-electric.com

Tolerierung Size ISO 14405Ⓔ/Tolerance system Size ISO 14405Ⓔ.
(This ISO-standard describes the envelope principle. According to the envelope principle the deviations of form and parallelism are limited by the size tolerances).

ja/yes ☒ Stoffverbots- und Deklarationsliste nach WN 5020.010 ist einzuhalten.
Conformity with Wieland document WN 5020.010 e (list of prohibited / declarable hazardous substances) to be declared!

Freitoleranz nach
General tolerance

CAD - Zeichnung, keine manuellen Änderungen
CAD - drawing, no manual modifications allowed

1.Verwendung: -
First Use:

Blatt: 1 von 1
Sheet: of

/		Werkstoff/Material	2014	Tag/Date	Name	Zeichnung Nr./Drawing No.	Index
/			gezeichnet drawn	16.12.	Dütsch T.	T 92.257.0563.7 01K	
/	Maßstab/Scale		geprüft checked	-	-		
/	x		Normgepr. Stand. check	-	-	Maße in mm/Dimensions are in mm	
/		Vol. mm³	Ofl./Surf. mm²	Ersatz für/Replacement for: -			
/			Type	Benennung/Title			
/		wieland	GST1815	KONFEKT_LEITUNG			
Index	Datum / Blatt Date / Sheet	www.wieland-electric.com	KSB- 15H ..GN04	Buchse/female - freies Ende/free end halogen-free Schraubanschluß/screw connection 250/400V 1,5qmm			
Änderung/Revision							