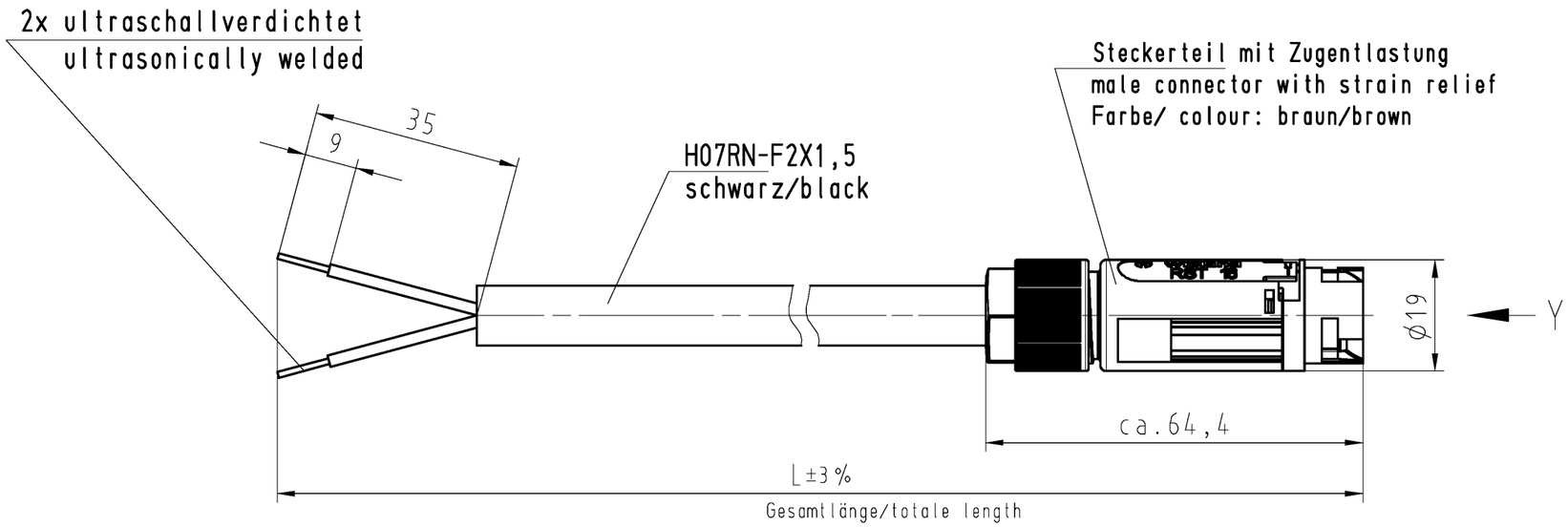


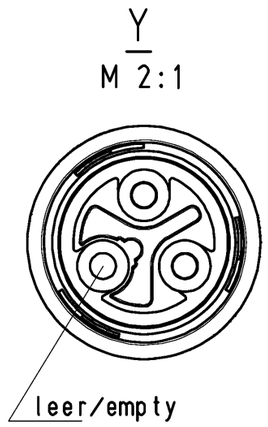


Weitergabe sowie Vervielfältigung dieses Dokuments, Verwertung und Mitteilung seines Inhalts sind verboten, soweit nicht ausdrücklich gestattet.
The reproduction, distribution and utilization of this document as well as the communication of its contents to others without express authorization is prohibited.

These dimensions will be especially checked at delivery
Only inspection dimensions
With /Æ marked dimensions are only valid for internal use

Diese Maße werden bei Abnahme besonders geprüft
Ausschließlich Prüfmaße
Mit /Æ gekennzeichnete Maße sind nur für interne Zwecke gültig

Weitere Daten siehe Katalog
further data see catalog

Kodierung/coding C3
50V/16A

| Teile-Nr. part-no. | L | Beispiel (Farbe: schwarz, lichtgrau) exampel (colour: black, grey) | Typ type |
|---|---|---|---|
| 46.422.XX38.4 | XX in dm-Schritten<br>XX in dm-steps | 46.422.1038.4 = 10dm/L= 1000mm | RST1612KS-S 15 10BR |

Tolerierung Size ISO 14405Ⓔ/Tolerance system Size ISO 14405Ⓔ.
(This ISO-standard describes the envelope principle. According to the envelope principle the deviations of form and parallelism are limited by the size tolerances).

ja/yes ☒ Stoffverbots- und Deklarationsliste nach WN 5020.010 ist einzuhalten.
Conformity with Wieland document WN 5020.010 e (list of prohibited / declarable hazardous substances) to be declared!

Freitoleranz nach
General tolerance

CAD - Zeichnung, keine manuellen Änderungen
CAD - drawing, no manual modifications allowed

1.Verwendung: -
First Use:

Blatt: 1 von 1
Sheet: of

| | | | | 2015 | Tag/Date | Name |
|---|---|---|---|---|---|---|
| | / | | Werkstoff/Material | gezeichnet drawn | 20.05. | Treschan |
| | / | | | geprüft checked | - | - |
| | / | Maßstab/Scale 1:1 | | Normgepr. Stand. check | - | - |
| | / | Vol. mm³ | Ofl./Surf. mm² | Ersatz für/Replacement for: - | | |
| | / | | | | | |
| | / | | | | | |
| Index | Datum / Blatt Date / Sheet | | | | | |
| Änderung/Revision | | | | | | |

T | Zeichnung Nr./Drawing No. 46.422.0538.4 01K | Index

Maße in mm/Dimensions are in mm

wieland
www.wieland-electric.com

Type
RST1612
KS-S 15 ..
BR

Benennung/Title
KONFEKT_LEITUNG
Stecker-freies Ende, Schraubanschluss
pre assembled cable,male-free end,screw connection