These dimensions will be especially checked at delivery
Only inspection dimensions
With /Æ marked dimensions are only valid for internal use

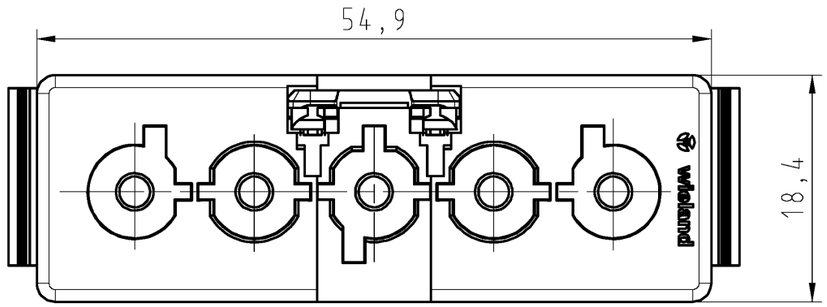

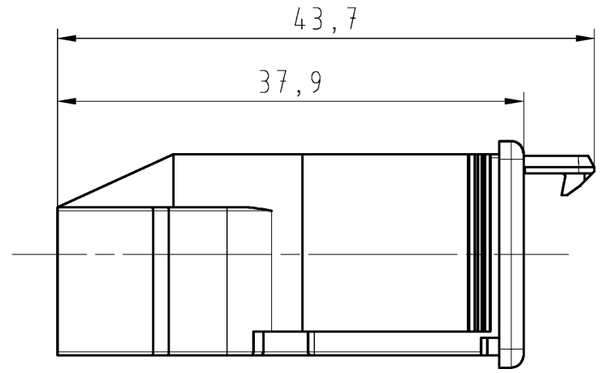

Weitergabe sowie Vervielfältigung dieses Dokuments, Verwertung und Mitteilung seines Inhalts sind verboten, soweit nicht ausdrücklich gestattet.
The reproduction, distribution and utilization of this document as well as the communication of its contents to others without express authorization is prohibited.

Blechauschnitt
sheet metal cutout

t: 0,5mm - 1,5mm

Diese Maße werden bei Abnahme besonders geprüft
Ausschließlich Prüfmaße
Mit /Æ gekennzeichnete Maße sind nur für interne Zwecke gültig

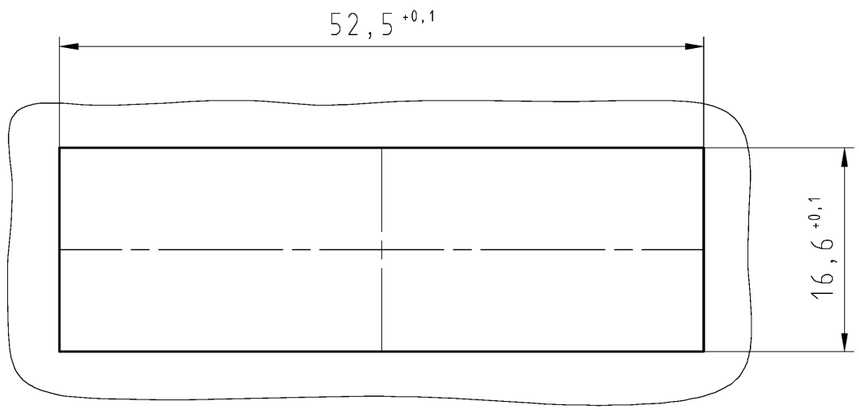

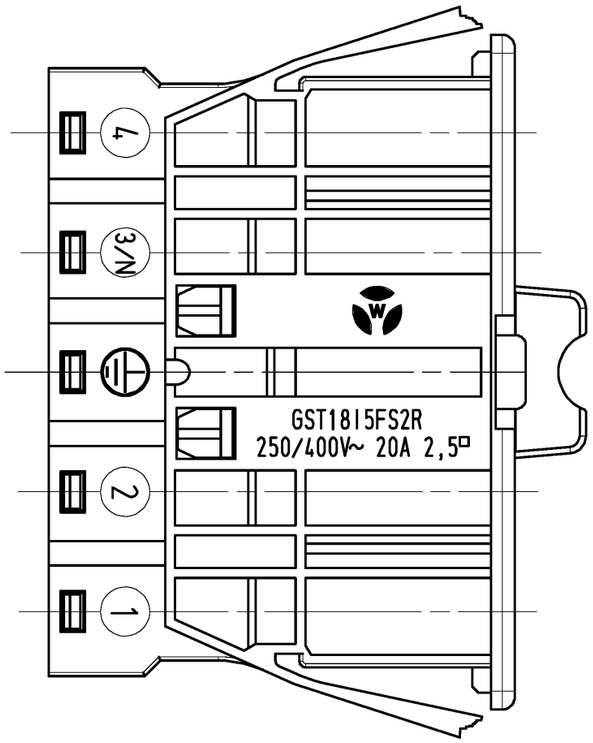

M/scale 1:1

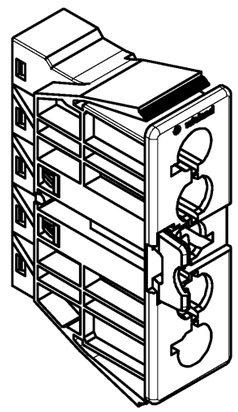

Type: GST1815F S2 R V GN04

Zulassungen siehe Katalog
permission see catalog

Anwendung: nach Kundenwunsch
Application: according to customers request

Tolerierung Size ISO 14405Ⓔ/Tolerance system Size ISO 14405Ⓔ. (This ISO-standard desbribes the envelope principle. According to the envelope principle the deviations of form and parallelism are limited by the size tolerances).							ja/yes ☒ Stoffverbots- und Deklarationsliste nach UU-TQM-05/03 ist einzuhalten. Conformity with Wieland document UU-TQM-05/03 (list of prohibited / declarable hazardous substances) to be declared!	
Freitoleranz nach General tolerance			CAD - Zeichnung, keine manuellen Änderungen CAD - drawing, no manual modifications allowed				1.Verwendung: First Use: -	Blatt: Sheet: 1 von of 1
/			Werkstoff/Material	2015	Tag/Date	Name	Zeichnung Nr./Drawing No.	Index
/			Farbe/colour:	gezeichnet drawn	10.03.	Ritter	92.052.8058.0 01K	
/		Maßstab/Scale	maigrün/may green	geprüft checked	-	-		
/		2:1		Normgepr. Stand. check	-	-	Maße in mm/Dimensions are in mm	
/		Vol. mm³	Ofl./Surf. mm²	Ersatz für/Replacement for: -				
/		wieland Elektrische Verbindungen		Type	Benennung/Title STECKERTEIL male connector 250/400V AC 20A 2,5qmm			
/								
Index	Datum / Blatt Date / Sheet							
Änderung/Revision								