These dimensions will be especially checked at delivery
Only inspection dimensions
With /E marked dimensions are only valid for internal use

Diese Maße werden bei Abnahme besonders geprüft
Ausschließlich Prüfmaße
Mit /E gekennzeichnete Maße sind nur für interne Zwecke gültig

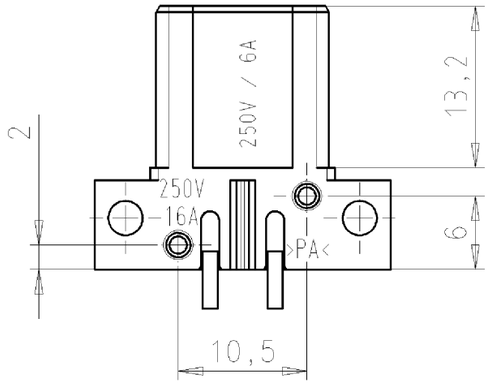

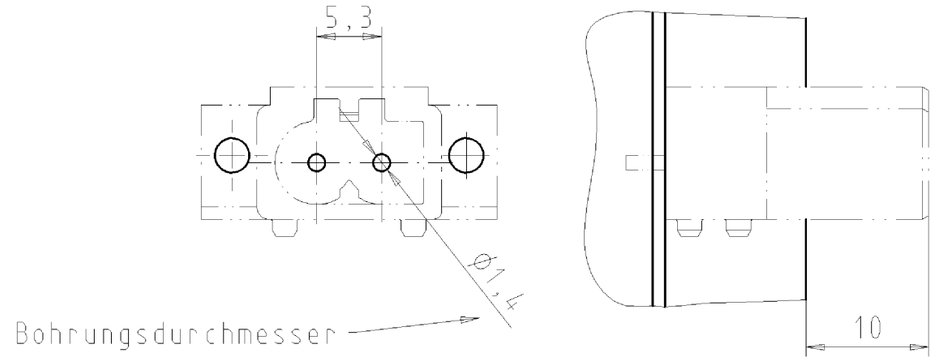

Überstand des Steckverbinders max. 10mm, dahinter muss die Berührsicherheit durch z.B. eine Abdeckung sichergestellt werden!

Overhang of the connector max. 10mm, behind the connector must be an electric shock protection for example by a cover.

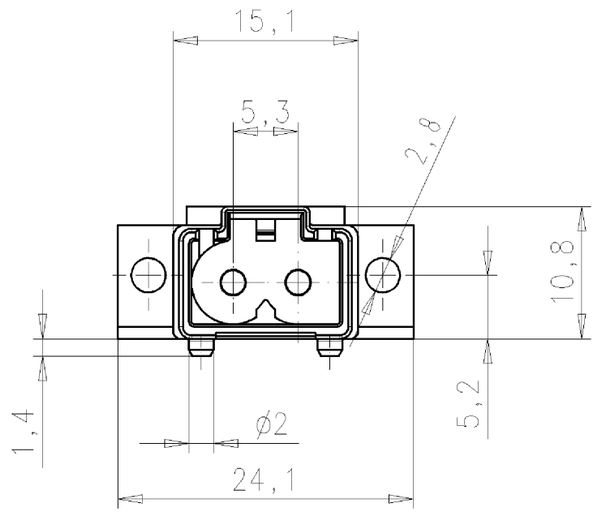

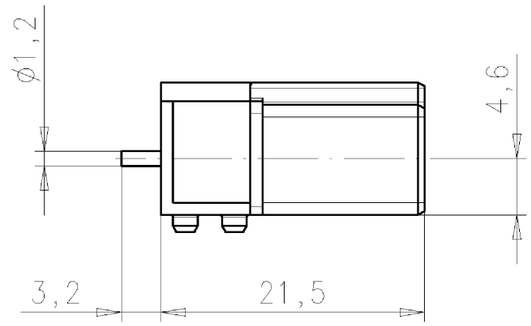

M1 : 1

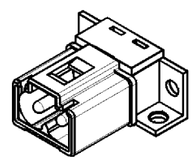

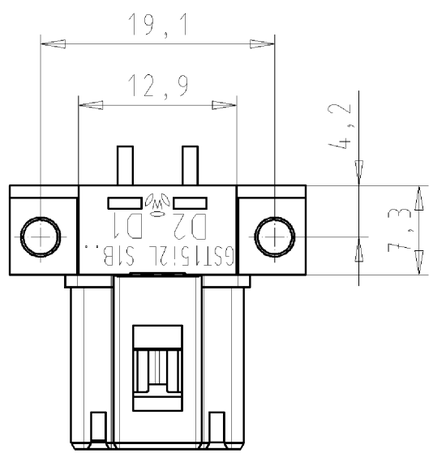

Teile-Nr.: part-no.	Farbe/ colour:	Material:	Typ/ type:
91.022.0353.0	pastellblau pastel blue	PA UL94-V0	GST15i2L S1V pb

Tolerierung nach DIN 7167/Tolerance system acc. to DIN 7167.
(This DIN-standard desbribes the envelope principle. According to the envelope principle the deviations of form and parallelism are limited by the size tolerances).

ja/yes ☒ Stoffverbots- und Deklarationsliste nach UU-TQM-05/03 ist einzuhalten. Conformity with Wieland document UU-TQM-05/03 (list of prohibited / declarable hazardous substances) to be declared!

Freitoleranz nach / General tolerance

CAD - Zeichnung, keine manuellen Änderungen / CAD - drawing, no manual modifications allowed

1.Verwendung: / First Use: -

Blatt: / Sheet: 1 von / of 1

				2010	Tag/Date	Name
	/		Werkstoff/Material	gezeichnet drawn	02.02.	Ritter
	/			geprüft checked	-	-
	/	Maßstab/Scale 2:1		Norngepr. Stand. check	-	-
	/	Vol. mm³	Ofl./Surf. mm²	Ersatz für/Replacement for: -		
	/					
	/					
Index	Datum / Blatt Date / Sheet					
Änderung/Revision						

wieland
Elektrische Verbindungen

Type

Benennung/Title

STECKERTEIL_V
GST15i2L S1V pb
(Dimmen - mit Flansch)

Zeichnung Nr./Drawing No. 91.022.0353.0 01K

Index

Maße in mm/Dimensions are in mm

Weitergabe sowie Vervielfältigung dieses Dokuments, Verwertung und Mitteilung seines Inhalts sind verboten, soweit nicht ausdrücklich gestattet.
The reproduction, distribution and utilization of this document as well as the communication of its contents to others without express autorization is prohibited.