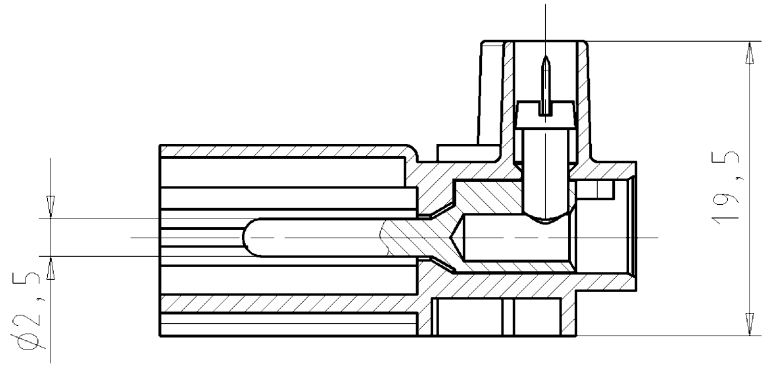

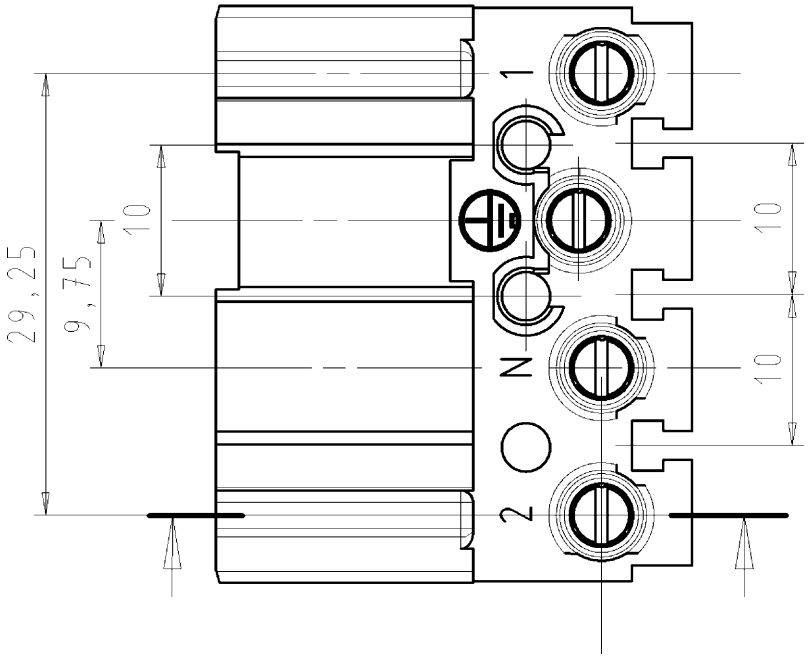

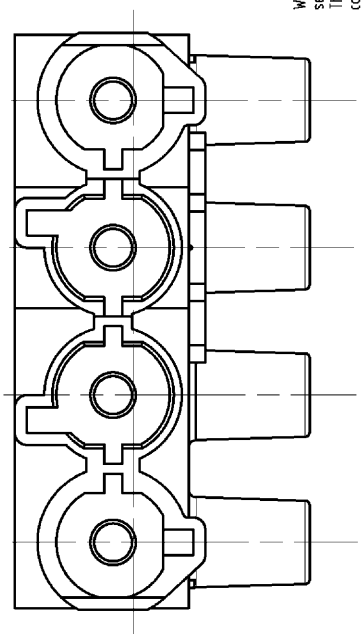

These dimensions will be especially checked at delivery
Only inspection dimensions
With /E marked dimensions are only valid for internal use

Diese Maße werden bei Abnahme besonders geprüft
Ausschließlich Prüfmaße
Mit /E gekennzeichnete Maße sind nur für interne Zwecke gültig

Weitergabe sowie Vervielfältigung dieses Dokuments, Verwertung und Mitteilung seines Inhalts sind verboten, soweit nicht ausdrücklich gestattet.
The reproduction, distribution and utilization of this document as well as the communication of its conents to others without express autorization is prohibited.

Weitere Daten siehe Katalog
further data see catalog

Teile-Nr. part-no.	Farbe colour
92.042.3353.0	weiß/white
92.042.3353.1	schwarz/black

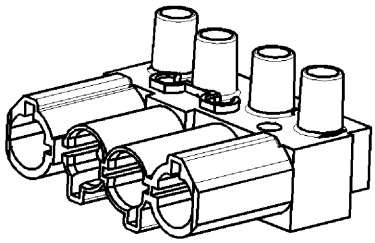

M1:1

Tolerierung Size ISO 14405Ⓔ/Tolerance system Size ISO 14405Ⓔ.
(This ISO-standard desbribes the envelope principle. According to the envelope principle the deviations of form and parallelism are limited by the size tolerances).

ja/yes ☒ Stoffverbots- und Deklarationsliste nach UU-TQM-05/03 ist einzuhalten.
Conformity with Wieland document UU-TQM-05/03 (list of prohibited / declarable hazardous substances) to be declared!

Freitoleranz nach
General tolerance

CAD - Zeichnung, keine manuellen Änderungen
CAD - drawing, no manual modifications allowed

1.Verwendung: -
First Use:

Blatt: 1 von 1
Sheet: 1 of 1

	/		Werkstoff/Material	2004	Tag/Date	Name	T	Zeichnung Nr./Drawing No. 92.042.3353.0 01K	Index a
	/			gezeichnet drawn	14.07.	Schmitt J.		
	/	Maßstab/Scale 2:1		geprüft checked	-	-		
	/			Normgepr. Stand. check	-	-		Maße in mm/Dimensions are in mm
	/	Vol. mm³	Ofl./Surf. mm²	Ersatz für/Replacement for: -				
	/			Type	Benennung/Title			
a	02.01.2013/							
Index	Datum / Blatt Date / Sheet							
Änderung/Revision								

wieland
Elektrische Verbindungen

male connector
STECKERTEIL
Schraubanschluss/ screw connection
250/400V AC, 20A, 2,5qmm

QU-PEM-08/91b

92042353001K_2 CADW3028 Treschan 2013-01-03T09:17:06 1.000