Diese Maße werden bei Abnahme besonders geprüft
Ausschließlich Prüfmaße
Mit /E gekennzeichnete Maße sind nur für interne Zwecke gültig

These dimensions will be especially checked at delivery
Only inspection dimensions
With /E marked dimensions are only valid for internal use

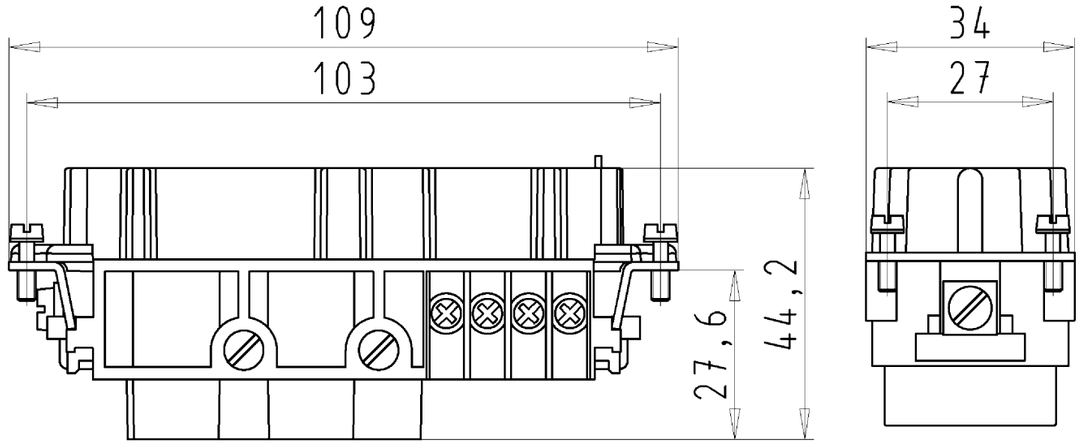

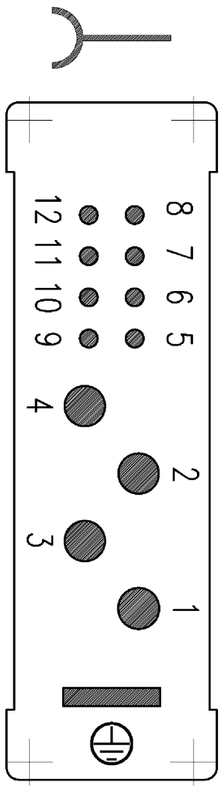

Weitergabe sowie Vervielfältigung dieses Dokuments, Verwertung und Mitteilung seines Inhalts sind verboten, soweit nicht ausdrücklich gestattet.
The reproduction, distribution and utilization of this document as well as the communication of its contents to others without express autorization is prohibited.

72.206.1253.0	POW BUS 4/8 NL BB AG
Bestellnummer /Order number	Typ /Type

Weitere Daten siehe KATALOG oder eKatalog.
Additional data see CATALOG or eCatalog.

www.wieland-electric.com
eshop.wieland-electric.com

Tolerierung Size ISO 14405Ⓔ/Tolerance system Size ISO 14405Ⓔ.
(This ISO-standard describes the envelope principle. According to the envelope principle the deviations of form and parallelism are limited by the size tolerances).

ja/yes ☒ Stoffverbots- und Deklarationsliste nach UU-TOM-05/03 ist einzuhalten.
Conformity with Wieland document UU-TOM-05/03 (list of prohibited / declarable hazardous substances) to be declared!

Freitoleranz nach / General tolerance: DIN ISO 2768 - m

CAD - Zeichnung, keine manuellen Änderungen
CAD - drawing, no manual modifications allowed

1.Verwendung: / First Use: -

Blatt: / Sheet: 1 von / of 1

	/		Werkstoff/Material	2014	Tag/Date	Name
	/			gezeichnet / drawn	19.02.	Treschan
	/	Maßstab/Scale		geprüft / checked	-	-
	/	1:1		Normgepr. / Stand. check	-	-
	/	Vol. mm³	Off./Surf. mm²			
	/					
	/					
Index	Datum / Blatt / Date / Sheet					
Änderung/Revision						

Zeichnung Nr./Drawing No.: 72.206.1253.0 13K

Index

Maße in mm/Dimensions are in mm

Ersatz für/Replacement for: -

wieland
www.wieland-electric.com

Type: POW BUS ...

Benennung/Title:

BUCHSENEINSATZ

4/8 Schraubanschluss
female insert 4/8 screw connection

QU-MEE-01/14 -

7220612530 13K_2 CADW3028 Treschan 2014-02-25T13:10:37 1.000