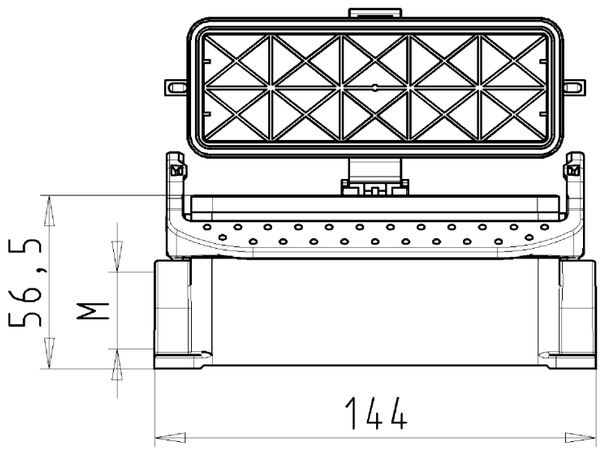

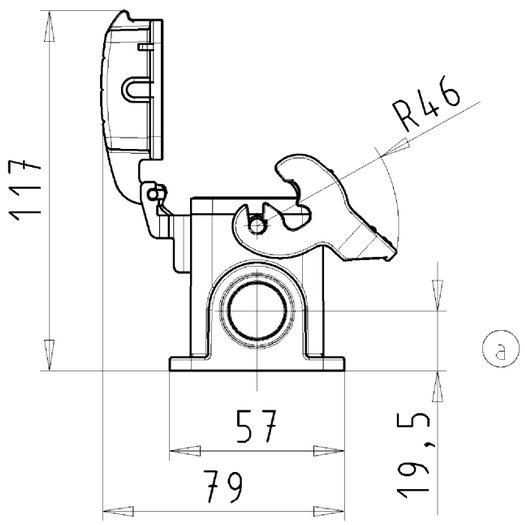

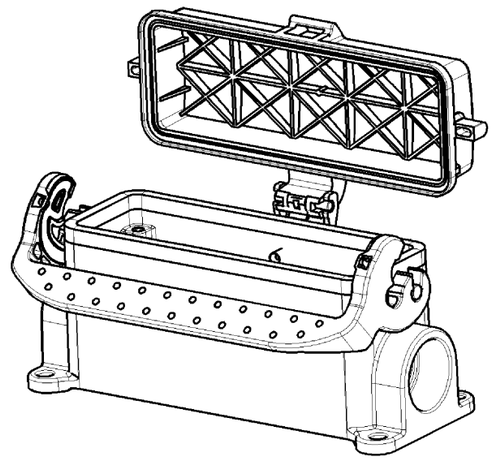

Diese Maße werden bei Abnahme besonders geprüft
These dimensions will be especially checked at delivery

Ausschließlich Prüfmaße
Only inspection dimensions

Mit /E gekennzeichnete Maße sind nur für interne Zwecke gültig
With /E marked dimensions are only valid for internal use

Weitergabe sowie Vervielfältigung dieses Dokuments, Verwertung und Mitteilung seines Inhalts sind verboten, soweit nicht ausdrücklich gestattet.
The reproduction, distribution and utilization of this document as well as the communication of its contents to others without express authorization is prohibited.

Varianten/Variants

.0

71.341.2435.1	BAS GUT GS 24 M25 A1	Gewindebohrung /Thread hole	X
71.341.2435.0	BAS GUT GS 24 M25 A0	Kabelverschraubung (KV), IP54 montiert /Cable gland (CG), IP54 assembled	
Bestellnummer /Order number	Typ /Type	Varianten /Variants	dargestellt /drawed

Weitere Daten siehe KATALOG oder eKatalog.
Additional data see CATALOG or eCatalog.

www.wieland-electric.com
eshop.wieland-electric.com

Bohrbild /Cut out

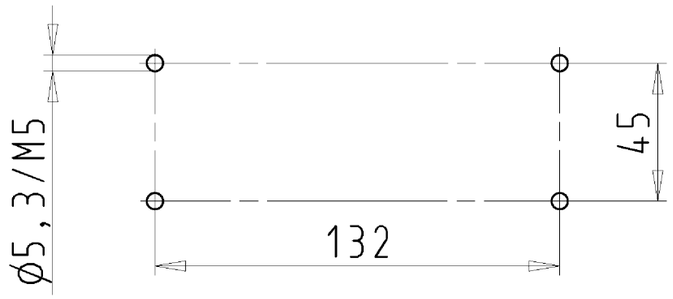

Tolerierung Size ISO 14405Ⓔ/Tolerance system Size ISO 14405Ⓔ.
(This ISO-standard describes the envelope principle. According to the envelope principle the deviations of form and parallelism are limited by the size tolerances).

ja/yes ☒ Stoffverbots- und Deklarationsliste nach UU-TOM-05/03 ist einzuhalten.
Conformity with Wieland document UU-TOM-05/03 (list of prohibited / declarable hazardous substances) to be declared!

Freitoleranz nach / General tolerance

CAD - Zeichnung, keine manuellen Änderungen / CAD - drawing, no manual modifications allowed

1.Verwendung: / First Use: -

Blatt: / Sheet: 1 von / of 1

Index	Datum / Blatt / Date / Sheet	Änderung/Revision
	/	
	/	
	/	
	/	
	/	
a	05.02.2014/	

Maßstab/Scale: 1:2

Vol. mm³ Ofl./Surf. mm²

Werkstoff/Material	2013	Tag/Date	Name
Aluminium	gezeichnet / drawn	12.07.	Dütsch
beschichtet/ coated	geprüft / checked	-	-
grau/ grey	Normgepr. Stand. check	-	-

Zeichnung Nr./Drawing No.: T 71.341.2435.0 13K — Index: a

Maße in mm/Dimensions are in mm

Ersatz für/Replacement for: -

wieland
www.wieland-electric.com

Type: revos BASIC

Benennung/Title:

GEHAEUSEUNTERTEIL

Baugröße 24-Kabelabgang 1xM25 links
housing size 24-cable outlet 1xM25 left

71341243501 3K_2 CADW3027 Duetsch 2014-02-05T12:53:49 1.000

OU-MEE-08/91c