Weitergabe sowie Vervielfältigung dieses Dokuments, Verwertung und Mitteilung seines Inhalts sind verboten, soweit nicht ausdrücklich gestattet.
The reproduction, distribution and utilization of this document as well as the communication of its contents to others without express authorization is prohibited.

These dimensions will be especially checked at delivery
Only inspection dimensions
With /E marked dimensions are only valid for internal use

Diese Maße werden bei Abnahme besonders geprüft
Ausschließlich Prüfmaße
Mit /E gekennzeichnete Maße sind nur für interne Zwecke gültig

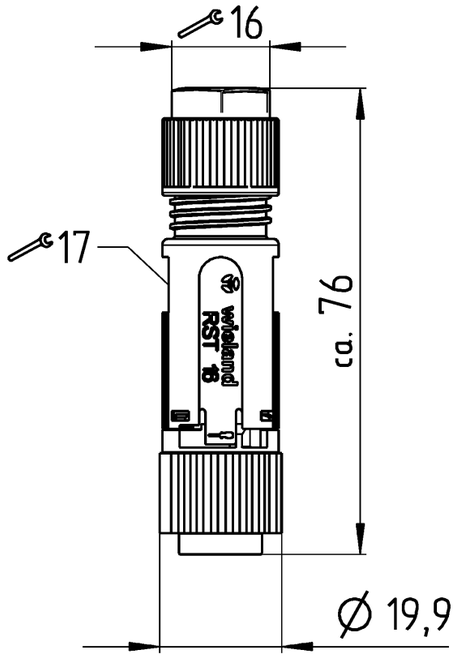

Kodierung/
coding

C3

C5

Auslieferungszustand/
delivery condition

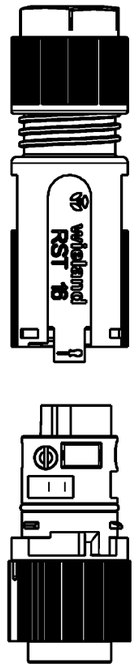

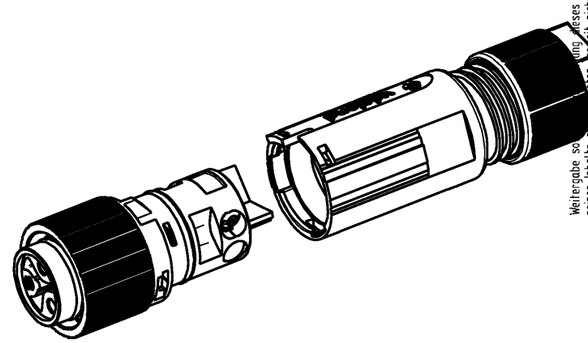

Pol nicht montiert
pole not mounted

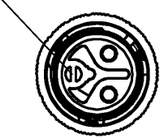

46.031.4951.4	RST16i3/2S B1 ZASS B BR	C3	signalbraun/signalbrown
46.031.4951.6	RST16i3/2S B1 ZASS B TB	C5	türkisblau/turquoiseblue
Bestell-Nr. order-no.	Typ	Kodierung coding	Farbe colour

Weitere Daten siehe KATALOG oder eKatalog
Additional data see CATALOG or eCatalog
www.wieland-electric.com
eshop.wieland-electric.com

Tolerierung Size ISO 14405 Ⓔ / Tolerance system Size ISO 14405 Ⓔ.
(This ISO-standard describes the envolope principle. According to the envolope principle the deviations of form and parallelism are limited by the size tolerances).

ja/yes ☒ Stoffverbots- und Deklarationsliste nach WN 5020.010 ist einzuhalten.
Conformity with Wieland document WN 5020.010 e (list of prohibited / declarable hazardous substances) to be declared!

Freitoleranz nach
General tolerance

CAD - Zeichnung, keine manuellen Änderungen
CAD - drawing, no manual modifications allowed

1. Verwendung:
First Use:

Blatt: 1 von 1
Sheet: 1 of 1

/	Werkstoff / Material		Tag/Date	Name	Zeichnung Nr. / Drawing No.	Index
/		gezeichnet drawn	08.02.2017	Duetsch T .	T 46.031.4951.4 13K	-
/	Maßstab / Scale 2:1	geprüft checked				
/		Normgepr. Stand. check			Maße in mm / Dimensions are in mm	
/	Vol. mm³	Ofl./Srf. mm²	Ersatz für / Replacement for:			
/			Type	Bennenung/Title		
/	wieland		RST16i3/2	BUCHSENT. MIT ZUGENTL.		
Index / Datum / Blatt / Date / Sheet	www.wieland-electric.com			female with strain relief		
Änderung / Revision				FA 2P für AS-i Leitung		