Weitergabe sowie Vervielfältigung dieses Dokuments, Verwertung und Mitteilung seines Inhalts sind verboten, soweit nicht ausdrücklich gestattet.
The reproduction, distribution and utilization of this document as well as the communication of its contents to others without express authorization is prohibited.

These dimensions will be especially checked at delivery
Only inspection dimensions
With /E marked dimensions are only valid for internal use

Diese Maße werden bei Abnahme besonders geprüft
Ausschließlich Prüfmaße
Mit /E gekennzeichnete Maße sind nur für interne Zwecke gültig

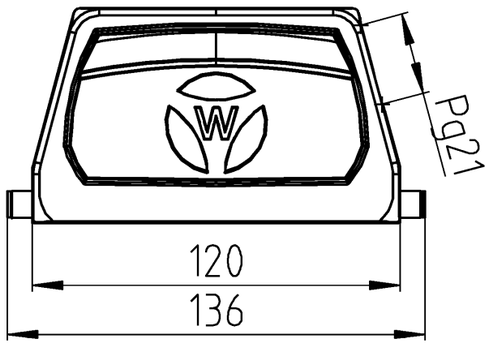

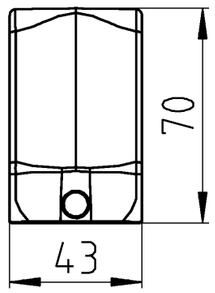

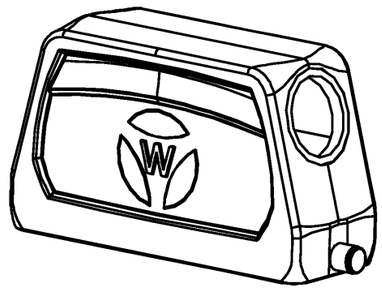

Varianten/ Variants
Typ/type

A0

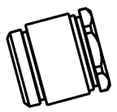

A2

A3

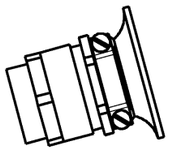

Bestellnummer /Order number	Typ /Type	Varianten /Variants	dar-gestellt /drawed
71.360.2428.**0**	BAS GOT GG 24 P21 **A3**	KV mit Zugentlastung und Knickschutz,IP54 /CG with strain relief and bend support,IP54	
71.350.2428.**2**	BAS GOT GG 24 P21 **A2**	Zwischenstutzen /Bushing	
71.350.2428.**1**	BAS GOT GG 24 P21 **A1**	Gewindebohrung /Thread hole	X
71.350.2428.**0**	BAS GOT GG 24 P21 **A0**	Kabelverschraubung (KV), IP54 /Cable gland (CG), IP54	

Weitere Daten siehe KATALOG oder eKatalog
additional data see CATALOG or eCATALOG

www.wieland-electric.com
eshop.wieland-electric.com

Tolerierung Size ISO 14405 Ⓔ / Tolerance system Size ISO 14405 Ⓔ.
(This ISO-standard describes the envolope principle. According to the envolope principle the deviations of form and parallelism are limited by the size tolerances).

ja/yes ☒ Stoffverbots- und Deklarationsliste nach WN 5020.010 ist einzuhalten.
Conformity with Wieland document WN 5020.010 e (list of prohibited / declarable hazardous substances) to be declared!

Freitoleranz nach
General tolerance

CAD - Zeichnung, keine manuellen Änderungen
CAD - drawing, no manual modifications allowed

1. Verwendung:
First Use:

Blatt: 1 von 1
Sheet: 1 of 1

				Tag/Date	Name
/		Werkstoff / Material	gezeichnet drawn	14.11.2017	Schmitt J.
/		Aluminium	geprüft checked		
/	Maßstab / Scale 1:2	beschichtet/coated	Normgepr. Stand. check		
/		grau/grey			
/	Vol. mm³	Ofl./Srf. mm²	Ersatz für / Replacement for:		

T | Zeichnung Nr. / Drawing No. 71.350.2428.0 13K | Index

Maße in mm / Dimensions are in mm

Index | Datum / Blatt Date / Sheet | Änderung / Revision

wieland
www.wieland-electric.com

Type: revos BASIC

Bennenung/Title

GEHAEUSEOBERTEIL

Baugröße 24 -Kabelabgang Pg21
Hood size 24 - cable outlet Pg21

QU-MEE-01/14 a