Fiche produit

Article n° 05.593.2053.0

Partie inférieure serre-câbles ST18/B 3 SW

Article n°	05.593.2053.0
EAN	4015573095618
Unité de commande	200 Piece(s)

certificats/approbations

Dessin technique

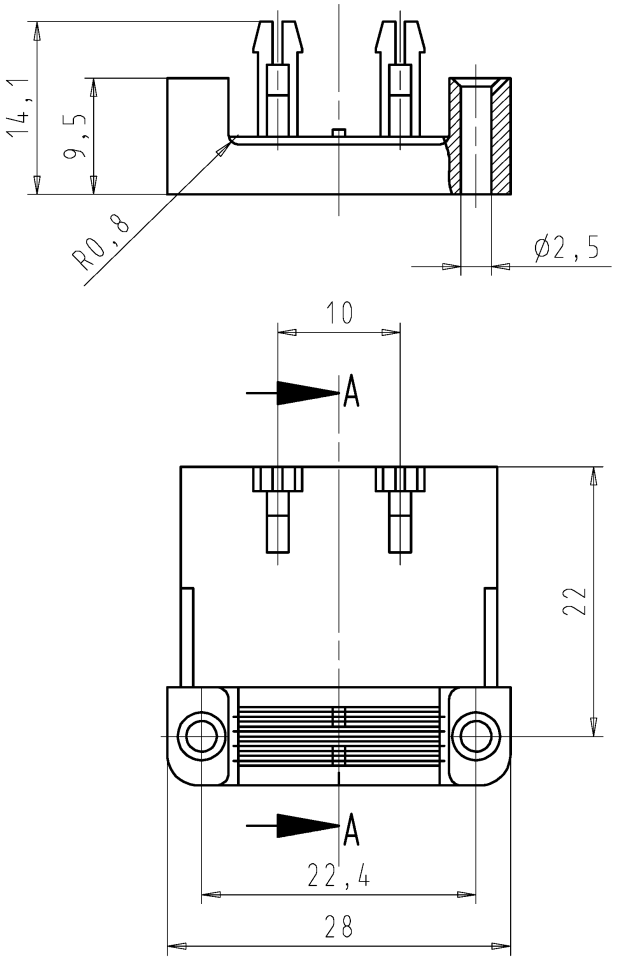

These dimensions will be especially checked at delivery
Only inspection dimensions
With Æ marked dimensions are only valid for internal use

Diese Maße werden bei Abnahme besonders geprüft
Ausschließlich Prüfmaße
Mit Æ gekennzeichnete Maße sind nur für interne Zwecke gültig

Weitergabe sowie Vervielfältigung dieses Dokuments, Verwertung und Mitteilung seines Inhalts sind verboten, soweit nicht ausdrücklich gestattet.
The reproduction, distribution and utilization of this document as well as the communication of its contents to others without express authorization is prohibited.

Teilenummer part number	Farbe colour
05.593.2050.0	weiß ähnl./white sim. RAL 9003
05.593.2053.0	schwarz ähnl./black sim. RAL 9005
05.593.2053.5	rot ähnl./red sim. RAL 3013
05.593.2053.9	natur/
05.593.2057.0	reinweiß/pure white sim. RAL 9010

(a)

Tolerierung Size ISO 14405Ⓔ/Tolerance system Size ISO 14405Ⓔ.
(This ISO-standard describes the envelope principle. According to the envelope principle the deviations of form and parallelism are limited by the size tolerances).

ja/yes ☒ Stoffverbots- und Deklarationsliste nach WN 5020.010 ist einzuhalten.
Conformity with Wieland document WN 5020.010 e (list of prohibited / declarable hazardous substances) to be declared!

Freitoleranz nach
General tolerance

CAD - Zeichnung, keine manuellen Änderungen
CAD - drawing, no manual modifications allowed

1.Verwendung: -
First Use:

Blatt: 1 von 1
Sheet: of

	/	Werkstoff/Material	2008	Tag/Date	Name	T	Zeichnung Nr./Drawing No. 05.593.2050.0 01K	Index a
	/		gezeichnet drawn	07.04.	Schmitt J.		
	/	Maßstab/Scale 2:1	geprüft checked	-	-		
	/		Normgepr. Stand. check	-	-		Maße in mm/Dimensions are in mm
	/	Vol. mm³	Ofl./Surf. mm²	Ersatz für/Replacement for: -			
	/			Type	Benennung/Title ZUGENTLASTUNG_UNTERTEIL botton of strain relief		
a	18.09.2014/	wieland www.wieland-electric.com					
Index	Datum / Blatt Date / Sheet						
Änderung/Revision							

055932050001K_2 CADW3029 Schmitt 2014-09-18T09:39:50 21.000 3 QU-MEE-01/14 -