Fiche produit

Article n° 91.024.1153.0

Connexion de périphériques GST15I2L S1HB KG05

GST15i2 Montage sur circuit imprimé, 2 pôles, mâle (horizontale) avec bride de fixation, codification classe de protection II 250 V, 16 A, couleur de codage gris caillou

Article n°	91.024.1153.0
EAN	4049088286377
Unité de commande	100 Piece(s)

certificats/approbations
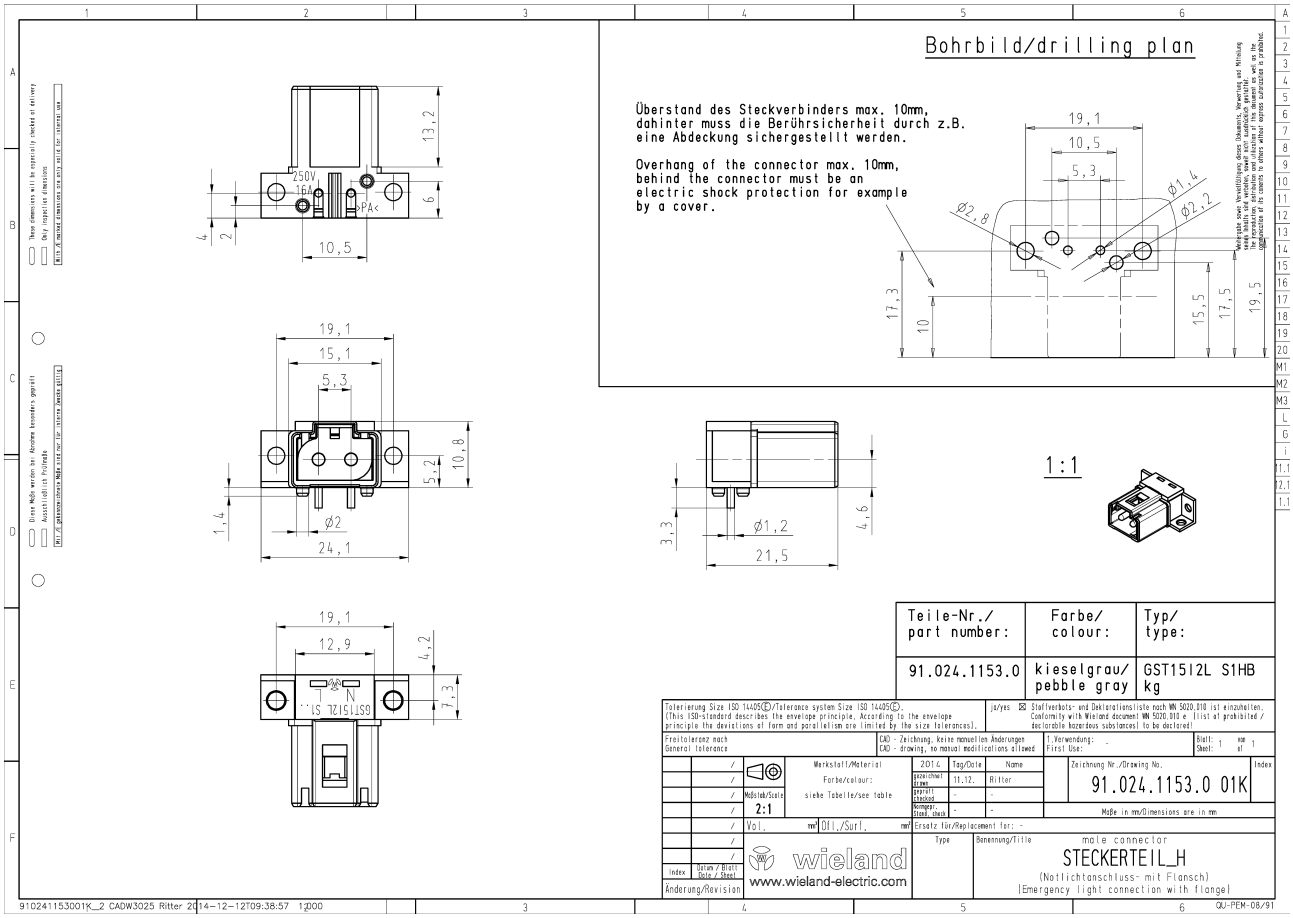
Dessin technique