fiche produit

article n° 05.587.3156.1

verrouillage (G)ST18 SW

article n°	05.587.3156.1
EAN	4015573092457
unité de commande	100 pièce(s)

certificats/approbations

données techniques

données techniques

longueur	36,5 mm
largeur	13,2 mm
hauteur	16,1 mm
couleur	noir
description 1	verrouillage
description 2	pour les fils volants

dessin technique

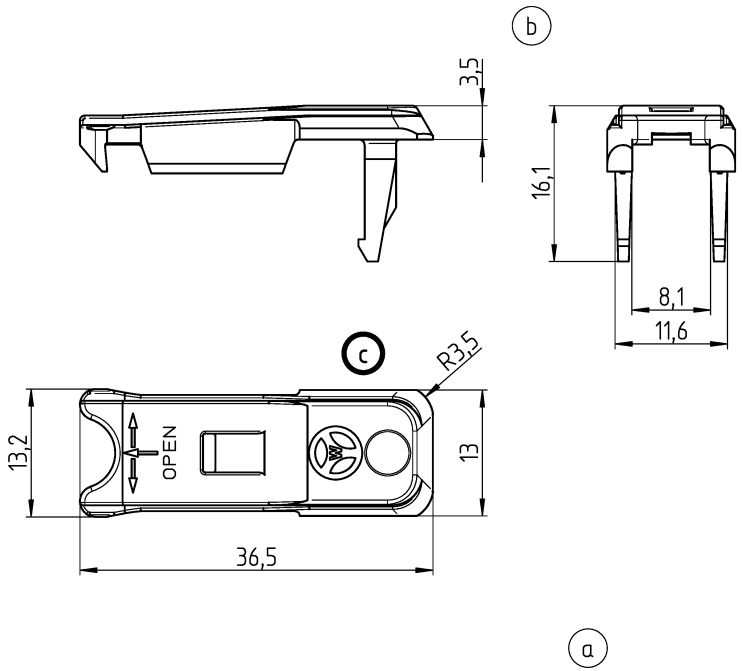

Teile-Nr. /part-no	Material /material	Farbe /colour
05.587.3156.0	PA6 GF20 V-2	weiß, ähnl. RAL9003 /white, similar RAL 9003
05.587.3156.1		schwarz, ähnl. RAL9005 /black, similar RAL 9005
05.587.3196.0		blau, ähnl. RAL5015 /blue, similar RAL 5015

Weitere Daten siehe KATALOG oder eKatalog
additional data see CATALOG or eCATALOG

www.wieland-electric.com
eshop.wieland-electric.com

Tolerierung Size ISO 14405 Ⓔ / Tolerance system Size ISO 14405 Ⓔ.
(This ISO-standard describes the envolope principle. According to the envolope principle the deviations of form and parallelism are limited by the size tolerances).

ja/yes ☒ Stoffverbots- und Deklarationsliste nach WN 5020.010 ist einzuhalten. Conformity with Wieland document WN 5020.010 e (list of prohibited / declarable hazardous substances) to be declared!

Freitoleranz nach
General tolerance

CAD - Zeichnung, keine manuellen Änderungen
CAD - drawing, no manual modifications allowed

1. Verwendung:
First Use:

Blatt: 1 von 1
Sheet: 1 of 1

Werkstoff / Material

Maßstab / Scale: 2:1

	Tag/Date	Name
gezeichnet / drawn	24.05.2005	Schmitt J.

Elektronische Freigabe
Electronic Release

Zeichnung Nr. / Drawing No.: T 05.587.3156.1 01K

Index: c

Maße in mm / Dimensions are in mm

Index	Datum / Blatt Date / Sheet	Änderung / Revision
c	25.04.2023 /	
b	10.11.2015 /	
a	01.06.2005 /	

Vol. mm³ Ofl./Srf. mm²

Ersatz für / Replacement for:

wieland

Type: GST

Benennung/Title

VERRIEGELUNG

für freie Leitungsverbindung aufrastbar
locking device for free cable connection latchable

A B C D E F

Weitergabe sowie Vervielfältigung dieses Dokuments, Verwertung und Mitteilung seines Inhalts sind verboten, soweit nicht ausdrücklich gestattet.
The reproduction, distribution and utilization of this document as well as the communication of its contents to others without express authorization is prohibited.

These dimensions will be especially checked at delivery
Only inspection dimensions
With /E marked dimensions are only valid for internal use

Diese Maße werden bei Abnahme besonders geprüft
Ausschließlich Prüfmaße
Mit /E gekennzeichnete Maße sind nur für interne Zwecke gültig

2023-04-25 11:46:31 1.000

01-QU-RD-32/21