Weitergabe sowie Vervielfältigung dieses Dokuments, Verwertung und Mitteilung seines Inhalts sind verboten, soweit nicht ausdrücklich gestattet.
The reproduction, distribution and utilization of this document as well as the communication of its contents to others without express authorization is prohibited.

These dimensions will be especially checked at delivery
Only inspection dimensions
With /E marked dimensions are only valid for internal use

Diese Maße werden bei Abnahme besonders geprüft
Ausschließlich Prüfmaße
Mit /E gekennzeichnete Maße sind nur für interne Zwecke gültig

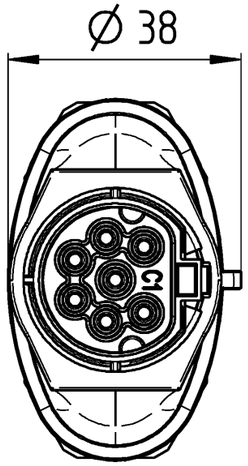

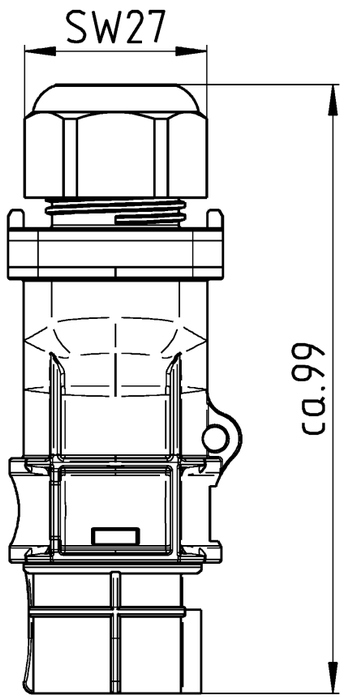

Auslieferungszustand
/delivery status

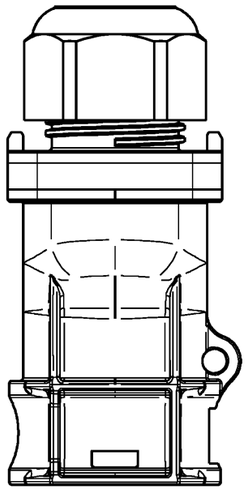

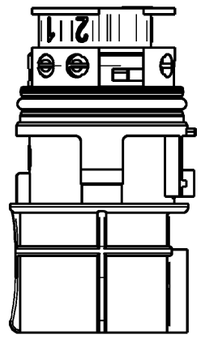

Teile-Nr./ Part no.	Typ/ Type	Kodierung/ coding
96.071.4353.0	RST20I7S B1 ZRY GL	
96.071.4353.1	RST20I7S B1 ZRY SW	
96.071.4353.9	RST20I7S B1 ZRY BL07	
96.061.4353.6	RST20I6S B1 ZRY TB04	
96.071.4353.6	RST20I7S B1 ZRY TB04	

1:2

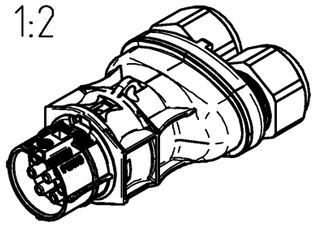

● = Pol verschlossen /pole closed

Tolerierung Size ISO 14405 Ⓔ / Tolerance system Size ISO 14405 Ⓔ.
(This ISO-standard describes the envelope principle. According to the envelope principle the deviations of form and parallelism are limited by the size tolerances).

ja/yes ☒ Stoffverbots- und Deklarationsliste nach WN 5020.010 ist einzuhalten. Conformity with Wieland document WN 5020.010 e (list of prohibited / declarable hazardous substances) to be declared!

Freitoleranz nach / General tolerance

CAD - Zeichnung, keine manuellen Änderungen / CAD - drawing, no manual modifications allowed

1. Verwendung: / First Use:

Blatt: / Sheet: 1 von / of 1

/	Werkstoff / Material		Tag/Date	Name	Zeichnung Nr. / Drawing No.	Index
/		gezeichnet / drawn	16.11.2017	Hollet	96.071.4353.0 13K	a
/	Maßstab / Scale 1:1	geprüft / checked				
/		Normgepr. / Stand. check			Maße in mm / Dimensions are in mm	
/	Vol. mm³	Ofl./Srf. mm²			Ersatz für / Replacement for:	
/						
a 14.05.2018 /	wieland www.wieland-electric.com		Type RST20I		Bennenung/Title BU_SCHRAUB ohne Drahtschutz female, screw connection without wire protection	
Index / Datum / Blatt Date / Sheet						
Änderung / Revision						