Weitergabe sowie Vervielfältigung dieses Dokuments, Verwertung und Mitteilung seines Inhalts sind verboten, soweit nicht ausdrücklich gestattet.
The reproduction, distribution and utilization of this document as well as the communication of its contents to others without express authorization is prohibited.

These dimensions will be especially checked at delivery
Only inspection dimensions
With /E marked dimensions are only valid for internal use

Diese Maße werden bei Abnahme besonders geprüft
Ausschließlich Prüfmaße
Mit /E gekennzeichnete Maße sind nur für interne Zwecke gültig

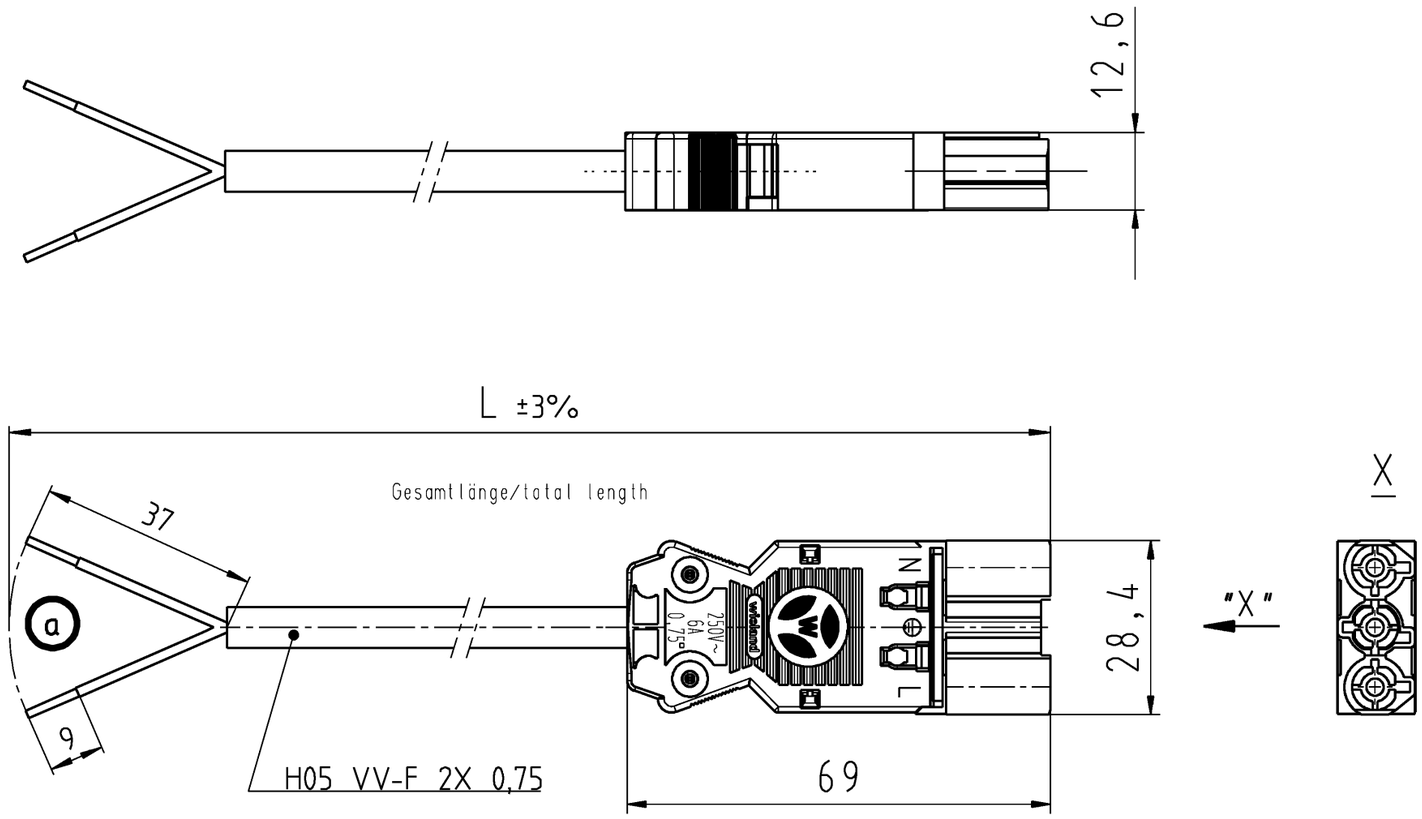

Teile-Nr. part-no.	F = Farbe F = colour	L	Beispiel (Farbe: schwarz) example (colour: black)	Typ type
92.220.XX04.F		XX in dm-Schritten XX in dm-steps	92.220.1004.1 = 10dm/L= 1000mm	GST18I3K1-S 75 10SW

Tolerierung Size ISO 14405 Ⓔ / Tolerance system Size ISO 14405 Ⓔ.
(This ISO-standard describes the envolope principle. According to the envolope principle the deviations of form and parallelism are limited by the size tolerances).

ja/yes ☒ Stoffverbots- und Deklarationsliste nach WN 5020.010 ist einzuhalten. Conformity with Wieland document WN 5020.010 e (list of prohibited / declarable hazardous substances) to be declared!

Freitoleranz nach General tolerance

CAD - Zeichnung, keine manuellen Änderungen
CAD - drawing, no manual modifications allowed

1. Verwendung: First Use:

Blatt: Sheet: 1 von of 1

	/	Werkstoff / Material		Tag/Date	Name
	/		gezeichnet drawn	27.07.2016	Hoffmann T.
	/	Maßstab / Scale 1:1	geprüft checked		
	/		Normgepr. Stand. check		
	/	Vol. mm³	Ofl./Srf. mm²		
	/				
a	21.06.2018 /				
Index	Datum / Blatt Date / Sheet				
Änderung / Revision					

Zeichnung Nr. / Drawing No.: 92.220.0204.1 13K — Index: a

Maße in mm / Dimensions are in mm

Ersatz für / Replacement for:

wieland
www.wieland-electric.com

Type: GST1813 K1-S 75..

Bennenung/Title: PRE-ASSEMBLED CABLE
KONFEKT.LEITUNG
250V AC 6A 0,75qmm