Weitergabe sowie Vervielfältigung dieses Dokuments, Verwertung und Mitteilung seines Inhalts sind verboten, soweit nicht ausdrücklich gestattet.
The reproduction, distribution and utilization of this document as well as the communication of its contents to others without express authorization is prohibited.

These dimensions will be especially checked at delivery
Only inspection dimensions
With /E marked dimensions are only valid for internal use

Diese Maße werden bei Abnahme besonders geprüft
Ausschließlich Prüfmaße
Mit /E gekennzeichnete Maße sind nur für interne Zwecke gültig

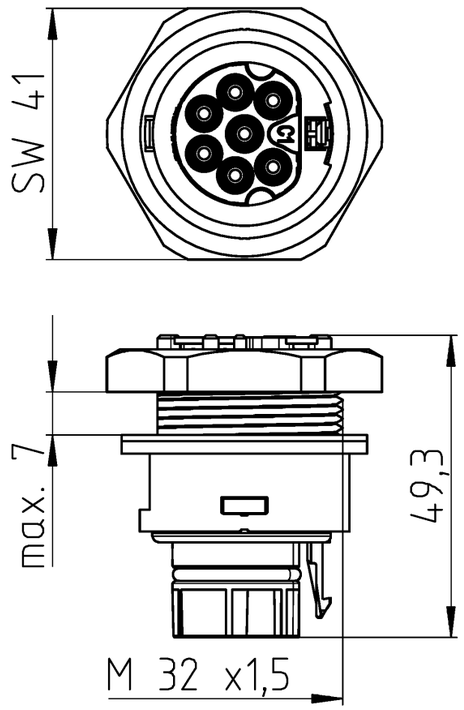

Auslieferungszustand
delivered condition

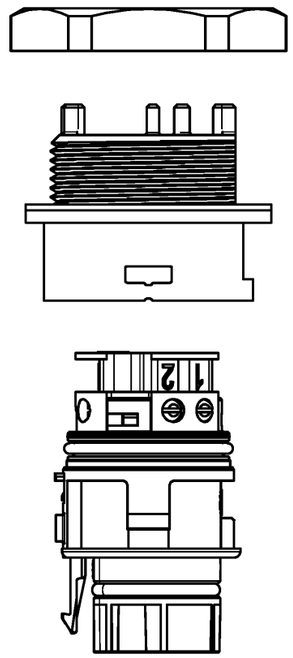

1:2

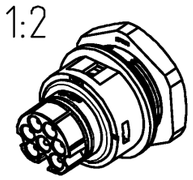

✳ = mit Kontaktabdichtung/with contact seal

● Polverschluß/pole cap

	Bestellnummer order number	Typ type	Farbe colour	Kodierung coding
	96.072.6353.1	RST2017S S1 M02V SW	schwarz black	
✳	9L.072.6353.1	RST2017S 21 M02V SW		
	96.072.6353.9	RST2017S S1 M02V BL07	lichtblau light blue	
✳	9L.072.6353.9	RST2017S 21 M02V BL07		
	96.062.6353.6	RST2016S S1 M02V TB04	türkisblau turquoise blue	
✳	9L.062.6353.6	RST2016S 21 M02V TB04		
	96.072.6353.6	RST2017S S1 M02V TB04		
✳	9L.072.6353.6	RST2017S 21 M02V TB04		

Weitere Daten siehe KATALOG oder eKATALOG.
Additional data see CATALOG or eCATALOG.

www.wieland-electric.com
eshop.wieland-electric.com

Öffnungsmassbild siehe 96.071.6353.1 14K
opening dimension see 96.071.6353.1 14K

Tolerierung Size ISO 14405 Ⓔ / Tolerance system Size ISO 14405 Ⓔ.
(This ISO-standard describes the envolope principle. According to the envolope principle the deviations of form and parallelism are limited by the size tolerances).

ja/yes ☒ Stoffverbots- und Deklarationsliste nach WN 5020.010 ist einzuhalten.
Conformity with Wieland document WN 5020.010 e (list of prohibited / declarable hazardous substances) to be declared!

Freitoleranz nach
General tolerance

CAD - Zeichnung, keine manuellen Änderungen
CAD - drawing, no manual modifications allowed

1. Verwendung:
First Use:

Blatt: 1 von 1
Sheet: 1 of 1

Werkstoff / Material

Maßstab / Scale: 1:1

	Tag/Date	Name
gezeichnet drawn	24.10.2019	Dütsch T.
geprüft checked		
Normgepr. Stand. check		

Zeichnung Nr. / Drawing No.: T 96.072.6353.1 13K

Index

Maße in mm / Dimensions are in mm

Vol. mm³ | Ofl./Srf. mm²

Ersatz für / Replacement for:

Index | Datum / Blatt
Date / Sheet

Änderung / Revision

wieland
www.wieland-electric.com

Type

Bennenung/Title

ST_SCHRAUB
ohne Drahtschutz
Male, screw connection without wire protection