Weitergabe sowie Vervielfältigung dieses Dokuments, Verwertung und Mitteilung seines Inhalts sind verboten, soweit nicht ausdrücklich gestattet.
The reproduction, distribution and utilization of this document as well as the communication of its contents to others without express authorization is prohibited.

These dimensions will be especially checked at delivery
Only inspection dimensions
With /E marked dimensions are only valid for internal use

Diese Maße werden bei Abnahme besonders geprüft
Ausschließlich Prüfmaße
Mit /E gekennzeichnete Maße sind nur für interne Zwecke gültig

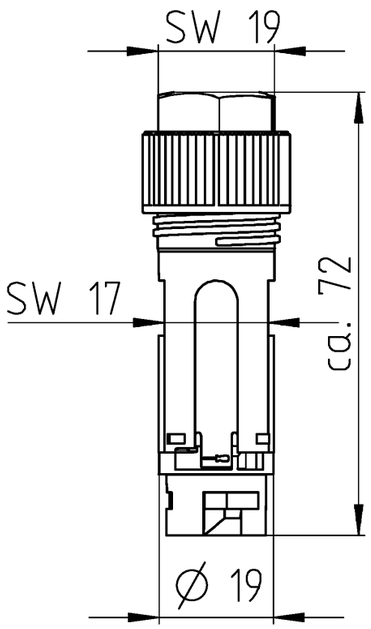

Kodierung
coding

C1

C2

C3

C4

C5

Polkennzeichnung
pole marking

Auslieferungszustand
delivery condition

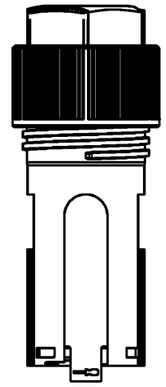

1:1

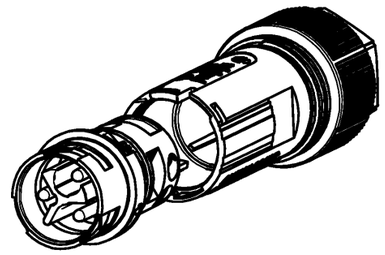

Bestellnummer part no.	Typ	Farbe colour	Kodierung coding
46.032.4453.0	RST16I3 S S1 ZT3 GL	lichtgrau/lightgrey	C1
46.032.4453.1	RST16I3 S S1 ZT3 SW	schwarz/black	
46.032.4455.7	RST16I3 S S1 ZT3S GN	laubgrün/leafgreen	C2
46.032.4450.4	RST16I3 S S1 ZT3S L BR	signalbraun/signalbrown	C3
46.032.4453.9	RST16I3 S S1 ZT3S H BL	lichtblau/lightblue	C4
46.032.4450.6	RST16I3 S S1 ZT3S A TB	türkisblau/turquoiseblue	C5

Weitere Daten siehe KATALOG oder eKatalog
additional data see CATALOG or eCATALOG

www.wieland-electric.com
eshop.wieland-electric.com

Tolerierung Size ISO 14405 Ⓔ / Tolerance system Size ISO 14405 Ⓔ.
(This ISO-standard describes the envolope principle. According to the envolope principle the deviations of form and parallelism are limited by the size tolerances).

ja/yes ☒ Stoffverbots- und Deklarationsliste nach WN 5020.010 ist einzuhalten.
Conformity with Wieland document WN 5020.010 e (list of prohibited / declarable hazardous substances) to be declared!

Freitoleranz nach
General tolerance

CAD - Zeichnung, keine manuellen Änderungen
CAD - drawing, no manual modifications allowed

1. Verwendung:
First Use:

Blatt: 1 von 1
Sheet: 1 of 1

Werkstoff / Material

Maßstab / Scale: 1:1

	Tag/Date	Name
gezeichnet drawn	23.01.2020	Duetsch T .
geprüft checked		
Normgepr. Stand. check		

Zeichnung Nr. / Drawing No.: T 46.032.4453.0 13K

Index

Maße in mm / Dimensions are in mm

Vol. mm³ Ofl./Srf. mm²

Ersatz für / Replacement for:

Index | Datum / Blatt Date / Sheet

Änderung / Revision

wieland
www.wieland-electric.com

Type: RST16I3

Bennenung/Title:
STECKERTEIL+ZE
male with strain relief 3P RST
Schraubanschluß/screw connection