fiche produit

article n° 05.506.6453.0

vis de verrouillage PG16

article n°	05.506.6453.0
EAN	4049088385544
unité de commande	50 pièce(s)

certificats/approbations

données techniques

général

longueur du filetage	6 mm
classe de protection (IP)	IP68

dessin technique

Weitergabe sowie Vervielfältigung dieses Dokuments, Verwertung und Mitteilung seines Inhalts sind verboten, soweit nicht ausdrücklich gestattet.
The reproduction, distribution and utilization of this document as well as the communication of its contents to others without express authorization is prohibited.

These dimensions will be especially checked at delivery
Only inspection dimensions
With /E marked dimensions are only valid for internal use

Diese Maße werden bei Abnahme besonders geprüft
Ausschließlich Prüfmaße
Mit /E gekennzeichnete Maße sind nur für interne Zwecke gültig

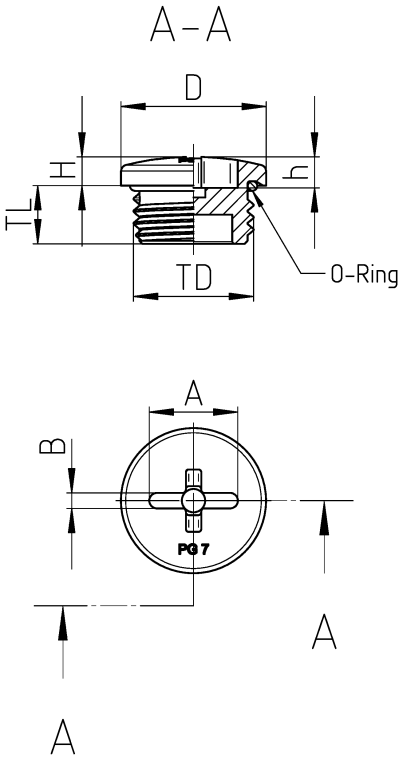

Wieland Teilenummer part number	Gewinde Verschraubung thread type of fitting	Gewinde-Ø thread-Ø TD mm	Gewindelänge thread length TL mm	Höhe ohne Gew.länge height without thread H mm max.	Außen-Ø outer-Ø D mm max.	Schraub-Betätigung screw operation	A mm	B mm	h +/- 0,5 mm	O-Ring o-ring mm
05.506.6053.F	PG7	12,5	6,0	3,0	15,0	PH2	9,15	1,6	3,2	Ø10x1,0
05.506.6153.F	PG9	15,2	6,0	3,0	19,5	PH2	9,15	1,6	3,0	Ø12x1,5
05.506.6253.F	PG11	18,6	6,0	3,0	22,0 +/-0,3	PH2	9,15	1,6	3,1	Ø15x1,5
05.506.6353.F	PG13,5	20,4	6,0	3,0	24,7	PH2	9,15	1,6	3,3	Ø16x1,5
05.506.6453.F	PG16	22,5	6,0	3,4	27,0	PH2	9,25	1,7	3,7	Ø18x1,5
05.506.6553.F	PG21	28,3	8,0	4,0	33,0	PH2	9,25	1,7	3,7	Ø23x2,0
05.506.7153.F	M16	16,0	6,0	3,4	19,5	PH2	9,15	1,6	3,2	Ø12x1,5
05.506.7253.F	M20	20,0	6,0	3,0	25,0	PH2	9,15	1,6	3,2	Ø16x1,5
05.506.7353.F	M25	25,0	10,0	4,0	30,0	PH2	9,25	1,7	3,7	Ø22x2,0
05.506.7453.F	M32	32,0	10,0	4,0	37,0	PH2	9,25	1,7	3,7	Ø26x2,0

.F	Farbe colour	ähnl. RAL similar to RAL
0	lichtgrau/light grey	7035
1	schwarz/black	9005
3	silbergrau/silver grey	7001

Gewinde gemäß/thread according to	DIN 40430 / EN 60423
Material/material	PA 6 UL94-V2
Schutzklasse nach/protection class according to	DIN EN 60529 IP 66-68

frei von lackbenetzungsstörenden Substanzen (Silikonfrei)/
free from substances that prevent paint adhesion (silicon free)

Weitere Daten siehe KATALOG oder eKatalog additional data see CATALOG or eCATALOG	www.wieland-electric.com eshop.wieland-electric.com

Tolerierung Size ISO 14405 Ⓔ / Tolerance system Size ISO 14405 Ⓔ.
(This ISO-standard describes the envolope principle. According to the envolope principle the deviations of form and parallelism are limited by the size tolerances).

ja/yes ☒ Stoffverbots- und Deklarationsliste nach WN 5020.010 ist einzuhalten. (conformity with Wieland document WN 5020.010 e (list of prohibited / declarable hazardous substances) to be declared!

Freitoleranz nach / General tolerance

CAD - Zeichnung, keine manuellen Änderungen / CAD - drawing, no manual modifications allowed

1. Verwendung: / First Use:

Blatt: / Sheet: 1 von / of 1

/	Werkstoff / Material		Tag/Date	Name	Zeichnung Nr. / Drawing No.	Index
/		gezeichnet / drawn	02.05.2017	Butterhof	T 05.506.6053.0 13K	b
/	Maßstab / Scale	Elektronische Freigabe / Electronic Release				
/	/				Maße in mm / Dimensions are in mm	
/	Vol. mm³	Ofl./Srf. mm²	Ersatz für / Replacement for:			
b 14.02.2023 /			Type	Benennung/Title		
a 04.09.2019 /	wieland			VERSCHLUSSSCHRAUBE PG + metrisch Locking screw, PG + metric		
Index / Datum / Blatt Date / Sheet						
Änderung / Revision						

2023-02-14 15:26:16 1.000

01-QU-RD-32/21