Weitergabe sowie Vervielfältigung dieses Dokuments, Verwertung und Mitteilung seines Inhalts sind verboten, soweit nicht ausdrücklich gestattet.
The reproduction, distribution and utilization of this document as well as the communication of its conents to others without express authorization is prohibited.

These dimensions will be especially checked at delivery
Only inspection dimensions
With /E marked dimensions are only valid for internal use

Diese Maße werden bei Abnahme besonders geprüft
Ausschließlich Prüfmaße
Mit /E gekennzeichnete Maße sind nur für interne Zwecke gültig

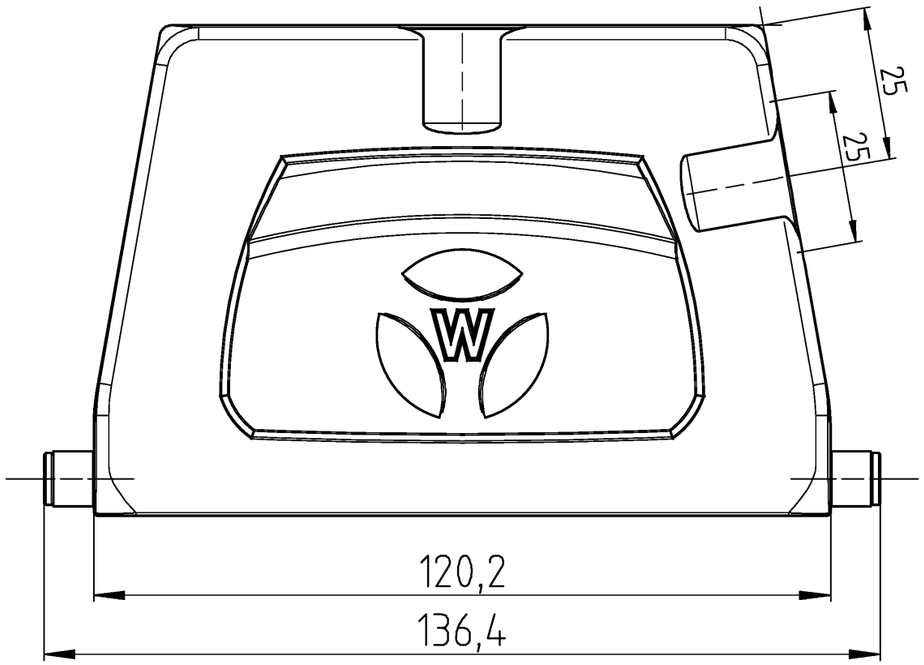

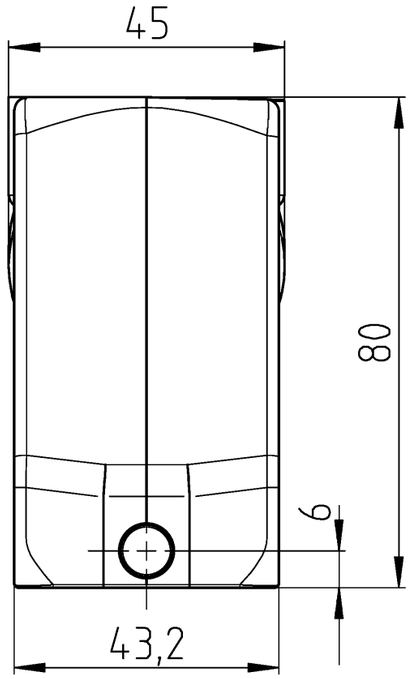

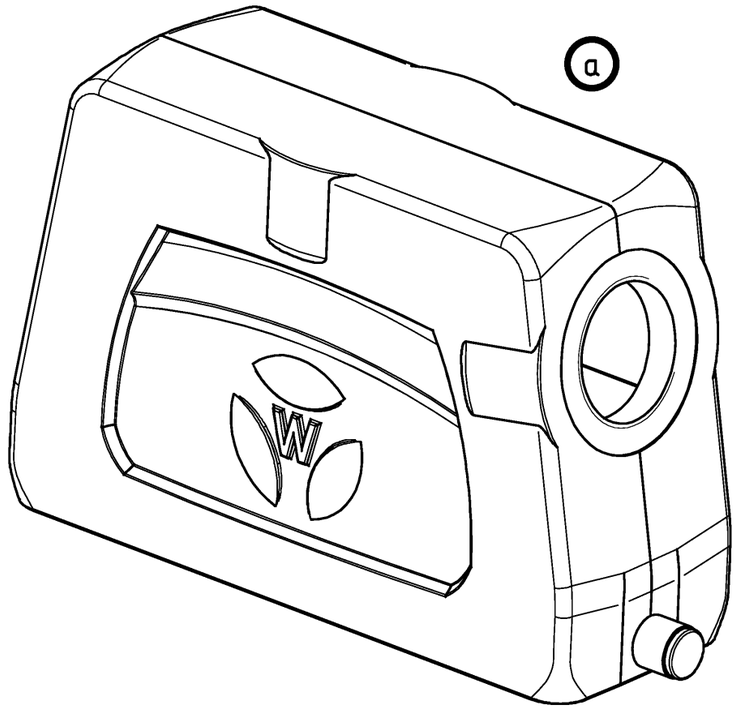

Varianten/ Variants

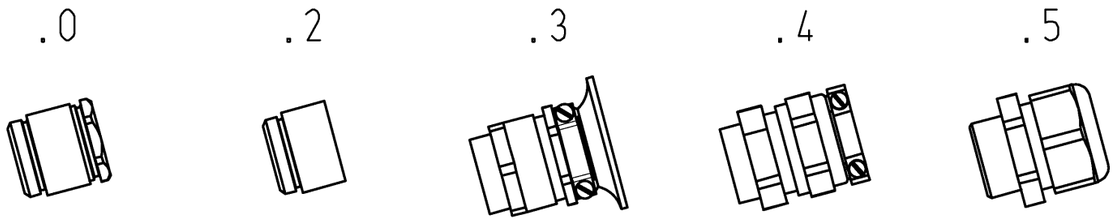

Bestellnummer /Order number	Typ /Type	Varianten /Variants	dar-gestellt /drawed
76.353 60/50 .6435.5	BAS GOT GG 24H M40/M32/M25 A5	Kabelverschraubung(KV),IP65 /Cable gland(CG),IP65	
76.353 60/50 .6435.4	BAS GOT GG 24H M40/M32/M25 A4	KV mit Zugentlastung,IP54 /CG with strain relief,IP54	
76.3 53/50 .6435.3	BAS GOT GG 24H M32/M25 A3	KV mit Zugentlastung und Knickschutz,IP54 /CG with strain relief and bend support,IP54	
76.353 60/50 .6435.2	BAS GOT GG 24H M40/M32/M25 A2	Zwischenstutzen /Bushing	
76.353 60/50 .6435.1	BAS GOT GG 24H M40/M32/M25 A1	Gewindebohrung /Thread hole	X
76.353 60/50 .6435.0	BAS GOT GG 24H M40/M32/M25 A0	Kabelverschraubung(KV),IP54 /Cable gland(CG),IP54	

Weitere Daten siehe KATALOG oder eKatalog.
Additional data see CATALOG or eCatalog.

www.wieland-electric.com
eshop.wieland-electric.com

Tolerierung Size ISO 14405 Ⓔ / Tolerance system Size ISO 14405 Ⓔ.
(This ISO-standard describes the envolope principle. According to the envolope principle the deviations of form and parallelism are limited by the size tolerances).

ja/yes ☒ Stoffverbots- und Deklarationsliste nach WN 5020.010 ist einzuhalten.
Conformity with Wieland document WN 5020.010 e (list of prohibited / declarable hazardous substances) to be declared!

Freitoleranz nach
General tolerance

CAD - Zeichnung, keine manuellen Änderungen
CAD - drawing, no manual modifications allowed

1. Verwendung:
First Use:

Blatt: 1 von 1
Sheet: 1 of 1

	/	Werkstoff / Material		Tag/Date	Name
	/	Aluminium	gezeichnet drawn	13.08.2014	TRESCHAN
	/	beschichtet/ coated	Elektronische Freigabe Electronic Release		
	/	grau/ grey			
	/	Vol. mm³	Ofl./Srf. mm²	Ersatz für / Replacement for:	
	/				
a	23.04.2021 /				
Index	Datum / Blatt Date / Sheet				
Änderung / Revision					

Maßstab / Scale: 1:1

Zeichnung Nr. / Drawing No.: T 76.350.6435.0 13K

Index: a

Maße in mm / Dimensions are in mm

wieland

Type: revos BASIC

Bennenung/Title

GEHAEUSEOBERTEIL

Baugröße 24H-Kabelabgang 1x M25/M32/M40 seitlich
Hood size 24H-cable outlet 1xM25/M32/M40 side

01-QU-RD-32/21