Weitergabe sowie Vervielfältigung dieses Dokuments, Verwertung und Mitteilung seines Inhalts sind verboten, soweit nicht ausdrücklich gestattet.
The reproduction, distribution and utilization of this document as well as the communication of its contents to others without express authorization is prohibited.

These dimensions will be especially checked at delivery
Only inspection dimensions
With /E marked dimensions are only valid for internal use

Diese Maße werden bei Abnahme besonders geprüft
Ausschließlich Prüfmaße
Mit /E gekennzeichnete Maße sind nur für interne Zwecke gültig

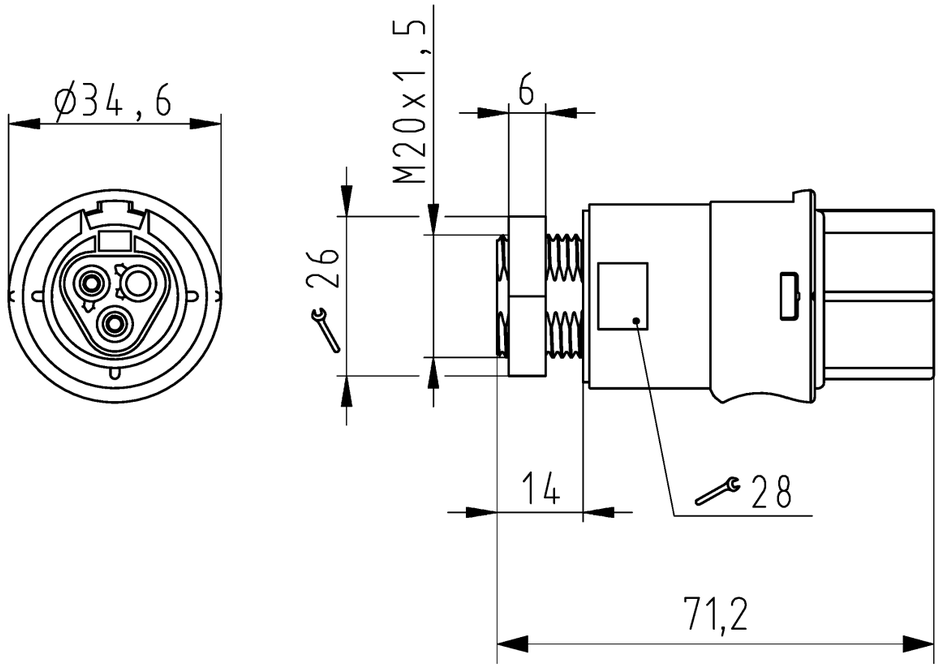

Auslieferungszustand
delivery status

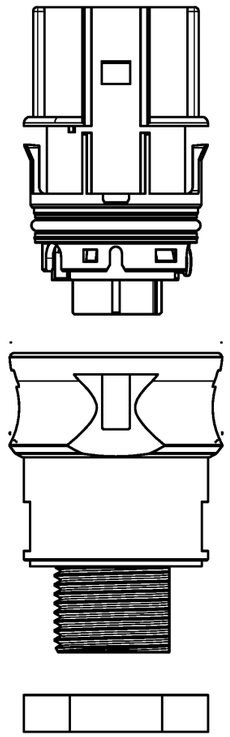

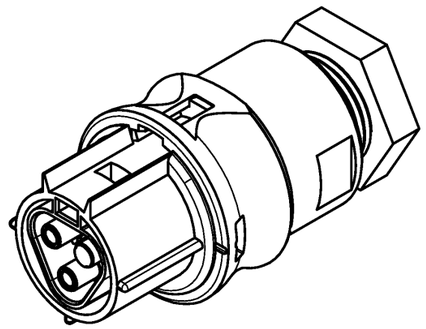

Verpackungseinheit: je 100 Stück
packaging unit: per 100

96.021.6051.4	RST20I2S B13 M00 L BR01	Signalbraun /signal brown
Bestellnummer /order number	Typ /type	Farbe /color
Weitere Daten siehe KATALOG oder eKatalog additional data see CATALOG or eCATALOG	www.wieland-electric.com eshop.wieland-electric.com	

Oeffnungsmassbild siehe 96.031.2053.1 14K
opening dimension see 96.031.2053.1 14K

Tolerierung Size ISO 14405 Ⓔ / Tolerance system Size ISO 14405 Ⓔ.
(This ISO-standard describes the envolope principle. According to the envolope principle the deviations of form and parallelism are limited by the size tolerances).

ja/yes ☒ Stoffverbots- und Deklarationsliste nach WN 5020.010 ist einzuhalten. Conformity with Wieland document WN 5020.010 e (list of prohibited / declarable hazardous substances) to be declared!

Freitoleranz nach General tolerance

CAD - Zeichnung, keine manuellen Änderungen
CAD - drawing, no manual modifications allowed

1. Verwendung: First Use:

Blatt: Sheet: 1 von of 1

	/	Werkstoff / Material		Tag/Date	Name
	/		gezeichnet drawn	21.07.2015	Nagengast
	/	Maßstab / Scale 1:1	Elektronische Freigabe Electronic Release		
	/	Vol. mm³	Ofl./Srf. mm²	Ersatz für / Replacement for:	
	/				
a	15.12.2022 /				
Index	Datum / Blatt Date / Sheet				
Änderung / Revision					

Zeichnung Nr. / Drawing No.: 96.021.6051.4 13K
Index: a

Maße in mm / Dimensions are in mm

Type

Benennung/Title

BUCHSENTEIL
female connector

wieland