Weitergabe sowie Vervielfältigung dieses Dokuments, Verwertung und Mitteilung seines Inhalts sind verboten, soweit nicht ausdrücklich gestattet.
The reproduction, distribution and utilization of this document as well as the communication of its contents to others without express authorization is prohibited.

These dimensions will be especially checked at delivery
Only inspection dimensions
With /E marked dimensions are only valid for internal use

Diese Maße werden bei Abnahme besonders geprüft
Ausschließlich Prüfmaße
Mit /E gekennzeichnete Maße sind nur für interne Zwecke gültig

# A – A

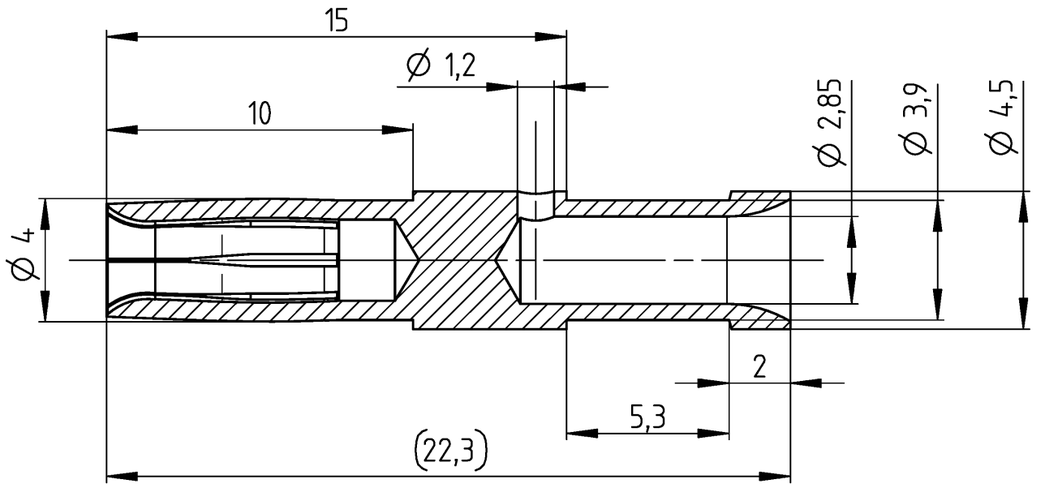


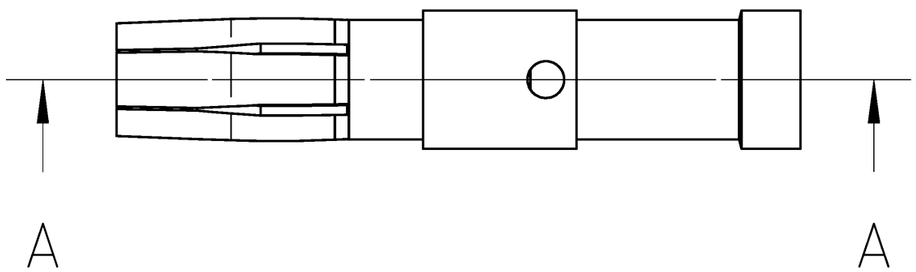


1:1

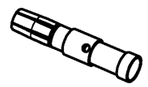

| Teilenummer/ part number | Oberfläche/surface |
|---|---|
| 02.123.7401.0 | vergoldet/gold-plated |
| 02.123.7401.7 | vergoldet /gold-plated |
| 02.123.7402.0 | versilbert /silver-plated |
| 02.123.7421.0 | verzinnt /tin-plated |

Weitere Daten siehe KATALOG oder eKatalog
additional data see CATALOG or eCATALOG

www.wieland-electric.com
eshop.wieland-electric.com

Tolerierung Size ISO 14405 Ⓔ / Tolerance system Size ISO 14405 Ⓔ.
(This ISO-standard describes the envolope principle. According to the envolope principle the deviations of form and parallelism are limited by the size tolerances).

ja/yes ☒ Stoffverbots- und Deklarationsliste nach WN 5020.010 ist einzuhalten.
Conformity with Wieland document WN 5020.010 e (list of prohibited / declarable hazardous substances) to be declared!

Freitoleranz nach
General tolerance

CAD - Zeichnung, keine manuellen Änderungen
CAD - drawing, no manual modifications allowed

1. Verwendung:
First Use:

Blatt: 1 von 1
Sheet: 1 of 1

| | | | | Tag/Date | Name |
|---|---|---|---|---|---|
| | / | | Werkstoff / Material | | |
| | / | | Messing | gezeichnet drawn | 31.05.2021 | Hoffmann T. |
| | / | Maßstab / Scale | /brass | | |
| | / | 5:1 | | Elektronische Freigabe | |
| | / | Vol. mm³ | Ofl./Srf. mm² | Ersatz für / Replacement for: | |
| | / | | | | |
| a | 26.01.2023 / | | | | |

Index | Datum / Blatt
Date / Sheet

Änderung / Revision

wieland

Type
revos
Basic

Bennenung/Title
# Buchsenkontakt
mit Crimpanschluss - 4 mm²
/female connector with crimp connection - 4 mm²

Zeichnung Nr. / Drawing No.: T 02.123.7401.0 13K
Index: a

Maße in mm / Dimensions are in mm