BEGA

33 243

Applique

10 IP 65

Projet · Numéro de référence

Date



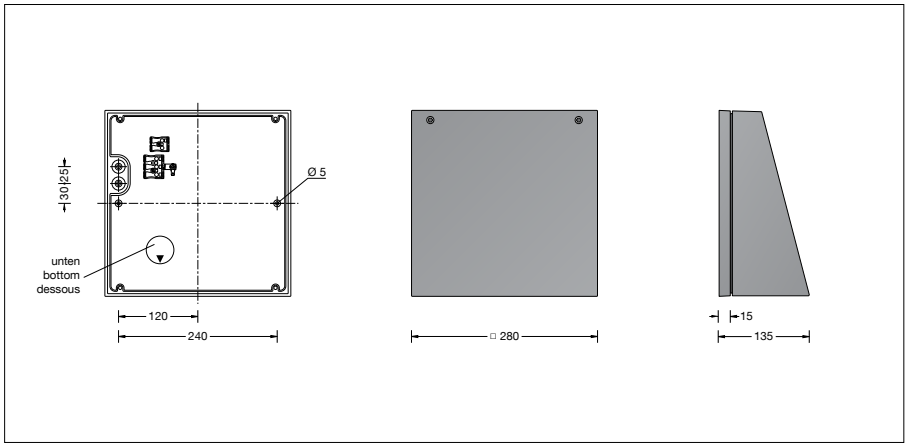

Descriptif technique

Description du produit
Luminaire fabriqué en fonderie d'aluminium et acier inoxydable
Technologie de revêtement BEGA Unidure®
Couleur graphite ou argent
Verre de sécurité mat
Joint silicone
Réflecteur en aluminium pur anodisé
2 trous de fixation ø 5 mm
Entraxe 240 mm
2 entrées de câble pour branchement en dérivation d'un câble de raccordement ø 7-10,5 mm, max. 5 G 1,5□
Bornier et borne de mise à la terre 2,5□
BEGA Ultimate Driver®
Conforme aux exigences en matière de Flicker (scintillement) selon IEEE 1789, DIN IEC/TR 63158, DIN IEC/TR 61547-1
Bloc d'alimentation LED
220-240 V ∿ 0/50-60 Hz
DC 176-264 V
pour pilotage DALI
Nombre d´adresses DALI : 1
Une isolation de base est prévue entre le câble de raccordement au réseau et le câble de commande
BEGA Thermal Control®
Régulation thermique temporaire de la puissance des luminaires pour protéger les composants sensibles à la température, sans pour autant éteindre les luminaires
Classe de protection I
Degré de protection IP 65
Etanche à la poussière et protégé contre les jets d'eau
Résistance aux chocs mécaniques IK07
Protection contre les chocs mécaniques < 2 joules
10 – Sigle de sécurité
CE – Sigle de conformité
Poids: 3,8 kg
Ce produit contient des sources lumineuses de classe d'efficacité énergétique D

Utilisation
Applique pour un éclairage dirigé.
Un luminaire à répartition lumineuse plus concentrée et utilisant la réflexion de la surface d'appui.

Source lumineuse

Puissance de raccordement du module	35,5 W
Puissance de raccord. du luminaire	38 W
Désignation du module	LED-1654/83040
Indice de rendu des couleurs	(IRC) > 80
Température de référence	t_a = 25 °C
Température d'ambiance	$t_{a\,max}$ = 35 °C

La température de couleur des luminaires est réglable sur 3000 K ou 4000 K au choix.

Fonctionnement avec temp. de couleur	3000 K
Flux lumineux du module	5860 lm
Flux lumineux du luminaire	4203 lm
Rendement lum. du luminaire	110,6 lm/W

Fonctionnement avec temp. de couleur	4000 K
Flux lumineux du module	5945 lm
Flux lumineux du luminaire	4264 lm
Rendement lum. du luminaire	112,2 lm/W

Durée de vie · Température ambiante
Température de référence t_a = 25 °C
Bloc d'alimentation LED: > 50.000 h
Module LED: > 200.000 h (L 80 B 50)
100.000 h (L 90 B 50)

Température ambiante max. t_a = 35 °C (100 %)
Bloc d'alimentation LED: 50.000 h
Module LED: 195.000 h (L 80 B 50)

Température ambiante max. t_a = 50 °C (80 %)
Bloc d'alimentation LED: > 50.000 h
Module LED: > 50.000 h (L 70 B 50)

BEGA Thermal Control® protège à l'intérieur des luminaires les composants sensibles à la température en limitant temporairement la puissance nominale à haute température.

Technique d'éclairage
Les données des luminaires pour le programme de calcul photométrique DIALux pour l'éclairage extérieur, l'éclairage des rues et l'éclairage intérieur, de même que les données des luminaires aux formats EULUMDAT et IES figurent sur notre site BEGA www.bega.com.

Courant d'appel
Courant d'appel : 5 A / 100 µs
Nombre maximal de luminaires par disjoncteur:
B 10 A : 28 luminaires
B 16 A : 45 luminaires
C 10 A : 28 luminaires
C 16 A : 48 luminaires

Dark Sky
La lumière de ce luminaire est orientée de manière uniforme et très efficace sur la surface à éclairer. Il n'y a aucune émission de lumière dans le demi espace au-dessus du luminaire.

Composantes du flux lumineux

Flux lum. dans la moitié superieure	0 %
Flux lum. dans la moitié inférieure	100 %

Classement BUG selon IES TM-15-07 : 3–0–0
Code de flux CEN selon EN 13032-2 : 75–96–100–100–100

N° de commande 33 243
Couleur au choix
Graphite – n° article
Argent – n° article + **A**

Diffusion lumineuse

