BEGA

24 502

Applique

IP 64

Projet · Numéro de référence

Date

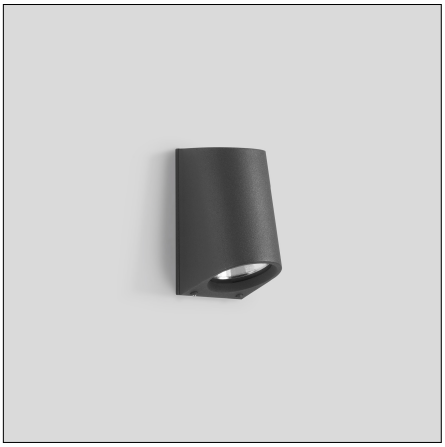

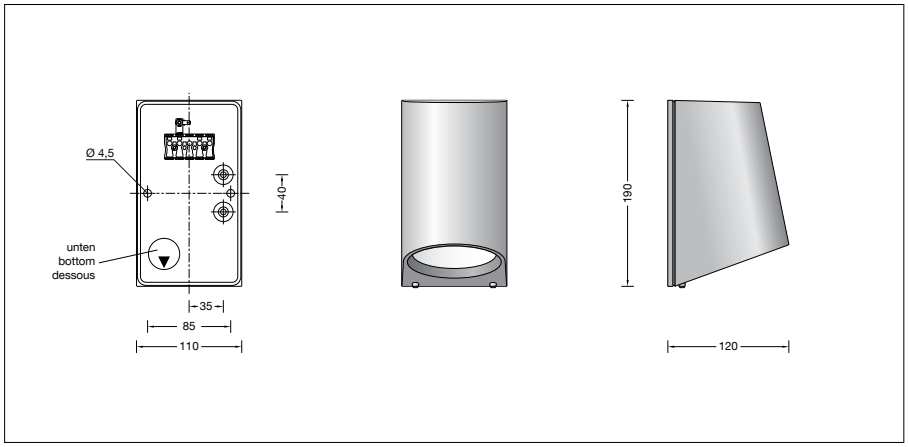

Descriptif technique

Description du produit
Luminaire fabriqué en fonderie d'aluminium,
aluminium et acier inoxydable
Technologie de revêtement BEGA Unidure®
Verre de sécurité clair
Joint silicone
Réflecteur en aluminium pur anodisé
2 trous de fixation ø 4,5 mm
Entraxe 85 mm
2 entrées de câble pour branchement en dérivation d'un câble de raccordement ø 7-10,5 mm, max. 5 G 1,5□
Bornier 2,5□
Raccordement à la terre
BEGA Ultimate Driver®
Conforme aux exigences en matière de Flicker (scintillement) selon IEEE 1789, DIN IEC/TR 63158, DIN IEC/TR 61547-1
Bloc d'alimentation LED
220-240 V ∼ 0/50-60 Hz
DC 176-276 V
pour pilotage DALI
Nombre d´adresses DALI : 1
Une isolation de base est prévue entre le câble de raccordement au réseau et le câble de commande
BEGA Thermal Control®
Régulation thermique temporaire de la puissance des luminaires pour protéger les composants sensibles à la température, sans pour autant éteindre les luminaires
Classe de protection I
Degré de protection IP 64
Etanche à la poussière et protégé contre les projections d'eau
Résistance aux chocs mécaniques IK06
Protection contre les chocs mécaniques < 1 joule
– Sigle de sécurité
CE – Sigle de conformité
Poids: 1,0 kg
Ce produit contient des sources lumineuses de classe d'efficacité énergétique D, E

Diffusion lumineuse

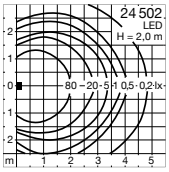

Utilisation
Applique à lumière dirigée.

Lampe

Puissance raccordée du module	14 W
Puissance raccordée du luminaire	17 W
Température de référence	t_a = 25 °C
Température d'ambiance	$t_{a\,max}$ = 40 °C

24 502 K3

Désignation du module	LED-0736/830
Température de couleur	3000 K
Indice de rendu des couleurs	CRI > 80
Flux lumineux du module	2030 lm
Flux lumineux du luminaire	1216 lm
Rendement lum. du luminaire	71,5 lm/W

24 502 K4

Désignation du module	LED-0736/840
Température de couleur	4000 K
Indice de rendu des couleurs	CRI > 80
Flux lumineux du module	2170 lm
Flux lumineux du luminaire	1300 lm
Rendement lum. du luminaire	76,5 lm/W

Durée de vie · Température ambiante
Température de référence t_a = 25 °C
Bloc d'alimentation LED: > 50.000 h
Module LED: 175.000 h (L 80 B 50)

Température ambiante max. t_a = 40 °C (100 %)
Bloc d'alimentation LED: 50.000 h
Module LED: 130.000 h (L 80 B 50)

Température ambiante max. t_a = 50 °C (90 %)
Bloc d'alimentation LED: > 50.000 h
Module LED: > 50.000 h (L 70 B 50)

BEGA Thermal Control® protège à l'intérieur des luminaires les composants sensibles à la température en limitant temporairement la puissance nominale à haute température.

Technique d'éclairage
Les données des luminaires pour le programme de calcul photométrique DIALux pour l'éclairage extérieur, l'éclairage des rues et l'éclairage intérieur, de même que les données des luminaires aux formats EULUMDAT et IES figurent sur notre site BEGA www.bega.com.

Courant d'appel
Courant d'appel : 1,2 A / 46 µs
Nombre maximal de luminaires par disjoncteur:
B 10 A : 50 luminaires
B 16 A : 80 luminaires
C 10 A : 50 luminaires
C 16 A : 80 luminaires

Dark Sky
La lumière de ce luminaire est orientée de manière uniforme et est très efficace sur la surface à éclairer. Moins de 1 % du flux lumineux est émis dans le demi espace supérieur au-dessus du luminaire.

Composantes du flux lumineux

Flux lum. dans la moitié superieure	0,1 %
Flux lum. dans la moitié inférieure	99,9 %

Classement BUG selon IES TM-15-07 : 1 – 1 – 0
Code de flux CEN selon EN 13032-2 : 84 – 99 – 100 – 100 – 100

No de commande 24 502
Température de couleur 3000 K.
Sur demande, également disponibles avec une température de 4000 K.
3000 K – n° article + **K3**
4000 K – n° article + **K4**

Couleur au choix
Graphite – n° article
Argent – n° article + **A**