BEGA

51 148.6

Applique pour utilisation à l'intérieur

Projet · Numéro de référence

Date

Descriptif technique

Utilisation
Applique · luminaire d'intérieur avec armature du luminaire laqué velours noir et avec teinte intérieur. La répartition de la lumière vers le haut et vers le bas.
Angle d'inclinaison du luminaire : 18°.

Description du produit
Applique »STUDIO LINE«
Finition noir satiné
Cache du boîtier en aluminium,
finition couleur noir satiné
teinte intérieure cuivre mat
Disques diffusantes synthétiques à structure optique
2 trous de fixation oblongs
largeur 4,5 mm Distance 26 x 28mm
1 entrée de câble pour branchement de raccordement
Bornier 2,5□
Bornier de mise à la terre
Conforme aux exigences en matière de Flicker (scintillement) selon IEEE 1789,
DIN IEC/TR 63158, DIN IEC/TR 61547-1
Bloc d'alimentation LED
220-240 V ∼ 0/50-60 Hz
DC 176-275 V
pour pilotage DALI
Nombre d´adresses DALI : 1
Une isolation de base est prévue entre le câble de raccordement au réseau et le câble de commande
BEGA Thermal Switch®
Interruption thermique temporaire pour protéger les composants sensibles à la température
Classe de protection I
10 – Sigle de sécurité
CE – Sigle de conformité
Poids: 1,6 kg
Ce produit contient des sources lumineuses de classe d'efficacité énergétique D

Courant d'appel
Courant d'appel : 5 A / 50 µs
Nombre maximal de luminaires par disjoncteur:
B10A : 31 luminaires
B16A : 50 luminaires
C10A : 52 luminaires
C16A : 80 luminaires

Lampe

Puissance raccordée du module	17,1 W
Puissance raccordée du luminaire	19,5 W
Température de référence	t_a = 25 °C
Température d'ambiance	$t_{a\,max}$ = 30 °C

51 148.6 K3
Désignation du module
LED-1224/930 + LED-1225/930

Température de couleur	3000 K
Indice de rendu des couleurs	CRI > 90
Flux lumineux du module	2820 lm
Flux lumineux du luminaire	1315 lm
Rendement lum. du luminaire	67,4 lm/W

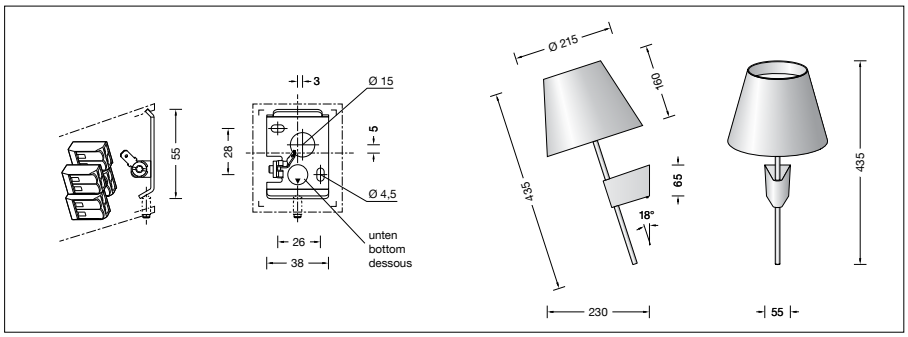

Durée de vie · Température ambiante
Température de référence t_a = 25 °C

Bloc d'alimentation LED:	> 50.000 h
Module LED:	> 200.000 h (L80B50)
	50.000 h (L90B50)

Température ambiante max. t_a = 30 °C (100 %)

Bloc d'alimentation LED:	50.000 h
Module LED:	> 200.000 h (L80B50)
	50.000 h (L90B50)

N° de commande 51 148.6
Couleur intérieure au choix

• laiton mat	Indice **.4**
• cuivre mat	Indice **.6**