BEGA 70 804

Mât

Projet · Numéro de référence	Date

Descriptif technique

Utilisation
Mât en acier avec pièce enterrée.
Mât conique avec une résistance mécanique selon DIN EN 40-5.
Certificat de conformité CE 0780-CPR-63015.

Sur demande, nous livrons ce mât avec manchon de protection contre la corrosion emmanché contre un supplément de prix.

Description du produit
Mât fabriqué en acier
sans soudure visible
galvanisé EN ISO 1461
Tête de mât ø 76 mm
Pièce enterrée 800 mm
2 entrées de câble opposées 150 x 50 mm
Plaque de stabilisation à visser d'environ 250 x 250 mm
Avec porte fabriquée en fonderie d'aluminium injecté
Fermeture à vis à quatre pans (SW 8)
Rail intérieur avec raccordement de mise à la terre 16□ et 2 écrous coulissants M6 pour la fixation d'une boîte de connexion
DIN 43628 / VDE 0660 (voir accessoires BEGA)
Prise au vent : 0,42 m²
Poids: 42,0 kg
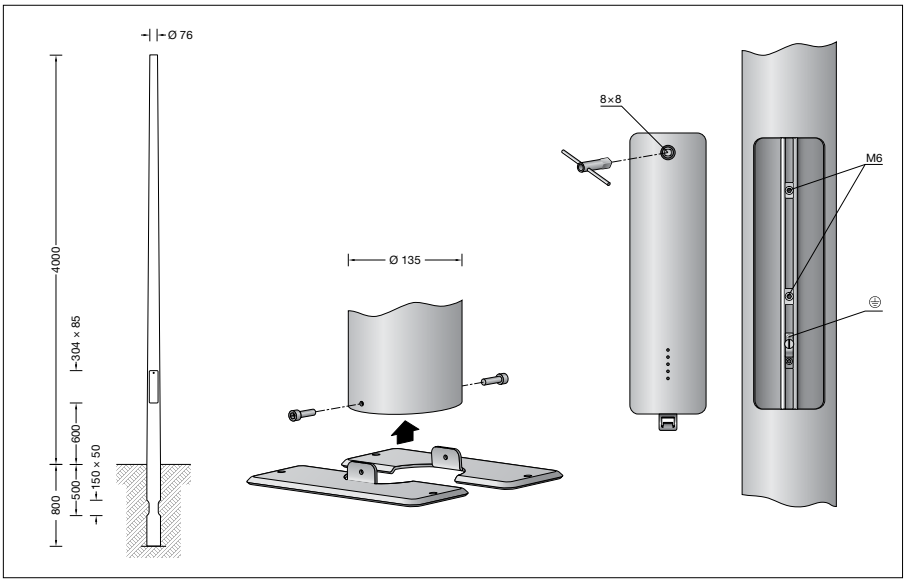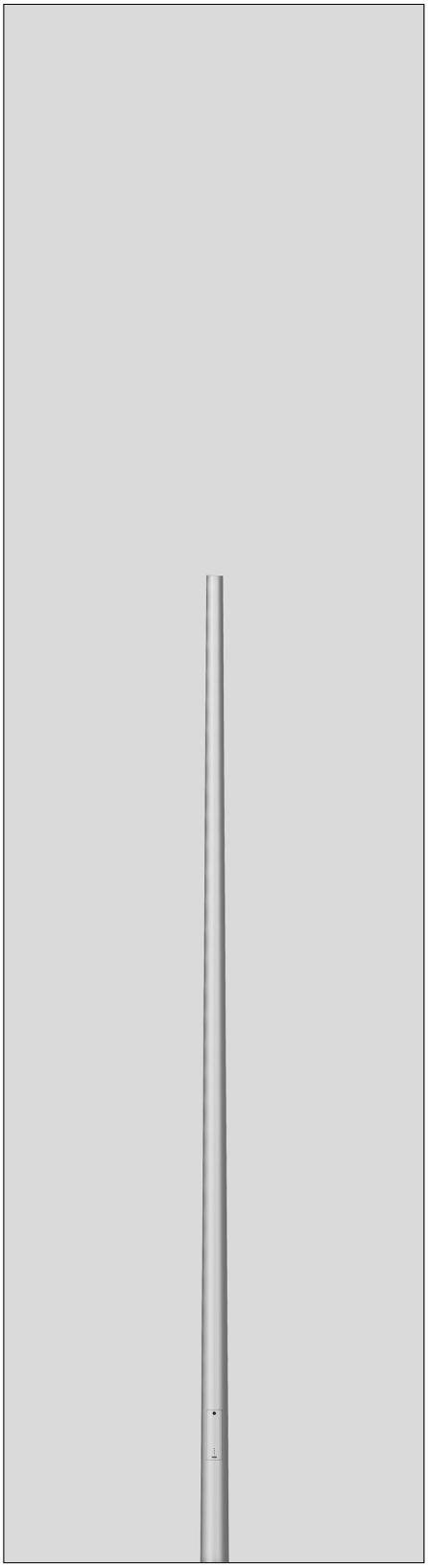
Accessoires
Pour ce mât une vaste gamme de boîtes de connexion est disponible
– voir le site BEGA www.bega.com.