ES MÓDULO ZONA CABLE AIRZONE UNIDAD INDIVIDUAL CALEFACCIÓN ELÉCTRICA

Módulo de gestión local para el control de elementos radiantes eléctricos y comunicación con el termostato de la zona mediante cable. Alimentación mediante bus de conexión Airzone del sistema.

Funcionalidades:

- Entrada para la detección de ventana abierta.
- Entrada para la detección de presencia.
- Entrada de sonda.
- Función de sonda remota y sonda distribuida.

Importante: Este módulo solo es compatible con centrales con versión 4.2.0 o superior.

EN AIRZONE ELECTRICAL HEATING INDIVIDUAL UNIT ZONE MODULE WIRED

Local control module for controlling elements electrical heating. Communicated with zone thermostat through cable. Powered through system Airzone connection bus.

Functionalities:

- Input for detection of open windows.
- Input for detection of presence.
- Probe input.
- Remote probe function and distributed probe function.

Important: This module is only compatible with main control boards with version 4.2.0 or greater.

PT MÓDULO ZONA CABO AIRZONE UNIDADE INDIVIDUAL CALEFAÇÃO ELÉCTRICA

Módulo de gestão local para controlo de elementos radiantes elétricos e comunicação com o termostato da zona através de cabo. Alimentação mediante barramento de conexão Airzone do sistema.

Funcionalidades:

- Entrada para deteção de janela aberta.
- Entrada para deteção de presença.
- Entrada de sonda.
- Função de sonda remota e sonda distribuída.

Importante: Este módulo é compatível com centrais apenas com versão 4.2.0 ou superior.

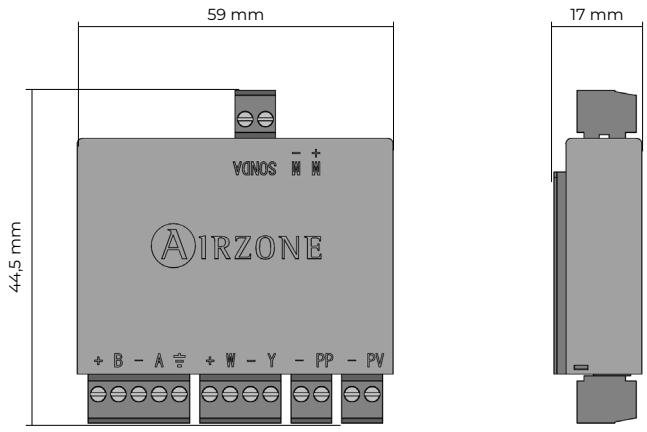

AZDI6MZSREC

Acuazone
Innobus Pro32

AIRZONE

FTAZDI6MRECD100

ES EN PT FR IT DE

FR MODULE ZONE IBPRO32 AIRZONE CHAUFFAGE ELECTRIQUE UNITÉ INDIVIDUELLE FILAIRE

Module de gestion locale pour le contrôle des éléments rayonnants électriques et communication avec le thermostat de la zone par câble. Alimentation par bus de connexion Airzone du système.

Fonctionnalités :

- Entrée pour la détection de fenêtres ouvertes.
- Entrée pour la détection de présence.
- Entrée de sonde.
- Fonction de sonde à distance et sonde distribuée.

Attention : Ce module est compatible uniquement avec des platines centrales de version 4.2.0 ou supérieure.

IT MODULO DI ZONA AIRZONE UNITÁ INDIVIDUALE RISCALDAMENTO ELETTRICO A CAVO

Modulo di gestione locale per il controllo di elementi radianti elettrici e comunicazione con il termostato della zona via cavo. Alimentazione mediante bus di collegamento Airzone del sistema.

Funzionalità:

- Entrata per il rilevamento di finestra aperta.
- Entrata per il rilevamento di presenza.
- Entrata della sonda.
- Funzione sonda remota e sonda distribuita.

Importante: Questo modulo è compatibile solamente con schede centrali con versione 4.2.0 o superiori.

DE MODULZONE KABEL AIRZONE EINZELGERÄT EL. HEIZUNG

Lokales Verwaltungsmodul zur Steuerung elektrischer Strahlerelemente und Kommunikation mit dem Zonenthermostat über Kabel. Stromversorgung über Airzone Anschlussbus des Systems.

Funktionen:

- Eingang zur Erkennung eines offenen Fensters.
- Eingang zur Präsenzerkennung.
- Sondeneingang.
- Funktion Remote-Sonde und dezentrale Sonde.

Wichtig: Dieses Modul ist nur mit Zentralen ab Version 4.2.0 oder darüber kompatibel.

(ES) CARACTERÍSTICAS TÉCNICAS
(EN)TECHNICAL SPECS
(PT) CARACTERÍSTICAS TÉCNICAS

Alimentación y consumo / Power supply and consumption / Alimentaçao e consumo	
Tipo de alimentación / Type of power supply / Tipo de alimentação	Vdc
V max	12 V
I max	0,5 A
Consumo Stand-by / Stand-by consumption / Consumo em stand-by	0,6 W
Bus de conexión Airzone / Airzone connection bus / Barramento de conexão Airzone	
Tipo de cable / Type of cable / Tipo de cabo	Trenzado y apantallado Shielded twisted pair Trançado e blindado
Hilos de comunicación / Communication wires / Fios de comunicação	2 x 0,22 mm²
Hilos de alimentación / Power supply wires / Fios de alimentação	2 x 0,5 mm²
Distancia máxima / Maximum distance / Distância máxima	100 m
Conexión termostato / Thermostat connection / Conexão termostato	
Tipo de cable / Type of cable / Tipo de cabo	Trenzado y apantallado Shielded twisted pair Trançado e blindado
Hilos de comunicación / Communication wires / Fios de comunicação	2 x 0,22 mm²
Hilos de alimentación / Power supply wires / Fios de alimentação	2 x 0,5 mm²
Distancia máxima / Maximum distance / Distância máxima	40 m
Entradas digitales y analógicas / Analog and digital inputs / Entradas digitais e analógicas	
Detectores de ventana y presencia Window and presence contacts Detetores de janela e presença	Libre de tensión Voltage-free Livre de tensão
Distancia máxima / Maximum distance / Distância máxima	10 m
Entrada analógica / Analog input / Entrada analógica	NTC 10 KΩ a 25 °C
Distancia máxima / Maximum distance / Distância máxima	3 m
Alimentación del motor / Actuator power supply / Alimentação do motor	
V max	± 12 Vdc
I max	300 mA

(FR) CARACTÉRISTIQUES TECHNIQUES
(IT) CARATTERISTICHE TECNICHE
(DE) TECHNISCHE DATEN

Alimentation et consommation / Alimentazione e consumo / Stromversorgung und Verbrauch	
Type d'alimentation / Tipo di alimentazione / Versorgungsart	Vdc
V max	12 V
I max	0,5 A
Consommation Stand-by / Consumo Stand-by / Stand-by-Leistungsaufnahme	0,6 W
Bus de connexion Airzone / Bus di collegamento Airzone / Airzone Anschlussbus	
Type de câble / Tipo di cavo / Kabeltyp	Torsadé et blindé Trecciato e schermato Umflochten und abgeschirmt
Fils de communications / Poli di comunicazione / Kommunikationsleitung	2 x 0,22 mm²
Fils d'alimentation / Poli di alimentazione / Versorgungsleitung	2 x 0,5 mm²
Distance maximale / Distanza massima / Max. Abstand	100 m
Connexion thermostat / Collegamento termostato / Thermotatverbindung	
Type de câble / Tipo di cavo / Kabeltyp	Torsadé et blindé Trecciato e schermato Umflochten und abgeschirmt
Fils de communications / Poli di comunicazione / Kommunikationsleitung	2 x 0,22 mm²
Fils d'alimentation / Poli di alimentazione / Versorgungsleitung	2 x 0,5 mm²
Distance maximale / Distanza massima / Max. Abstand	40 m
Entrées numériques et analogiques / Entrate digitali e analogiche / Digitale und analoge Eingänge	
Détecteurs de fenêtres et de présence Rilevatori di finestra e presenza Fenster- und Präsenzdetektoren	Libre de tension Libere da tensione Spannungsfrei
Distance maximale / Distanza massima / Max. Abstand	10 m
Entrée analogique / Entrata analogica / Analoger Eingang	NTC 10 KΩ a 25 °C
Distance maximale / Distanza massima / Max. Abstand	3 m
Alimentation du moteur / Alimentazione del motore / Motor-Stromversorgung	
V max	± 12 Vdc
I max	300 mA

airzonecontrol.com

Marie Curie, 21
29590 Málaga, Spain

(ES) ELEMENTOS DEL DISPOSITIVO
(EN) DEVICE ELEMENTS
(PT) ELEMENTOS DO DISPOSITIVO

Nº	Descripción / Description / Descriçao
1	Conector sonda / Probe connector / Conector sonda
2	Bus de conexión Airzone / Airzone connection bus / Barramento de conexão Airzone
3	Conexión termostato / Thermostat connection / Conexão termostato
4	Contacto presencia / Presence contact / Contacto presença
5	Contacto ventana / Window contact / Contacto janela

(ES) Para la conexión del contacto ventana utilizar cable apantallado.
(EN) Use a shielded twisted pair to connect the window contact.
(PT) Para conexão do contacto da janela, utilizar cabo blindado.

(FR) ÉLÉMENTS DU DISPOSITIF
(IT) ELEMENTI DEL DISPOSITIVO
(DE) GERÄTEBESTANDTEILE

Nº	Description / Descrizione / Beschreibung
1	Connecteur sonde / Connettore sonda / Sonden-Kontakt
2	Bus de connexion Airzone / Bus di collegamento Airzone / Airzone Anschlussbus
3	Connexion thermostat / Collegamento termostato / Thermotatverbindung
4	Détecteur de présence / Contatto presenza / Präsenzkontakt
5	Contact de fenêtre / Contatto finestra / Fensterkontakt

(FR) Utiliser un câble blindé pour la connexion du contact de fenêtre.
(IT) Utilizzare il cavo schermato per il collegamento del contatto della finestra.
(DE) Für den Anschluss des Fensterkontakts ist ein abgeschirmtes Kabel zu verwenden.

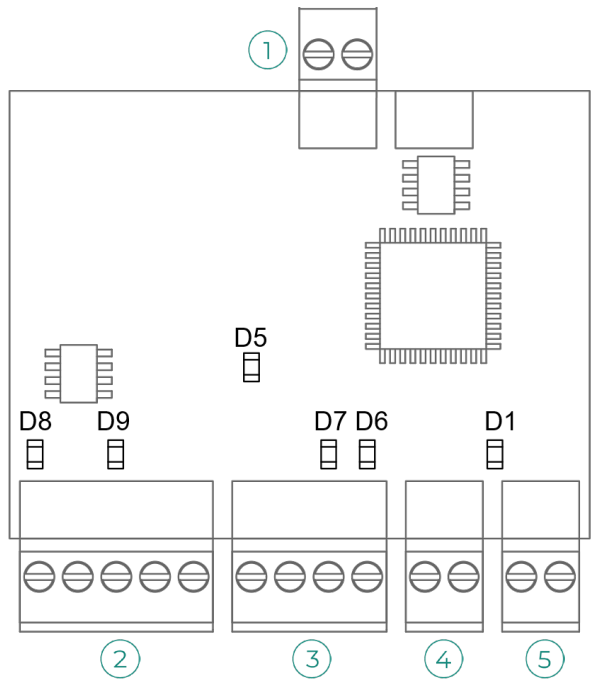

(ES) AUTODIAGNÓSTICO
(EN) SELF-DIAGNOSIS
(PT) AUTODIAGNÓSTICO

	Significado / Meaning / Significado		
D1	Actividad del módulo Module operating Atividade do módulo	Parpadeo Blinking Pisca	Verde Green Verde
D5	Alimentación Power supply Alimentação	Fijo Solid Fixo	Rojo Red Vermelho
D6	Recepción de datos del termostato Data reception from thermostat Receção de dados do termostato	Parpadeo Blinking Pisca	Verde Green Verde
D7	Transmisión de datos del termostato Data transmission from thermostat Transmissão de dados do termostato	Parpadeo Blinking Pisca	Rojo Red Vermelho
D8	Recepción de datos del bus de conexión Airzone Data reception from Airzone connection bus Receção de dados do barramento de conexão Airzone	Parpadeo Blinking Pisca	Verde Green Verde
D9	Transmisión de datos del bus de conexión Airzone Data transmission from Airzone connection bus Transmissão de dados do barramento de conexão Airzone	Parpadeo Blinking Pisca	Rojo Red Vermelho

(FR) AUTODIAGNOSTIC
(IT) AUTODIAGNOSI
(DE) SELBSTDIAGNOSE

	Signification / Significato / Bedeutung		
D1	Activité del módulo Attività del modulo Funktion derModul	Clignotement Lampeggia Blinken	Vert Verde Grün
D5	Alimentation Alimentazione Versorgung	Fixe Fisso Fest	Rouge Rosso Rot
D6	Réception de données du thermostat Ricezione dati dal termostato Empfang der thermostat daten	Clignotement Lampeggia Blinken	Vert Verde Grün
D7	Transmission de données au thermostat Trasmissione dati al termostat Senden der thermostat daten	Clignotement Lampeggia Blinken	Rouge Rosso Rot
D8	Réception de données du bus de connexion Airzone Ricezione dati dal bus di collegamento Airzone Empfang der Airzone Anschlussbus	Clignotement Lampeggia Blinken	Vert Verde Grün
D9	Transmission de données au bus de connexion Airzone Trasmissione dati al bus di collegamento Airzone Senden der Airzone Anschlussbus	Clignotement Lampeggia Blinken	Rouge Rosso Rot

(ES) MONTAJE
(EN) ASSEMBLY
(PT) MONTAGEM
(FR) MONTAGE
(IT) MONTAGGIO
(DE) MONTAGE

1

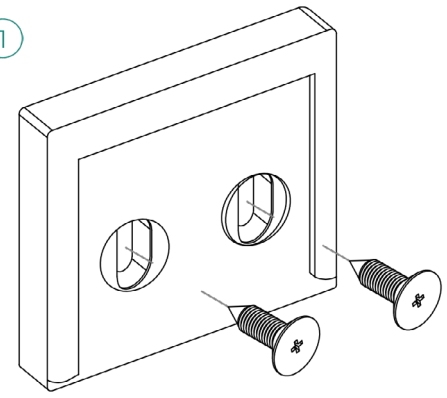

2

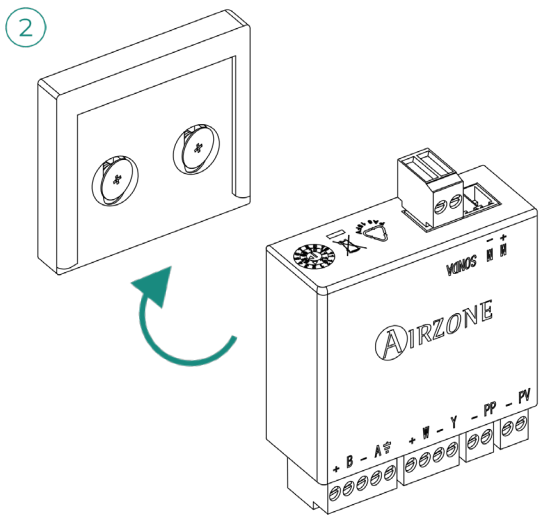

(ES) CONEXIÓN
(EN) CONNECTION
(PT) CONEXÃO

(ES) Para la conexión de más de 6 módulos por Blueface o 10 sin Blueface, es necesaria una fuente externa, AZX6POWER. Estos valores pueden verse afectados en función de la distancia entre ellos.

(EN) In order to connect more than 6 modules via Blueface or 10 without Blueface, it is necessary to have an external power supply (AZX6POWER). These values can be altered depending on the separation distance among them.

(PT) Para conectar mais de 6 módulos por Blueface ou 10 sem Blueface, é necessária uma fonte externa, AZX6POWER. Esses valores podem variar em função da distância entre eles.

(FR) CONNEXION
(IT) COLLEGAMENTI
(DE) VERBINDUNG

(FR) Pour connecter plus de 6 modules par Blueface ou 10 modules sans Blueface, il est indispensable de disposer d'une source externe AZX6POWER. Ces valeurs peuvent varier en fonction de la distance entre ceux-ci.

(IT) Per il collegamento di oltre 6 moduli mediante Blueface o di 10 senza Blueface è necessaria una fonte esterna AZX6POWER. Questi valori possono essere condizionati in base alla loro distanza.

(DE) Zum Anschluss von mehr als 6 Blueface-Modulen bzw. 10 Modulen ohne Blueface ist eine externe Quelle AZX6POWER erforderlich. Diese Werte können je nach Entfernung zwischen ihnen Änderungen unterliegen.

2

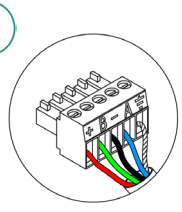

A	Azul	Blue	Azul	Bleu	Blu	Blau
–	Negro	Black	Negro	Noir	Nero	Schwarz
B	Verde	Green	Verde	Vert	Verde	Grün
+	Rojo	Red	Vermelho	Rouge	Rosso	Rot
⏚	Malla	Shield	Malha	Tresse de blindage	Schermatura	Schwarzer Kabelschirm

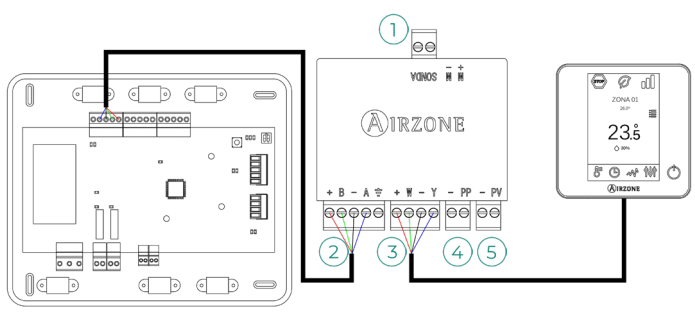

(ES) No conectar polo "-" en borna "+". Puede dañar el dispositivo.
(EN) Do not connect the "-" pole to the "+" terminal. It may damage the device.
(PT) Não conectar pólo "-" em terminal "+". Pode danificar o dispositivo.
(FR) Ne pas connecter le pôle "-" dans la borne "+". Cela peut endommager le dispositif.
(IT) Non collegare il polo "-" nel connettore"+". Potrebbe danneggiare il dispositivo.
(DE) Minuspol nicht an Plusklemme anschließen. Kann das Gerät beschädigen.

3

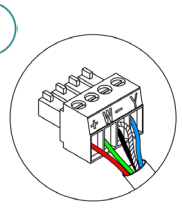
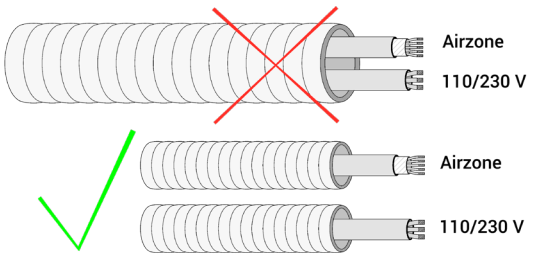
Y	Azul	Blue	Azul	Bleu	Blu	Blau
–	Negro Malla	Black Shield	Negro Malha	Noir Tresse de blindage	Nero Schermatura	Schwarz Schwarzer Kabelschirm
W	Verde	Green	Verde	Vert	Verde	Grün
+	Rojo	Red	Vermelho	Rouge	Rosso	Rot