ES BASE MÓDULO ZONA CABLE AIRZONE UNIDAD INDIVIDUAL PARA PASARELA

Módulo para el control de unidades individuales mediante pasarela (*ver ficha técnica de la pasarela para más información*) y comunicación con el termostato de la zona mediante cable. Alimentación externa a 110 / 230 Vac. Montaje en carril DIN o superficie.

Funcionalidades:

- Entrada para la detección de ventana abierta.
- Entrada para la detección de presencia.
- Entrada de sonda.
- Función de sonda remota y sonda distribuida.

EN AIRZONE BASE INDIVIDUAL UNIT ZONE MODULE WIRED FOR GATEWAY

Module for controlling individual units through gateway (*for more information, see the technical datasheet of the gateway*). Wired communications with zone thermostat. Externally powered at 110 / 230 Vac. Mounted on DIN rail or on wall.

Functionalities:

- Input for detection of open windows.
- Input for detection of presence.
- Probe input.
- Remote probe function and distributed probe function.

PT BASE MÓDULO ZONA CABO AIRZONE UNIDADE INDIVIDUAL PARA GATEWAY

Módulo para controlo de unidades individuais através de gateway (*ver a ficha técnica do gateway para obter mais informações*) e comunicação com o termostato da zona através de cabo. Alimentação externa a 110 / 230 Vac. Montagem em trilho DIN ou superfície.

Funcionalidades:

- Entrada para deteção de janela aberta.
- Entrada para deteção de presença.
- Entrada de sonda.
- Função de sonda remota e sonda distribuída.

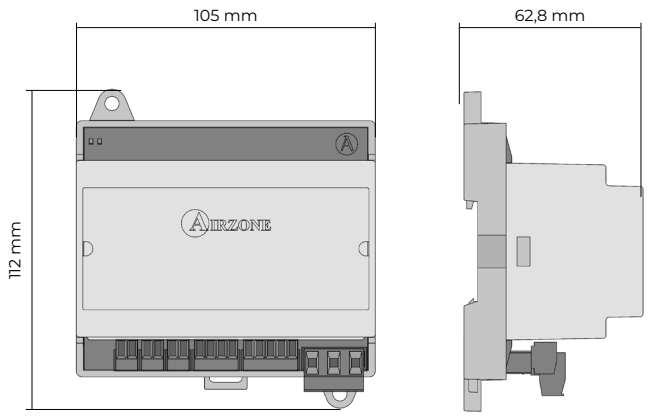

FR BASE MODULE ZONE IBPRO32 AIRZONE UNITÉ INDIVIDUELLE FILAIRE PAR PASSERELLE

Module pour le contrôle des unités individuelles par passerelle (voir fiche technique de la passerelle pour plus de détails) et communication avec le thermostat de la zone par câble. Alimentation externe à 110 / 230 Vca. Montage sur rail DIN ou en saillie.

Fonctionnalités :

- Entrée pour la détection de fenêtres ouvertes.
- Entrée pour la détection de présence.
- Entrée de sonde.
- Fonction de sonde à distance et sonde distribuée.

IT BASE MODULO DI ZONA AIRZONE UNITÁ INDIVIDUALE A CAVO NO INTERFACCIA

Modulo per il controllo di unità individuali mediante interfaccia (consultare la scheda tecnica dell'interfaccia per ulteriori informazioni) e comunicazione con il termostato della zona via cavo. Alimentazione esterna a 110 / 230 Vac. Installazione su guida DIN o superficie.

Funzionalità:

- Entrata per il rilevamento di finestra aperta.
- Entrata per il rilevamento di presenza.
- Entrata della sonda.
- Funzione sonda remota e sonda distribuita.

AZDI6ZM0xxxC

Acuazone
Innobus Pro32

AIRZONE

FTAZDI6ZMPCD100

ES EN PT FR IT DE

DE BASIS MODULZONE KABEL AIRZONE EINZELGERÄT ÜBER GATEWAY

Modul zur Steuerung von Einzelgeräten über Gateway (siehe technisches Merkblatt des Gateways für weitere Informationen) und Kommunikation mit dem Zonenthermostat über Kabel. Externe Stromversorgung 110 / 230 VAC. Montage auf DIN-Schiene oder Oberfläche.

Funktionen:

- Eingang zur Erkennung eines offenen Fensters.
- Eingang zur Präsenzerkennung.
- Sondeneingang.
- Funktion Remote-Sonde und dezentrale Sonde.

(ES) CARACTERÍSTICAS TÉCNICAS
(EN)TECHNICAL SPECS
(PT) CARACTERÍSTICAS TÉCNICAS

Alimentación y consumo / Power supply and consumption / Alimentaçao e consumo	
Tipo de alimentación / Type of power supply / Tipo de alimentação	Vac
V max	110 / 230 V
I max	0,5 A
Consumo Stand-by / Stand-by consumption / Consumo em stand-by	0,4 W
Bus de conexión Airzone / Airzone connection bus / Barramento de conexão Airzone	
Tipo de cable / Type of cable / Tipo de cabo	Trenzado y apantallado Shielded twisted pair Trançado e blindado
Hilos de comunicación / Communication wires / Fios de comunicação	2 x 0,22 mm²
Hilos de alimentación / Power supply wires / Fios de alimentação	2 x 0,5 mm²
Distancia máxima / Maximum distance / Distância máxima	100 m
Conexión termostato / Thermostat connection / Conexão termostato	
Tipo de cable / Type of cable / Tipo de cabo	Trenzado y apantallado Shielded twisted pair Trançado e blindado
Hilos de comunicación / Communication wires / Fios de comunicação	2 x 0,22 mm²
Hilos de alimentación / Power supply wires / Fios de alimentação	2 x 0,5 mm²
Distancia máxima / Maximum distance / Distância máxima	40 m
Entradas digitales y analógicas / Analog and digital inputs / Entradas digitais e analógicas	
Detectores de ventana y presencia Window and presence contacts Detetores de janela e presença	Libre de tensión Voltage-free Livre de tensão
Distancia máxima / Maximum distance / Distância máxima	10 m
Entrada analógica / Analog input / Entrada analógica	NTC 10 KΩ a 25 °C
Distancia máxima / Maximum distance / Distância máxima	3 m
Aspectos mecánicos / Mechanical aspects / Aspectos mecânicos	
Montaje / Assembly / Montagem	Sobre carril DIN o Superficie On DIN rail or wall Sobre trilho DIN ou superfície
En unidades DIN / In DIN units / Em unidades DIN	6

(FR) CARACTÉRISTIQUES TECHNIQUES
(IT) CARATTERISTICHE TECNICHE
(DE) TECHNISCHE DATEN

Alimentation et consommation / Alimentazione e consumo / Stromversorgung und Verbrauch	
Type d'alimentation / Tipo di alimentazione / Versorgungsart	Vac
V max	110 / 230 V
I max	0,5 A
Consommation Stand-by / Consumo Stand-by / Stand-by-Leistungsaufnahme	0,4 W
Bus de connexion Airzone / Bus di collegamento Airzone / Airzone Anschlussbus	
Type de câble / Tipo di cavo / Kabeltyp	Torsadé et blindé Trecciato e schermato Umflochten und abgeschirmt
Fils de communications / Poli di comunicazione / Kommunikationsleitung	2 x 0,22 mm²
Fils d'alimentation / Poli di alimentazione / Versorgungsleitung	2 x 0,5 mm²
Distance maximale / Distanza massima / Max. Abstand	100 m
Connexion thermostat / Collegamento termostato / Thermotatverbindung	
Type de câble / Tipo di cavo / Kabeltyp	Torsadé et blindé Trecciato e schermato Umflochten und abgeschirmt
Fils de communications / Poli di comunicazione / Kommunikationsleitung	2 x 0,22 mm²
Fils d'alimentation / Poli di alimentazione / Versorgungsleitung	2 x 0,5 mm²
Distance maximale / Distanza massima / Max. Abstand	40 m
Entrées numériques et analogiques / Entrate digitali e analogiche / Digitale und analoge Eingänge	
Détecteurs de fenêtres et de présence Rilevatori di finestra e presenza Fenster- und Präsenzdetektoren	Libre de tension Libere da tensione Spannungsfrei
Distance maximale / Distanza massima / Max. Abstand	10 m
Entrée analogique / Entrata analogica / Analoger Eingang	NTC 10 KΩ a 25 °C
Distance maximale / Distanza massima / Max. Abstand	3 m
Aspects mécaniques / Aspetti meccanici / Mechanische Aspekte	
Montage / Montaggio / Montage	Sur rail DIN ou en saillie Su guida DIN o superficie Auf DIN-Schiene oder Oberfläche
En unités DIN / Unità DIN / In DIN-Einheiten	6

airzonecontrol.com

Marie Curie, 21
29590 Málaga, Spain

(ES) ELEMENTOS DEL DISPOSITIVO
(EN) DEVICE ELEMENTS
(PT) ELEMENTOS DO DISPOSITIVO

Nº	Descripción / Description / Descriçao
1	Conexión pasarela / Gateway connection / Conexão gateway
2	Entrada sonda / Probe input / Entrada de sonda
3	Contacto ventana / Window contact / Contacto janela
4	Contacto presencia / Presence contact / Contacto presença
5	Conexión termostato / Thermostat connection / Conexão termostato
6	Bus de conexión Airzone / Airzone connection bus / Barramento de conexão Airzone
7	Alimentación / Power supply / Alimentação

(ES) Para la conexión del contacto ventana utilizar cable apantallado.
(EN) Use a shielded twisted pair to connect the window contact.
(PT) Para conexão do contacto da janela, utilizar cabo blindado.

(FR) ÉLÉMENTS DU DISPOSITIF
(IT) ELEMENTI DEL DISPOSITIVO
(DE) GERÄTEBESTANDTEILE

Nº	Description / Descrizione / Beschreibung
1	Connexion passerelle / Collegamento interfaccia / Gatewayverbindung
2	Entrée sonde / Entrata sonda / Sondeneingang
3	Contact de fenêtre / Contatto finestra / Fensterkontakt
4	Détecteur de présence / Contatto presenza / Präsenzkontakt
5	Connexion thermostat / Collegamento termostato / Thermotatverbindung
6	Bus de connexion Airzone / Bus di collegamento Airzone / Airzone Anschlussbus
7	Alimentation / Alimentazione / Versorgung

(FR) Utiliser un câble blindé pour la connexion du contact de fenêtre.
(IT) Utilizzare il cavo schermato per il collegamento del contatto della finestra.
(DE) Für den Anschluss des Fensterkontakts ist ein abgeschirmtes Kabel zu verwenden.

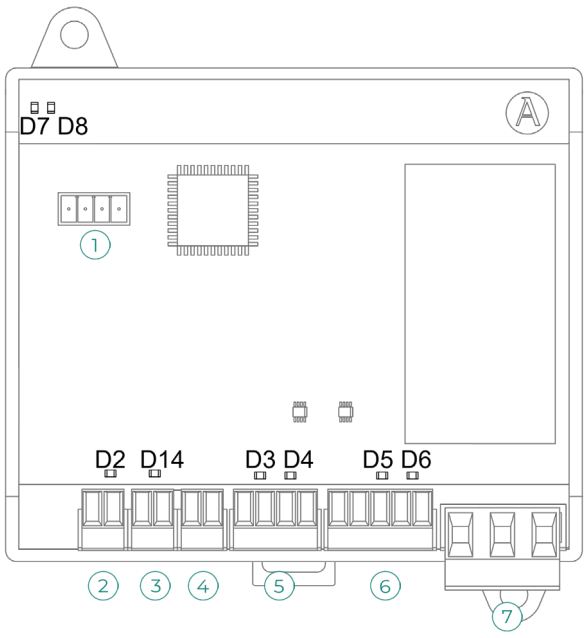

(ES) AUTODIAGNÓSTICO
(EN) SELF-DIAGNOSIS
(PT) AUTODIAGNÓSTICO

	Significado / Meaning / Significado		
D2	Alimentación Power supply Alimentação	Fijo Solid Fixo	Rojo Red Vermelho
D3	Transmisión de datos del termostato Data transmission from thermostat Transmissão de dados do termostato	Parpadeo Blinking Pisca	Rojo Red Vermelho
D4	Recepción de datos del termostato Data reception from thermostat Receção de dados do termostato	Parpadeo Blinking Pisca	Verde Green Verde
D5	Transmisión de datos del bus de conexión Airzone Data transmission from Airzone connection bus Transmissão de dados do barramento de conexão Airzone	Parpadeo Blinking Pisca	Rojo Red Vermelho
D6	Recepción de datos del bus de conexión Airzone Data reception from Airzone connection bus Receção de dados do barramento de conexão Airzone	Parpadeo Blinking Pisca	Verde Green Verde
D7	Transmisión de datos de la pasarela Data transmission from gateway Transmissão de dados do gateway	Parpadeo Blinking Pisca	Rojo Red Vermelho
D8	Recepción de datos de la pasarela Data reception from gateway Receção de dados da gateway	Parpadeo Blinking Pisca	Verde Green Verde
D14	Actividad del módulo Module activity Atividade do módulo	Parpadeo Blinking Pisca	Verde Green Verde

(FR) AUTODIAGNOSTIC
(IT) AUTODIAGNOSI
(DE) SELBSTDIAGNOSE

	Signification / Significato / Bedeutung		
D2	Alimentation Alimentazione Versorgung	Fixe Fisso Fest	Rouge Rosso Rot
D3	Transmission de données au thermostat Trasmissione dati al termostato Senden der thermostat daten	Clignotement Lampeggia Blinken	Rouge Rosso Rot
D4	Réception de données du thermostat Ricezione dati dal termostato Empfang der thermostat daten	Clignotement Lampeggia Blinken	Vert Verde Grün
D5	Transmission de données au bus de connexion Airzone Trasmissione dati al bus di collegamento Airzone Senden der Airzone Anschlussbusdaten	Clignotement Lampeggia Blinken	Rouge Rosso Rot
D6	Réception de données du bus de connexion Airzone Ricezione dati dal bus di collegamento Airzone Empfang der Airzone Anschlussbusdaten	Clignotement Lampeggia Blinken	Vert Verde Grün
D7	Transmission de données à la passerelle Trasmissione dati alla interfaccia Senden der gatewaydaten	Clignotement Lampeggia Blinken	Rouge Rosso Rot
D8	Réception de données à la passerelle Ricezione dati della interfaccia Empfang der gatewaydaten	Clignotement Lampeggia Blinken	Vert Verde Grün
D14	Activité du module Attività del modulo Funktion derModul	Clignotement Lampeggia Blinken	Vert Verde Grün

(ES) MONTAJE
(EN) ASSEMBLY
(PT) MONTAGEM
(FR) MONTAGE
(IT) MONTAGGIO
(DE) MONTAGE

A

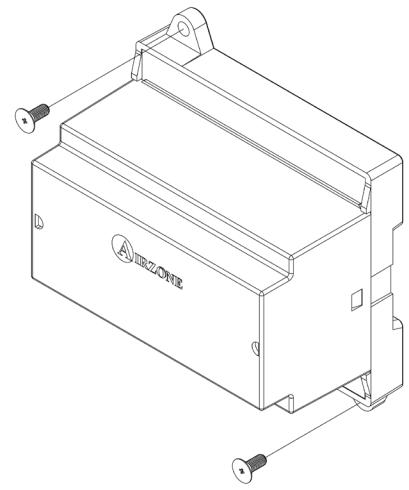

B

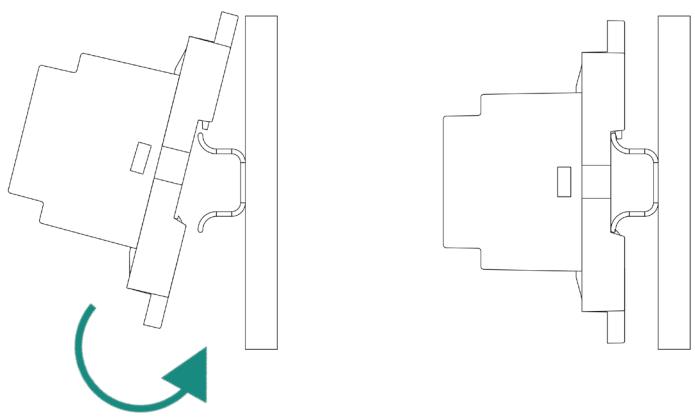

(ES) Para retirar el módulo, tire de la lengüeta hacia abajo para liberarlo.
(EN) To take the module away, pull the reed down to release it.
(PT) Para retirar o módulo, puxe-o da lingueta, para baixo, para liberá-lo.
(FR) Pour retirer et libérer le module, tirez la languette vers le bas.
(IT) Per estrarre il modulo tirare verso il basso la apposita linguetta.
(DE) Um das Modul zu entfernen, ziehen Sie an der Lasche nach unten, um es frei zu setzen.

(ES) CONEXIÓN
(EN) CONNECTION
(PT) CONEXÃO

(ES) No conectar polo "-" en borna "+". Puede dañar el dispositivo.
(EN) Do not connect the "-" pole to the "+" terminal. It may damage the device.
(PT) Não conectar pólo "-" em terminal "+". Pode danificar o dispositivo.

7

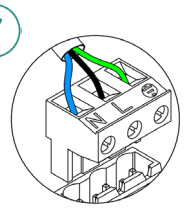

N Neutro I Neutral I Neutre I Neutro I Neutro I Neutralleiter
L Fase I Phase I Phase I Fase I Fase I Phase
⏚ Tierra I Ground I Terre I Terra I Terra I Schutzleiter

5

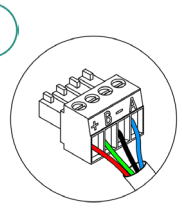

A Azul I Blue I Azul I Bleu I Blu I Blau
− Negro I Black I Negro I Noir I Nero I Schwarz
B Verde I Green I Verde I Vert I Verde I Grün
+ Rojo I Red I Vermelho I Rouge I Rosso I Rot

6

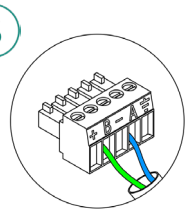

A Azul I Blue I Azul I Bleu I Blu I Blau
B Verde I Green I Verde I Vert I Verde I Grün

(FR) CONNEXION
(IT) COLLEGAMENTI
(DE) VERBINDUNG
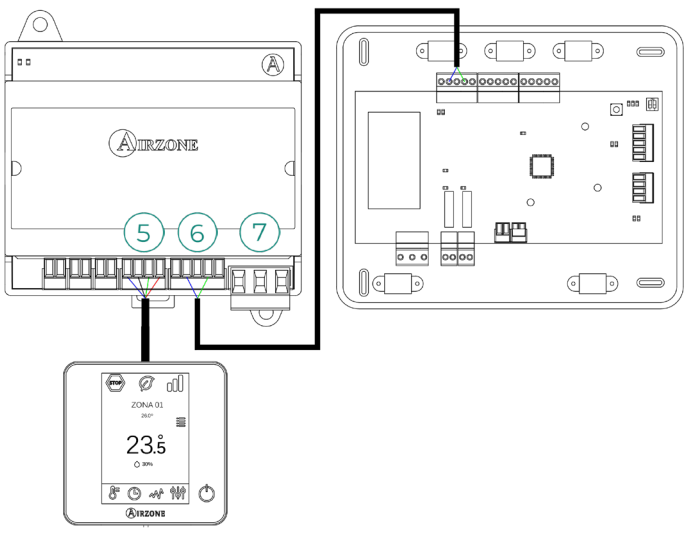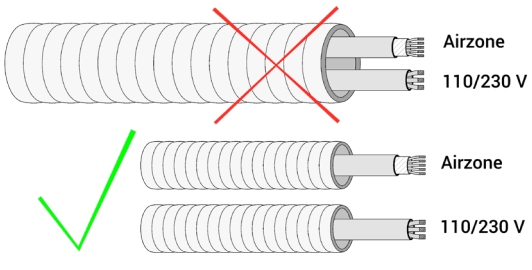
(FR) Ne pas connecter le pôle "-" dans la borne "+". Cela peut endommager le dispositif.
(IT) Non collegare il polo "-" nel connettore"+". Potrebbe danneggiare il dispositivo.
(DE) Minuspol nicht an Plusklemme anschließen. Kann das Gerät beschädigen.