ES TERMOSTATO CABLE AIRZONE AIDOO PRO BLUEFACE ZERO

Interfaz gráfico a color con pantalla capacitiva y acabado en acero y cristal, para el control de zona en un sistema Airzone. Alimentado a través del Aidoo. Comunicaciones vía cable. Disponible en blanco y negro.

Funcionalidades:

- 6 idiomas disponibles (español, inglés, francés, italiano, alemán y portugués).
- Control de temperatura (°C/°F), modo de funcionamiento y velocidad del sistema.
- Lectura de temperatura ambiente y humedad relativa de zona.
- Función Sleep.
- Alarma acústica configurable por detección de fuga de R32.

EN AIRZONE AIDOO PRO BLUEFACE ZERO THERMOSTAT WIRED

Color graphic interface with capacitive screen for controlling a zone in Airzone systems. Finished in steel and glass. Wired communications. Powered by Aidoo. Available in white or black.

Functionalities:

- Available in Spanish, English, French, Italian, German and Portuguese.
- Control of temperature (°C/°F), operating mode and system speed.
- Room temperature and relative humidity reading.
- Sleep function.
- Configurable acoustic alarm for R32 leak detection.

PT TERMOSTATO CABO AIRZONE AIDOO PRO BLUEFACE ZERO

Interface gráfica colorida com tela capacitiva e acabamento em aço e cristal para controlo de zona em sistema Airzone. Comunicação via cabo. Alimentado através da Aidoo. Disponível em branco e preto.

Funcionalidades:

- 6 idiomas (Espanhol, Inglês, Francês, Italiano, Alemão e Português).
- Controlo de temperatura (°C/°F), modo de funcionamento e velocidade do sistema.
- Leitura de temperatura ambiente e humidade relativa da zona.
- Função Sleep.
- Alarme acústico configurável para detecção de vazamento de R32.

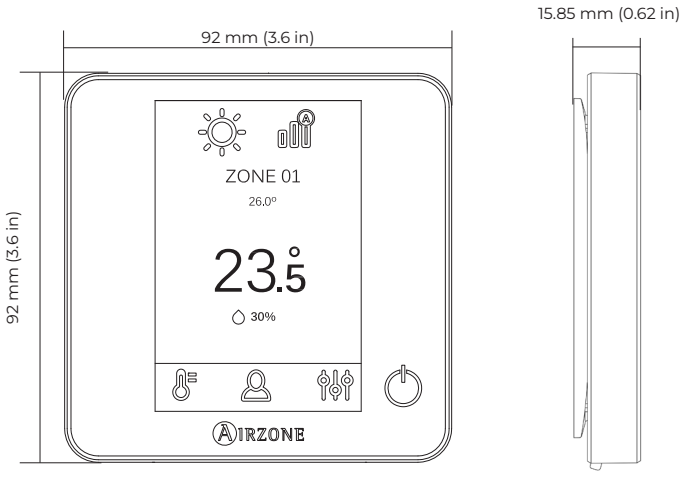

AZAI6BLUEZEROC [B/N]

AIRZONE

FTAZAI6TBFZD102

ES EN PT FR IT DE

FR THERMOSTAT AIRZONE AIDOO PRO BLUEFACE ZERO FILAIRE

Interface graphique couleur à écran capacitif et finition en acier et verre qui permet le contrôle d'une zone dans un système Airzone. Communications par câble. Alimenté au travers de Aidoo. Disponible en blanc et en noir.

Fonctionnalités :

- 6 langues disponibles (Espagnol, Anglais, Français, Italien, Allemand et Portugais).
- Contrôle de la température (°C / °F), du mode de fonctionnement et de la vitesse de ventilation du système.
- Affichage de la température ambiante et de l'humidité relative de la zone.
- Fonction Sleep.
- Alarme acoustique configurable pour détection de fuite de R32.

IT TERMOSTATO AIRZONE AIDOO PRO BLUEFACE ZERO A CAVO

Interfccia grafica a colori con schermo capacitivo e finitura in acciaio e vetro per il controllo di zona in un sistema Airzone, comunicazione tramite cavo. Comunicazione tramite cavo. Alimentazione diretta dalla Aidoo. Disponibile nei colori bianco e nero.

Funzionalità:

- 6 lingue disponibili (Spagnolo, Inglese, Francese, Italiano, Tedesco e Portoghese).
- Controllo della temperatura (°C/°F), modo di funzionamento e velocità di ventilazione.
- Lettura della temperatura ambiente e della umidità relativa della zona.
- Funzione Sleep.
- Allarme acustico configurabile per rilevamento di perdite di R32.

DE KABELTHERMOSTAT AIRZONE AIDOO PRO BLUEFACE ZERO

Farbgrafikschnittstelle mit berührungsempfindlichem Display, Ausführung in Stahl und Glas, für die Bereichssteuerung in Airzone-Systemen. Verbindung über Kabel. Betätigung durch die Aidoo. Lieferbar in Weiß oder Schwarz.

Funktionsumfang:

- Verfügbar in 6 Sprachen (Spanisch, Englisch, Französisch, Italienisch, Deutsch, Portugiesisch).
- Temperatursteuerung (°C/°F), Funktionsart und Systemgeschwindigkeit.
- Ablesen der Raumtemperatur und relativen Luftfeuchtigkeit im Bereich.
- Sleep-Funktion.
- Konfigurierbarer akustischer Alarm für R32-Lecksuche.

(ES) CARACTERÍSTICAS TÉCNICAS
(EN)TECHNICAL SPECS
(PT) CARACTERÍSTICAS TÉCNICAS

Alimentación y consumo / Power supply and consumption / Alimentação e consumo	
V máx.	12 Vdc
I máx.	500 mA
Consumo Stand-by / Stand-by consumption / Consumo em stand-by	0.672 W
Conexión y comunicaciones / Connection and communications / Conexão e comunicação	
Tipo de cable / Type of cable / Tipo de cabo	Trenzado y apantallado / Shielded twisted pair / Trançado e blindado
Hilos de comunicación / Communication wires / Fios de comunicação	Min: 2 x 0.2 mm² (AWG 24 – 2 wired) Max: 2 x 1.5 mm² (AWG 16 – 2 wired)
Hilos de alimentación / Power supply wires / Fios de alimentação	Min: 2 x 0.2 mm² (AWG 24 – 2 wired) Max: 2 x 1.5 mm² (AWG 16 – 2 wired)
Distancia máxima / Maximum distance / Distância máxima	40 m (131 ft)
Temperaturas operativas / Operating temperaturas / Temperatura de operação	
Almacenaje / Storage / Armazenamento	- 20 ... 70 °C (-4 ... 158 °F)
Funcionamiento / Operation / Funcionamento	0 ... 50 °C (32 ... 122 °F)
Rango de humedad de funcionamiento / Operating humidity range / Intervalo de humidade de funcionamento	5 ... 90 % (sin condensación) (non-condensing) (sem condensação)
Rango de temperatura de consigna / Set point temperature range / Intervalo da temperatura de referência	15 ... 30 °C (59 ... 86 °F)
Precisión de lectura / Reading accuracy / Precisão de leitura	± 0.1 °C (± 1 °F)
Precisión de representación / Display accuracy / Precisão de representação	± 0.1 °C (± 1 °F)
Humedad relativa / Relative humidity / Humidade relativa	± 4 %
Aspectos mecánicos / Mechanical aspects / Aspectos mecânicos	
Grado de protección / Protection class / Grau de proteção	IP 30
Tipo de sonda / Type of probe / Tipo de sonda	Airzone_NTC_10K
Peso / Weight / Peso	198 g (0.44 lb)
Altura máxima de funcionamiento / Maximum operating height / Altura máxima de funcionamento	2000 m (6562 ft)

(FR) CARACTÉRISTIQUES TECHNIQUES
(IT) CARATTERISTICHE TECNICHE
(DE) TECHNISCHE DATEN

Alimentation et consommation / Alimentazione e consumo / Stromversorgung und Verbrauch	
V máx.	12 Vdc
I máx.	500 mA
Consommation Stand-by / Consumo Stand-by / Stand-by-Leistungsaufnahme	0.672 W
Connexion et communications / Collegamenti e comunicazione / Anschluss und Verbindungen	
Type de câble / Tipo di cavo / Kabeltyp	Torsadé et blindé / Twistato e schermato / Umflochten und abgeschirmt
Fils de communications / Poli di comunicazione / Kommunikationsleitung	Min: 2 x 0.2 mm² (AWG 24 – 2 wired) Max: 2 x 1.5 mm² (AWG 16 – 2 wired)
Fils d'alimentation / Poli di alimentazione / Versorgungs-leitung	Min: 2 x 0.2 mm² (AWG 24 – 2 wired) Max: 2 x 1.5 mm² (AWG 16 – 2 wired)
Distance maximale / Distanza massima / Max. Abstand	40 m (131 ft)
Températures opérative / Termperature operative / Betriebstemperaturen	
De stockage / Stoccaggio / Lagerung	- 20 ... 70 °C (-4 ... 158 °F)
De fonctionnement / Funzionamento / Betrieb	0 ... 50°C (32 ... 122 °F)
Plage d'humidité de fonctionnement / Rango di umidità di funzionamento / Zulässige Luftfeuchtigkeit	5 ... 90% (sans condensation) (senza condensazione) (nicht-kondensierend)
Plage de température de consigne / Rango di temperature impostabile / Solltemperaturbereich	15 ... 30 °C (59 ... 86 °F)
Précision de lecture / Precisione di lettura / Ablesegenauigkeit	± 0.1 °C (± 1 °F)
Précision d'affichage / Precisione di rappresentazione / Angabegenauigkeit	± 0.1 °C (± 1 °F)
Humidité relative / Umidità relativa / Relative Luftfeuchtigkeit	± 4 %
Aspects mécaniques / Aspetti meccanici / Mechanische Aspekte	
Degré de protection / Grado di protezione / Schutzklasse	IP 30
Type de sonde / Tipo di sonda / Sondentyp	Airzone_NTC_10K
Poids / Peso / Gewicht	198 g (0.44 lb)
Hauteur maximale de fonctionnement / Altezza massima di funzionamento / Maximale Betriebshöhe	2000 m (6562 ft)

airzonecontrol.com

Marie Curie, 21
29590 Málaga, Spain

(ES) MONTAJE Y CONEXIÓN / (EN) ASSEMBLY AND CONNECTION / (PT) MONTAGEN E CONEXÃO / (FR) MONTAGE ET CONNEXION / (IT) MONTAGGIO E COLLEGAMENTI / (DE) MONTAGE UND VERBINDUNG

1.

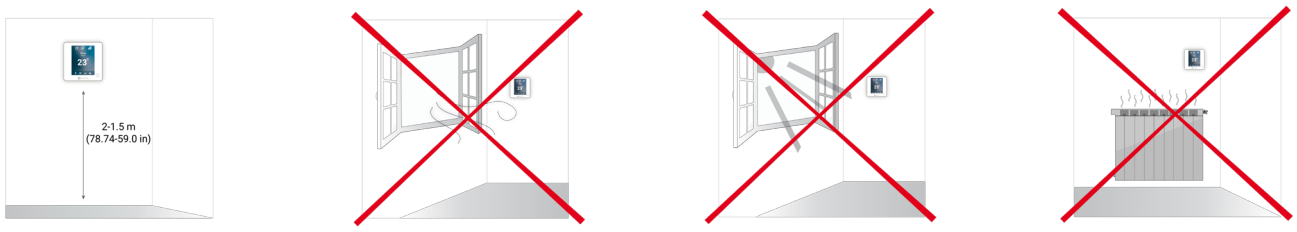

2.

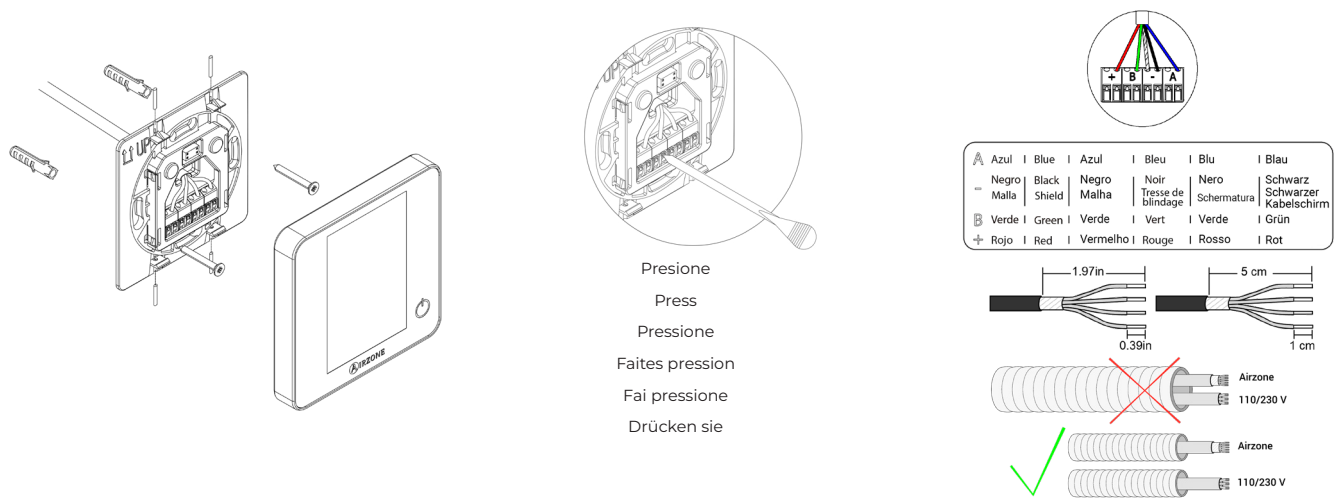

3.

Aidoo Pro Fancoil

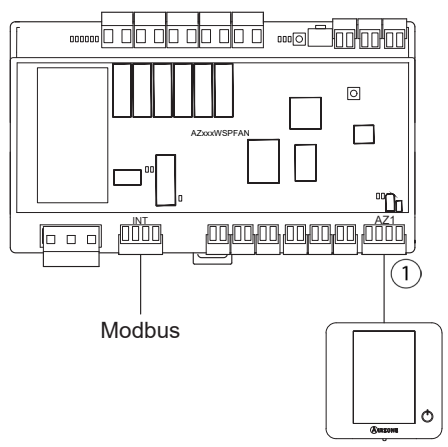

Aidoo Pro DX

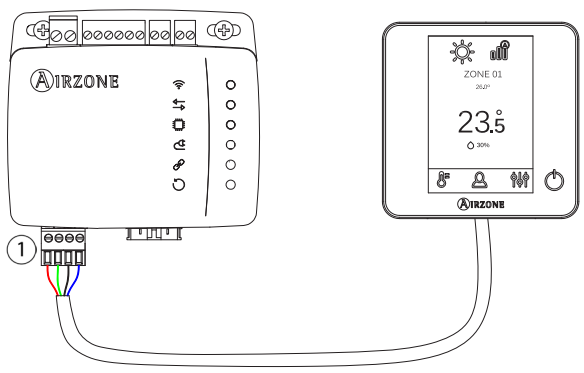

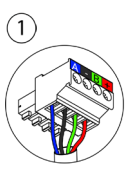

A Azul I Blue I Azul I Bleu I Blu I Blau
– Negro I Black I Negro I Noir I Nero I Schwarz
B Verde I Green I Verde I Vert I Verde I Grün
+ Rojo I Red I Vermelho I Rouge I Rosso I Rot

(ES) FUNCIONALIDADES
(EN) FUNCTIONALITIES
(PT) FUNCIONALIDADES
(FR) FONCTIONNALITÉS
(IT) FUNZIONALITÀ
(DE) FUNKTIONSUMFANG

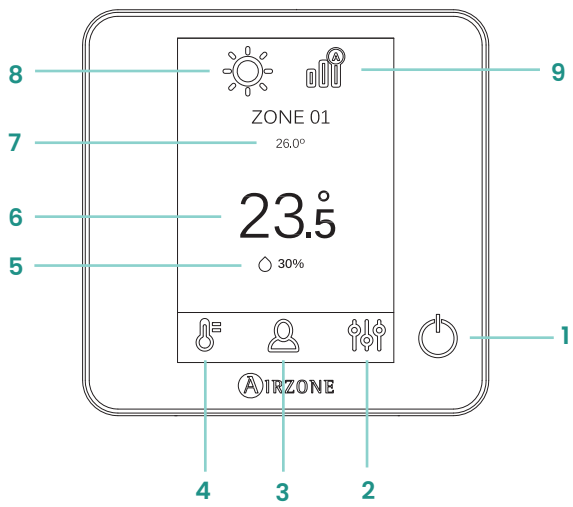

Nº	Descripción / Description / Descrição
1	On/Off (zona / zone / zona)
2	Menú configuración de zona / Zone settings menu / Menu de configuração da zona
3	Ajustes de usuario / User settings / Configurações do utilizador
4	Vuelve a la pantalla principal / Return to the main screen / Volta à tela principal
5	Humedad relativa de zona / Room relative humidity / Humidade relativa da zona
6	Temperatura de consigna / Set point temperatura / Temperatura de referência
7	Temperatura ambiente / Room temperature / Temperatura ambiente
8	Menú de modos de funcionamiento / Operating mode menu / Menu de modos de funcionamento
9	Menú de velocidad del sistema / System speed menu / Menu de velocidade do sistema

Nº	Description / Descrizione / Beschreibung
1	On/Off (zone / zona / Zonen)
2	Menu Configuration de zone / Menu Configurazione di zona / Menü Bereichskonfiguration
3	Paramètres de l'utilisateur / Impostazioni utente / Benutzereinstellungen
4	Retourne à l'écran principal / Torna alla schermata principale / Zurück zum Hauptbildschirm
5	Humidité relative de la zone / Umidità relativa in ambiente / Relativen Luftfeuchtigkeit im Bereich
6	Température de consigne / Impostazione temperatura / Solltemperatur
7	Température ambiante / Temperatura ambiente / Raumtemperatur
8	Menu mode de fonctionnement / Menu modo di funzionamento / Menü Betriebsmodus
9	Menu de vitesse de ventilation du système / Menù delle velocità di ventilazione / Menü Systemgeschwindigkeit

(ES) AUTODIAGNÓSTICO
(EN) SELF-DIAGNOSIS
(PT) AUTODIAGNÓSTICO

	Errores de comunicación / Communication errors / Erros de comunicaçao
1	Termostato – Central Thermostat - Main control board Termostato – Central
	Otros errores / Other errors / Outros erros
5	Sonda de temperatura en circuito abierto Open circuit temperature probe Sonda de temperatura em circuito aberto
6	Sonda de temperatura en cortocircuito Short circuit temperature probe Sonda de temperatura em curto-circuito
F05-H	Sonda de temperatura batería de calor en circuito abierto Heat battery temperature sensor is opened Sonda de temperatura da bateria de calor em circuito aberto
F05-C	Sonda de temperatura batería de frío en circuito abierto Cold battery temperature sensor is opened Sonda de temperatura da bateria de frio em circuito aberto
F06-H	Sonda de temperatura batería de calor en cortocircuito Heat battery temperature sensor is short circuited Sonda de temperatura da bateria de calor em curto-circuito
F06-C	Sonda de temperatura batería de frío en cortocircuito Cold battery temperature sensor is short circuited Sonda de temperatura da bateria de frio em curto-circuito

(FR) AUTODIAGNOSTIC
(IT) AUTODIAGNOSI
(DE) SELBSTDIAGNOSE

	Erreurs de communication / Errori di comunicazione / Kommunikationsfehler
1	Thermostat – Platine centrale Termostato – Scheda centrale Thermostat – Zentrale
	Autres erreurs / Altri errori / Sonstige Fehler
5	Sonde de température en circuit ouvert Sonda di temperatura in circuito aperto Stromkreisunterbrechung am Temperaturfühler
6	Sonde de température en court-circuit Sonda di temperatura in cortocircuito Kurzschluss am Temperaturfühler
F05-H	Sonde de température de la batterie du chauffage en circuit ouvert Sonda di temperatura della batteria di riscaldamento in circuito aperto Temperatursonde der Heizbatterien in offenem Stromkreislauf
F05-C	Sonde de température de la batterie du refroidissement en circuit ouvert Sonda di temperatura della batteria di raffreddamento in circuito circuito aperto Temperatursonde der Kühlbatterien in offenem Stromkreislauf
F06-H	Sonde de température de la batterie du chauffage en court-circuit Sonda di temperatura della batteria di riscaldamento in cortocircuito Temperatursonde der Heizbatterien in Kurzschluss
F06-C	Sonde de température de la batterie du refroidissement en court-circuit Sonda di temperatura della batteria di raffreddamento in cortocircuito Temperatursonde der Kühlbatterien in Kurzschluss