AZEZ6xxxaa / AZZS6xxxaa / AZEX6aa

FTAZEX6C101

ES EN PT FR IT DE

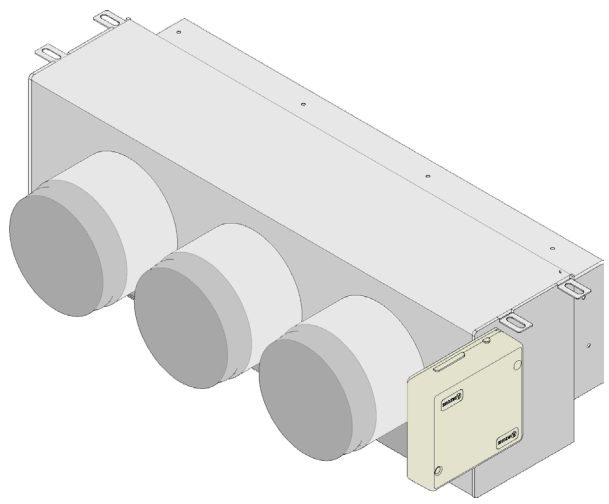

ES PLENUM EASYZONE

Plénum motorizado Airzone con cuello para la adaptación mecánica a las principales unidades de conductos. El plénum motorizado Airzone incluye:

- Central del sistema (Airzone Central V1.3), encargada de gestionar el sistema, mediante dispositivos cableados e inalámbricos.
- Pasarela de comunicación (ver ficha técnica de la pasarela para más información).
- Compuertas circulares de 150/200 mm de diámetro.
- Sistema de regulación manual de caudal.
- Entrada para la ventilación mecánica controlada (VMC), diámetro equivalente de 150 mm (Disponible sólo en ST y SL).

En función del plénum (nº de compuertas y configuración) y de la unidad interior a controlar, la presión sonora puede variar ±3 dB(A) y la pérdida de carga puede variar desde 5 hasta 15 Pa.

Para más información de nuestros productos remítase a myzone.airzone.es

EN EASYZONE PLENUM

Airzone motorized plenum with neck that mechanically adapts to the main ducted AC units. Airzone motorized plenum includes:

- Main control board (Airzone Central V1.3) that controls the system through wired and wireless devices.
- Communication gateway (for more information, see the technical datasheet of the gateway).
- Round dampers of 150/200 mm in diameter.
- Manual airflow control system.
- Controlled mechanical ventilation (CMV) input of 150 mm in diameter (Available only in ST and BS).

Depending on the motorized plenum (nº of dampers and settings) and the controlled indoor unit, the sound pressure may vary to ±3 dB(A) and the pressure drop may vary from 5 to 15 Pa.

For further information about our products, go to myzone.airzone.es

PT PLENUM EASYZONE

Plenum motorizado Airzone com encaixe para adaptação mecânica às principais unidades de condutas. O plenum motorizado Airzone inclui:

- Central do sistema (Airzone Central V1.3) responsável pela gestão do sistema, mediante dispositivos com cabos e sem fios.
- Gateway de comunicação (ver a ficha técnica do gateway para obter mais informações).
- Comportas circulares de 150/200 mm de diâmetro.
- Sistema de regulação manual de fluxo.
- Entrada para ventilação mecânica controlada (VMC), diâmetro equivalente de 150 mm (disponível apenas em ST e BS).

Em função do plenum motorizado (nº de comportas e configuração) e da unidade interior a ser controlada, pressão sonora pode variar até ±3 dB(A) e perda de carga pode variar de 5 a 15 Pa.

Para obter mais informações sobre nossos produtos, consulte myzone.airzone.pt

FR PLENUM EASYZONE

Plénum motorisé Airzone avec col de raccordement qui s'adapte mécaniquement aux principales unités gainables. Le plénum motorisé Airzone comprend :

- Platine centrale du système (Airzone Central V1.3), chargé de gérer le système au moyen d'interfaces filaires ou radio.
- Passerelle de communication (voir fiche technique de la passerelle pour plus de détails).
- Registres circulaires de 150/200 mm de diamètre.
- Système de régulation manuelle du débit.
- Entrée pour la ventilation mécanique contrôlée (VMC), diamètre de 150 mm (disponible uniquement en ST et BS).

En fonction du plénum motorisé (Dimensions et configuration) et de l'unité intérieure à contrôler, la pression sonore peut varier jusqu'à ± 3dB(A) et la perte de charge peut varier de 5 à 15 Pa.

Pour plus d'informations sur nos produits, veuillez vous rendre sur la page myzone.airzonefrance.fr

IT PLENUM EASYZONE

Plenum motorizzato Airzone con collo specificamente disegnato per adattarsi meccanicamente ai principali climatizzatori canalizzati. Il plenum motorizzato Airzone include i seguenti elementi:

- Scheda elettronica centrale (Airzone Central V1.3), incaricata di realizzare la gestione dell'intero sistema mediante periferiche e termostati cablati o radio.
- Interfaccia di comunicazione (consultare la scheda tecnica dell'interfaccia per ulteriori informazioni).
- Serrande circolari da diametro 150/200 mm.
- Sistema di regolazione di portata manuale.
- Setto per la ventilazione meccanica controllata (VMC), diametro 150 mm (disponibile solo in ST e BS).

A seconda del plenum motorizzato (dimensioni e la configurazione) e dell'unità interna da controllare, la pressione sonora può variare a ±3dB (A) e la perdita di carico può variare da 5 a 15 Pa.
Per maggiori informazioni sui nostri prodotti utilizzi il nostro sito dedicato myzone.airzoneitalia.it

DE EASYZONE PLENUM

Motorisiertes Airzone-Plenum mit Kragen zur mechanischen Anpassung an die Hauptkanäle. Das motorisierte Airzone--Plenum enthält:

- Systemzentrale (Airzone Central V1.3), für das Systemmanagement mittels Kabel- und Funkeinrichtungen.
- Kommunikations-Gateway (siehe technisches Merkblatt des Gateways für weitere Informationen).
- Kreisventile 150/200 mm Durchmesser.
- Manuelles System zur Durchflussmengenregelung.
- Eingang für die kontrollierte mechanische Lüftung (KML), Durchmesser entsprechend 150 mm (nur in ST und BS verfügbar).

Je nach dem Plenum (Anzahl von Klappen und Einstellung) und dem Innengerät, den Schalldruck kann ±3 dB(A) variieren und den Druckverlust kann von 5 bis zu 25 Pa variieren.

Weitere Informationen über unsere Produkte siehe myzone.airzone.es

(ES) CARACTERÍSTICAS TÉCNICAS / (EN) TECHNICAL SPECIFICATIONS / (PT) CARACTERÍSTICAS TÉCNICAS / (FR) CARACTÉRISTIQUES TECHNIQUES / (IT) CARATTERISTICHE TECNICHE / (DE) TECHNISCHE DATEN

Central de sistema / Main control board / Central do sistema / Platine centrale du système / Scheda elettronica centrale / Systemzentrale

Alimentación y consumo / Power supply and consumption Alimentaçao e consumo	
Tipo de alimentación / Type of power supply / Tipo de alimentação	Vac
V max	110/230 V
Frecuencia / Frequency / Frequência	50/60 Hz
I max	250 mA
Consumo Stand-by / Stand-by consumption / Consumo em stand-by	400 mW
Protección sobre corriente módulo / Module over-current protection / Proteção sobrecorrente módulo	250 mA
Bus de conexión Airzone / Airzone connection bus Barramento de conexão Airzone	
Nº de puertos / Nº of ports / Nº de portas	3
Cable apantallado y trenzado / Shielded twisted pair /Cabo blindado e trançado	2x0.22 + 2x0.5 mm²
V max	12 Vdc
Bus domótico / Automation bus / Barramento domótico	
Nº de puertos / Nº of ports / Nº de portas	1
Cable apantallado y trenzado / Shielded twisted pair / Cabo blindado e trançado	2x0.22 + 2x0.5 mm²
Protocolo de comunicaciones / Communications protocol / Protocolo de comunicação	MODBUS RS 485 Par – 19200 bps
Comunicaciones vía radio / Communications via radio / Comunicaçoes rádio	
Protocolo de comunicaciones / Communications protocol / Protocolo de comunicação	Airzone
Frecuencia / Frequency / Frequência	868 MHz
Potencia de radiación / Radiation power / Potência de radiação	5 dBm
Distancia máxima en espacio libre / Maximum distance in open space / Distância máxima em espaço livre	40 m
Salidas de motor / Actuator outputs / Saídas de motor	
Nº de salidas / Nº of actuator / Nº de saídas	8
V max	± 12 V
I max	150 mA
Salidas de relé / Relay outputs / Saídas de relé	
Nº de relés / Nº of relays / Nº de relés	2
V max	24 / 48 V
I max	1 A
Temperaturas operativas / Operating temperaturas / Temperatura de operaçao	
Almacenaje / Storage / Armazenamento	-20 ... 70 °C
Funcionamiento / Operation / Funcionamento	0 ... 50 °C
Aspectos mecánicos / Mechanical aspects / Aspectos mecânicos	
Grado de protección / Protection class / Grau de proteção	IP 20

Alimentation et consommation / Alimentazione e consumo Stromversorgung und Verbrauch	
Type d'alimentation / Tipo di alimentazione/ Versorgungsart	Vac
V max	110/230 V
Fréquence / Frequenza / Frequenz	50/60 Hz
I max	250 mA
Consommation Stand-by / Consumo Stand-by / Stand-by-Leistungsaufnahme	400 mW
Protection contre surtension / Protezione contro sovratensione / Überstromschutz Modul	250 mA
Bus de connexion Airzone / Bus di collegamento Airzone / Airzone Anschlussbus	
Nombre de ports / Nº porte / Anzahl Ausgänge	3
Câble torsadé et blindé / Cavo schermato / Abgeschirmtes Kabel und umflochten	2x0.22 + 2x0.5 mm²
V max	12 Vdc
Bus domotique / Bus domotico / Haustechnikbus	
Nombre de ports / Nº porte / Anzahl Ausgänge	1
Câble torsadé et blindé / Cavo schermato / Abgeschirmtes Kabel und umflochten	2x0.22 + 2x0.5 mm²
Protocole de communication / Protocollo di comunicazione / Kommunikationsprotokoll	MODBUS RS 485 Par – 19200 bps
Communications via radio / Comunicazione via radio / Funkverbindungen	
Protocole de communication / Protocollo di comunicazione / Kommunikationsprotokoll	Airzone
Fréquence / Frequenza / Frequenz	868 MHz
Puissance de transmission / Potenza di trasmissione / Strahlungsleistung	5 dBm
Distance maximale en champ libre / Distanza massima in spazio aperto/ Max. Abstand im freien Raum	40 m
Sorties moteur / Uscite motori / Motorausgänge	
Nº de sorties maximal / Nº uscite massimo/ Max. Anzahl Ausgänge	8
V max	± 12 V
I max	150 mA
Sorties de relais / Uscite relè / Relaisausgänge	
Nombre de relais / Nº di relè / Anzahl Relais	2
V max	24 / 48 V
I max	1 A
Températures opérative / Termperature operative / Betriebstemperaturen	
De stockage / Stoccaggio / Lagerung	-20 ... 70 °C
De fonctionnement / Funzionamento / Betrieb	0 ... 50 °C
Aspects mécaniques / Aspetti meccanici / Mechanische Aspekte	
Degré de protection/ Grado di protezione/ Schutzklasse	IP 20

Plénum motorizado / Motorized plenum / Plenum motorizado / Plénum motorisé / Plenum motorizzato / Motorisiertes Plenum

AZEZ6xxxaa / AZZS6xxxaa / AZEX6aa

ST: Standard
SL: Slim
BS: Medium

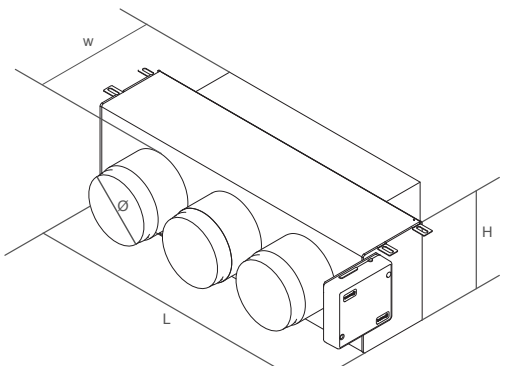

	Nº de compuertas / Nº of dampers / Nº de comportas / Nº de registres / Nº di serrande / Anzahl Ventile	Peso / Weight / Peso / Poids / Peso / Gewicht (kg)	Dimensiones / Dimensions / Dimensões / Dimensions / Dimensioni / Abmessungen (mm)			
			W	H	L	Ø
ST	2/3	11±1	454	300	930	200
	4	15±1	454	300	1140	
	5	18±1	454	300	1425	
	6	21±1	454	300	1638	
	7/8	28±2	454	515	1425	
SL	2/3	10±1	444	210	720	150
	4	12±1	444	210	930	
	5	14±1	444	210	1140	
BS	2/3	10±1	454	250	930	200
	4	13±1	454	250	1140	
	5	15±1	454	250	1425	
	6	18±1	454	250	1638	

EU.BAC

Type	Airzone Central V1.3		
Licence	215562		
Application	Variable air volume system (without h/c coil)		Water Floor Heating Systems
	Heating	Cooling	Heating
Control accuracy (K)	0.3	0.3	0.4

KIT COMBO (AZEX6aa)

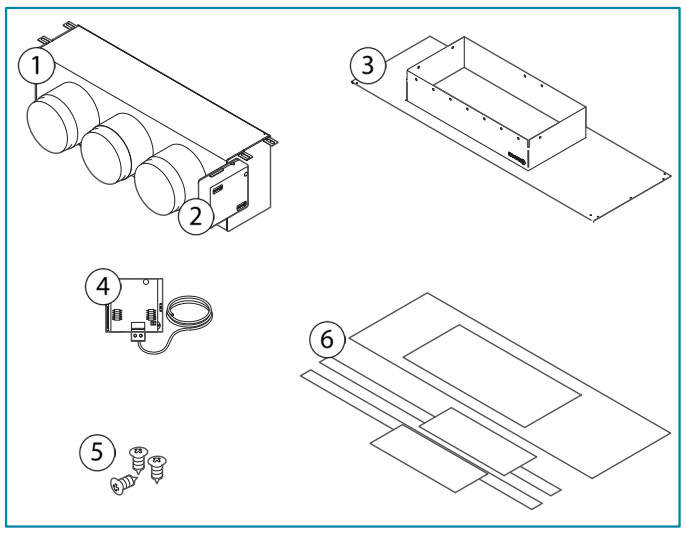

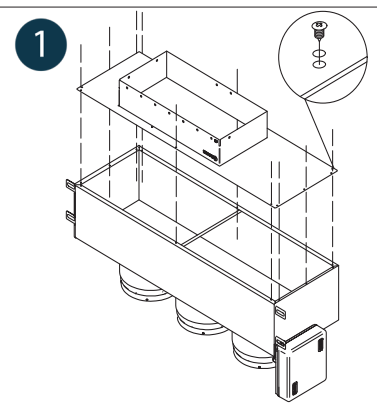

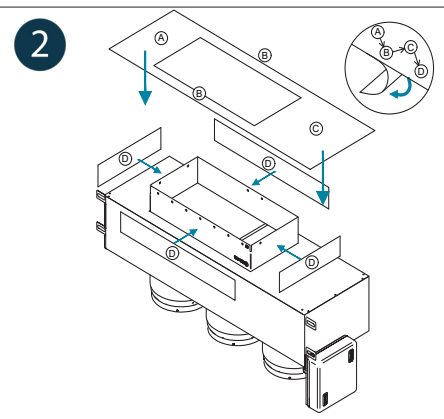

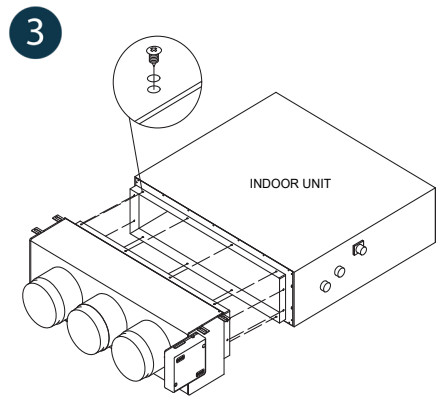

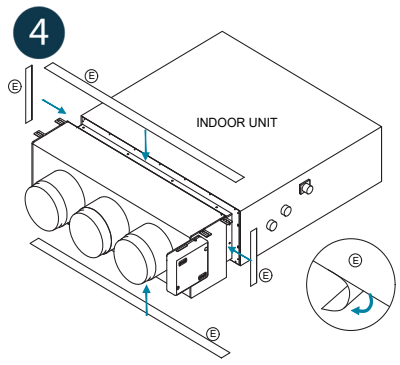

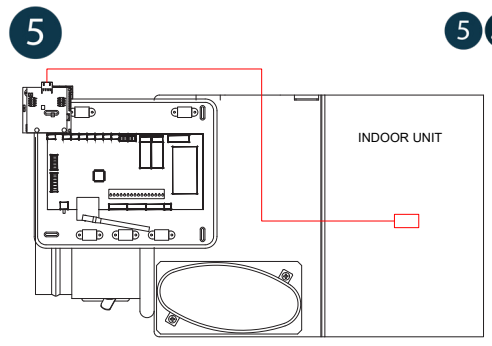

5 (ES) Consulte la ficha técnica de la pasarela para continuar con la conexión a la unidad interior.
(EN) Consult the gateway's technical fact sheet to continue with the connection to the indoor unit.
(PT) Consulte a ficha técnica do gateway para continuar com a ligação à unidade interior.
(FR) Consultez la fiche technique de la passerelle pour poursuivre avec la connexion à l'unité intérieure.
(IT) Consultare la scheda tecnica dell'interfaccia per continuare con il collegamento all'unità interna.
(DE) Schlagen Sie im technischen Merkblatt des Gateways nach, um mit dem Anschluss an das Innengerät fortzufahren.

(ES) ELEMENTOS DEL DISPOSITIVO / (EN) DEVICE ELEMENTS / (PT) ELEMENTOS DO DISPOSITIVO

Central de sistema / Main control board / Central do sistema

Nº	Descripción / Description / Descriçao
1	Bus de conexión Airzone / Airzone connection bus / Barramento de conexão Airzone
2	Módulo de radio / Wireless module / Módulo de rádio
3	SW1
4	Bus domótico / Automation bus / Barramento domótico
5	Conector para pasarela de comunicaciones (bus máquina) / Communication gateway connector (AC unit bus) / Conector para gateway de comunicação (barramento máquina)
6	Salidas de motor / Damper outputs / Saídas de motor
7	Entrada alarma (normalmente cerrada) / Alarm input (normally close) / Entrada alarme (normalmente fechada)
8	Sonda temperatura / Temperature probe / Sonda de temperatura
9	VMC/Caldera / CMV/Boiler / VMC/Caldeira
	*Salida de la etapa 2 de calor auxiliar / Auxiliary heat stage 2 output / Saída da etapa 2 de calor auxiliar
10	Relé paro-marcha AA / AC start-stop relay / Relé ligar-desligar AA
	*Salida de la etapa 1 de calor auxiliar/ Auxiliary heat stage 1 output / Saída da etapa 1 de calor auxiliar
11	Alimentación / Power / Alimentação
12	Módulo On/Off / On/off module / Módulo On/Off

*Nota: Funcionalidad disponible solo para plénums AZZS6xxxST.
Note: Feature only available for AZZS6xxxST plenums.
Nota: Funcionalidade disponível apenas para plenums AZZS6xxxST.

(FR) ELEMENTS DU DISPOSITIF / (IT) ELEMENTI DEL DISPOSITIVO / (DE) GERÄTEBESTANDTEILE

Platine centrale du système / Scheda elettronica centrale / Systemzentrale

Nº	Description / Descrizione / Beschreibung
1	Bus de connexion Airzone / Bus di collegamento Airzone / Airzone Anschlussbus
2	Module radio / Modulo radio / Funkmodul
3	SW1
4	Bus domotique / Bus domotico / Haustechnikbus
5	Connecteur pour passerelle de communication (bus du gainable) / Connettore per interfaccia di comunicazione (bus macchina) / Kontakt für Kommunikations-Gateway (Maschinenbus)
6	Sorties moteurs / Uscite motori / Antriebsausgänge
7	Entrée alarme (normalement fermé) / Entrata di allarme (Normalmente chiusa) / Alarmeingang (normal geschlossen)
8	Sonde température / Sonda di temperatura / Temperatursonde
9	VMC / Chaudière / Relè VMC-Caldaia / VMC/Kessel
	*Sortie de l'étape 2 du chauffage auxiliaire / Uscita dell'impianto 2 di caldo ausiliare / Ausgang Stufe 2 der Zusatzwärme
10	Relais marche - arrêt AA / Relè ON/OFF macchina / AC-Start-Stopp-Relais
	*Sortie de l'étape 1 du chauffage auxiliaire / Uscita dell'impianto 1 di caldo ausiliare / Ausgang Stufe 1 der Zusatzwärme
11	Alimentation / Alimentazione / Versorgung
12	Module On/Off / Modulo On/Off / Ein/Aus-Modul

*Note : Cette fonctionnalité n'est disponible que pour les plénums AZZS6xxxSL.
Nota: Funzionalità disponibile solo per plenum AZZS6xxxSL.
Hinweis: Diese Funktionalität ist nur für Plenums AZZS6xxxSL verfügbar.

(ES) CONEXIÓN / (EN) CONNECTION / (PT) CONEXÃO / (FR) CONNEXION / (IT) COLLEGAMENTI / (DE) VERBINDUNG

Central de sistema / Main control board / Central do sistema / Platine centrale du système / Scheda elettronica centrale / Systemzentrale

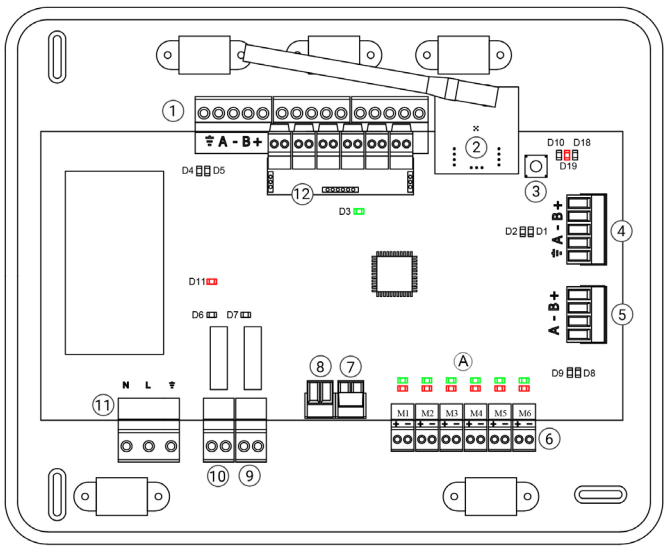

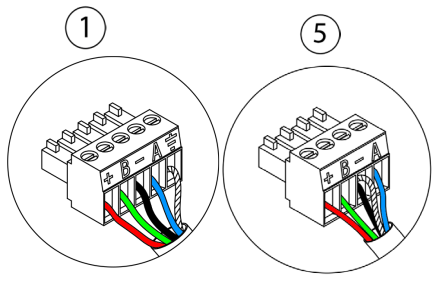

A Azul	Blue	Azul	Bleu	Blu	Blau
– Negro	Black	Negro	Noir	Nero	Schwarz
B Verde	Green	Verde	Vert	Verde	Grün
+ Rojo	Red	Vermelho	Rouge	Rosso	Rot
⏚ Malla	Shield	Malha	Tresse de blindage	Schermatura	Schwarzer Kabelschirm

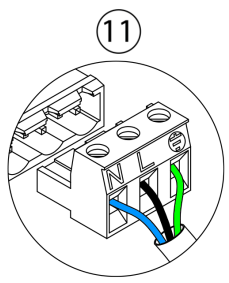

N Neutro	Neutral	Neutre	Neutro	Neutro	Neutralleiter
L Fase	Phase	Phase	Fase	Fase	Phase
⏚ Tierra	Ground	Terre	Terra	Terra	Schutzleiter

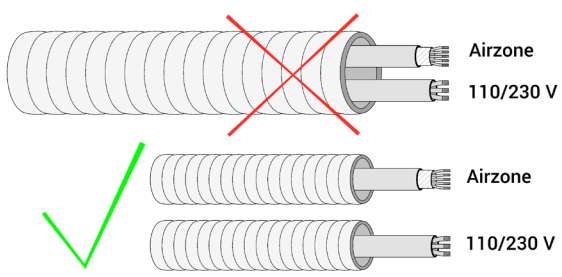

(ES) AUTODIAGNÓSTICO / (EN) SELF-DIAGNOSIS / (PT) AUTODIAGNÓSTICO

Central de sistema / Main control board / Central do sistema

	Significado / Meaning / Significado		
D1	Recepción de datos del bus domótico Data reception from automation bus Receção de dados do barramento domótico	Parpadeo Blinking Pisca	Verde Green Verde
D2	Transmisión de datos del bus domótico Data transmission from automation bus Transmissão de dados do barramento domótico	Parpadeo Blinking Pisca	Rojo Red Vermelho
D3	Actividad del microprocesador Microprocessor activity Atividade do microprocessador	Parpadeo Blinking Pisca	Verde Green Verde
D4	Transmisión de datos del bus de conexión Airzone / Data transmission from Airzone connection bus / Transmissão de dados do barramento de conexão Airzone	Parpadeo Blinking Pisca	Rojo Red Vermelho
D5	Recepción de datos del bus de conexión Airzone Data reception from Airzone connection bus Receção de dados do barramento de conexão Airzone	Parpadeo Blinking Pisca	Verde Green Verde
D6	Control ACS activado DHW control activated Controlo de AQS ativado	ON	Verde Green Verde
D7	Control caldera activado Boiler control activated Controlo de caldeira ativado	ON	Verde Green Verde
D8	Transmisión de datos del bus máquina Data transmission from AC unit bus Transmissão de dados do barramento máquina	Parpadeo Blinking Pisca	Rojo Red Vermelho
D9	Recepción de datos del bus máquina Data reception from AC unit bus Receção de dados do barramento máquina	Parpadeo Blinking Pisca	Verde Green Verde
D10	Recepción de paquetes vía radio Wireless data packets reception Receção de pacotes via rádio	Conmuta Switches Troca	Verde Green Verde
D11	Alimentación de la central Main control board power Alimentação da central	Fijo Solid Fixo	Rojo Red Vermelho
D18	Elemento asociado Associated element Elemento associado	Fijo Solid Fixo	Verde Green Verde
D19	Canal asociación activo Association channel: active Canal associação ativo	Fijo Solid Fixo	Rojo Red Vermelho
A	Apertura motorizaciones Open dampers Abertura motorizações	Encendido On Ligado	Verde Green Verde
	Cierre motorizaciones Close dampers Fechamento motorizações	Encendido On Ligado	Rojo Red Vermelho

(FR) AUTODIAGNOSTIC / (IT) AUTODIAGNOSI / (DE) SELBSTDIAGNOSE

Platine centrale du système / Scheda elettronica centrale / Systemzentrale

	Signification /Significato / Bedeutung		
D1	Réception de données du bus domotique Ricezione dati dal bus domotico Empfang der Haustechnikbusdaten	Clignotement Lampeggia Blinken	Vert Verde Grün
D2	Transmission de données au bus domotique Trasmissione dati al bus domotico Empfang der Haustechnikbusdaten	Clignotement Lampeggia Blinken	Rouge Rosso Rot
D3	Activité du microcontrôleur Attività del microprocessore Funktion der Mikrosteuerung	Clignotement Lampeggia Blinken	Vert Verde Grün
D4	Transmission de données au bus de connexion Airzone / Trasmissione dati al bus di collegamento Airzone / Senden der Airzone Anschlussbus	Clignotement Lampeggia Blinken	Rouge Rosso Rot
D5	Réception de données du bus de connexion Airzone / Ricezione dati dal bus di collegamento Airzone / Empfang der Airzone Anschlussbus	Clignotement Lampeggia Blinken	Vert Verde Grün
D6	Contrôle de l'ECS activé Controllo dell'ACS attivo WBW-Steuerung aktiv	ON	Vert Verde Grün
D7	Contrôle de la chaudière activé Controllo della caldaia attivo Kesselsteuerung aktiv	ON	Vert Verde Grün
D8	Transmission de données au bus du gainable Trasmissione dati al bus macchina Senden der Maschinenbusdaten	Clignotement Lampeggia Blinken	Rouge Rosso Rot
D9	Réception de données du bus du gainable Ricezione dati dal bus macchina Empfang der Maschinenbusdaten	Parpadeo Blinking Pisca	Vert Verde Grün
D10	Réception de paquets de données via radio Ricezione di dati via radio Paketempfang über Funk	Commutation Commuta Schaltet	Vert Verde Grün
D11	Alimentation de la platine centrale Alimentazione della scheda Versorgung der Zentrale	Fixe Fisso Fest	Rouge Rosso Rot
D18	Élément associé Elemento associato Verbundenes Element	Fixe Fisso Fest	Vert Verde Grün
D19	Canal association activé Canale di associazione attivo Kopplungskanal aktiv	Fixe Fisso Fest	Rouge Rosso Rot
A	Ouverture moteurs Apertura motorizzazioni Antriebe öffnen	On Accesso Eingeschaltet	Vert Verde Grün
	Fermeture moteurs Chiusura motorizzazioni Antriebe schließen	On Accesso Eingeschaltet	Rouge Rosso Rot