ES PLENUM EASYZONE

Plénum motorizado Airzone con cuello para la adaptación mecánica a las principales unidades de conductos. El plénum motorizado Airzone incluye:

- Central del sistema (Airzone Central v1.3), encargada de gestionar el sistema, mediante dispositivos cableados e inalámbricos.
- Pasarela de comunicación (ver ficha técnica de la pasarela para más información).
- Compuertas circulares de 150/200 mm de diámetro.
- Sistema de regulación manual de caudal.
- Entrada para la ventilación mecánica controlada (VMC), diámetro equivalente de 150 mm (disponible sólo en ST y SL).

En función del plénum (nº de compuertas y configuración) y de la unidad interior a controlar, la presión sonora puede variar ±3 dB(A) y la pérdida de carga puede variar desde 5 hasta 15 Pa.

EN EASYZONE PLENUM

Airzone motorized plenum with neck that mechanically adapts to the main ducted AC units. Airzone motorized plenum includes:

- Main control board (Airzone Central v1.3) that controls the system through wired and wireless devices.
- Communication gateway (for more information, see the technical datasheet of the gateway).
- Round dampers of 150/200 mm in diameter.
- Manual airflow control system.
- Controlled mechanical ventilation (CMV) input of 150 mm in diameter (available only in ST and BS).

Depending on the motorized plenum (nº of dampers and settings) and the controlled indoor unit, the sound pressure may vary to ±3 dB(A) and the pressure drop may vary from 5 to 15 Pa.

FR PLENUM EASYZONE

Plénum motorisé Airzone avec col de raccordement qui s'adapte mécaniquement aux principales unités gainables. Le plénum motorisé Airzone comprend :

- Platine centrale du système (Airzone Central v1.3), chargé de gérer le système au moyen d'interfaces filaires ou radio.
- Passerelle de communication (voir fiche technique de la passerelle pour plus de détails).
- Registres circulaires de 150/200 mm de diamètre.
- Système de régulation manuelle du débit.
- Entrée pour la ventilation mécanique contrôlée (VMC), diamètre de 150 mm (disponible uniquement en ST et BS).

En fonction du plénum motorisé (dimensions et configuration) et de l'unité intérieure à contrôler, la pression sonore peut varier jusqu'à ± 3dB(A) et la perte de charge peut varier de 5 à 15 Pa.

(ES) CARACTERÍSTICAS TÉCNICAS
(EN)TECHNICAL SPECIFICATIONS
(FR)CARACTÉRISTIQUES TECHNIQUES

N L ⏚	
V max	110/230 Vac
I max	250 mA
Frecuencia / Frequency / Fréquence	60/50 Hz
Consumo Stand-by / Stand-by consumption / Consommation Stand-by	400 mW
Protección sobre corriente módulo / Module over-current protection / Module de protection contre surtension	250 mA
AZ1 - AZ2 - AZ3 - IU	
Cable apantallado y trenzado / Shielded twisted pair / Câble torsadé et blindé	AWG 20 – 4 wired (2 x 0.22 + 2 x 0.5 mm²)
V max	12 V
DM1	
Cable apantallado y trenzado / Shielded twisted pair / Câble torsadé et blindé	AWG 20 – 4 wired (2 x 0.22 + 2 x 0.5 mm²)
Protocolo de comunicaciones / Communications protocol / Protocole de communication	MODBUS RS-485 Par – 19200 bps
Distancia máxima / Maximum distance / Distance maximale	328 ft (100 m)
P3	
Protocolo de comunicaciones / Communications protocol / Protocole de communication	Airzone
Frecuencia / Frequency / Fréquence	868.12 MHz
Potencia de radiación / Radiation power / Puissance de transmission	5 dBm
Distancia máxima en espacio libre / Maximum distance in open space / Distance maximale en champ libre	130 ft (40 m)
M1 ... M6	
Nº máximo de motorizaciones por salidas Maximum number of outputs per damper Nombre maximal de moteurs par sortie	2
V max	12 V
I max	150 mA
DI1	
Entrada alarma (normalmente cerrada) Alarm input (normally close) Entrée alarme (normalement fermé)	Libre de tensión Voltage-free Libre de tension
AI1	
Tipo de sonda / Type of probe / Type de sonde	NTC
Precisión de lectura / Reading accuracy / Résolution de lecture	0.1 °C
O1 - O2	
V max	24/48 V
I max	1 A
Temperaturas operativas / Operating temperaturas / Températures opérative	
Almacenaje / Storage / De stockage	- 4 ... 158 °F (- 20 ... 70 °C)
Funcionamiento / Operation / De fonctionnement	32 ... 122 °F (0 ... 50 °C)
Aspectos mecánicos / Mechanical aspects / Aspects mécaniques	
Grado de protección / Protection class / Degré de protection	IP 21
Peso / Weight / Poids	1.36 lb (616 g)

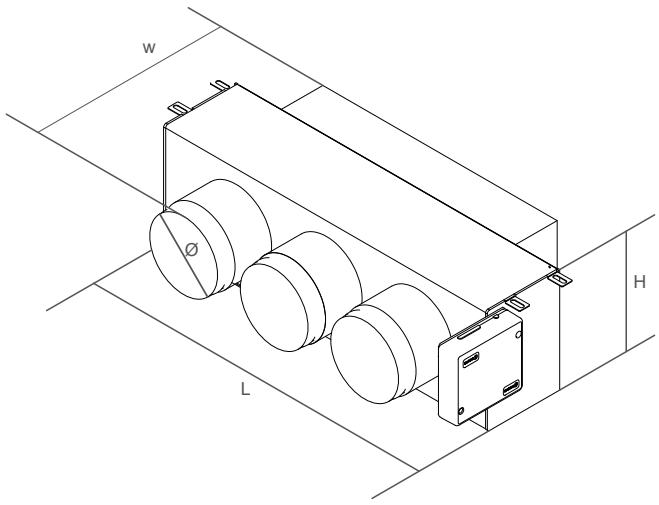

AZZS6XXXAA

AIRZONE

Airzone Central v1.3

FTAZS6PD100

ES EN FR

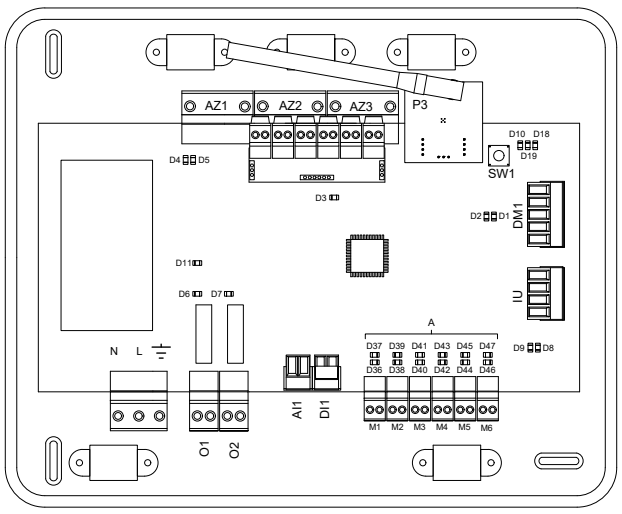

(ES) CONEXIÓN
(EN) CONNECTION
(FR) CONNEXION

(ES) No conectar polo "-" en borna "+". Puede dañar el dispositivo.
(EN) Do not connect the "-" pole to the "+" terminal. It may damage the device.
(FR) Ne pas connecter le pôle « - » dans la borne « + ». Cela peut endommager le dispositif.

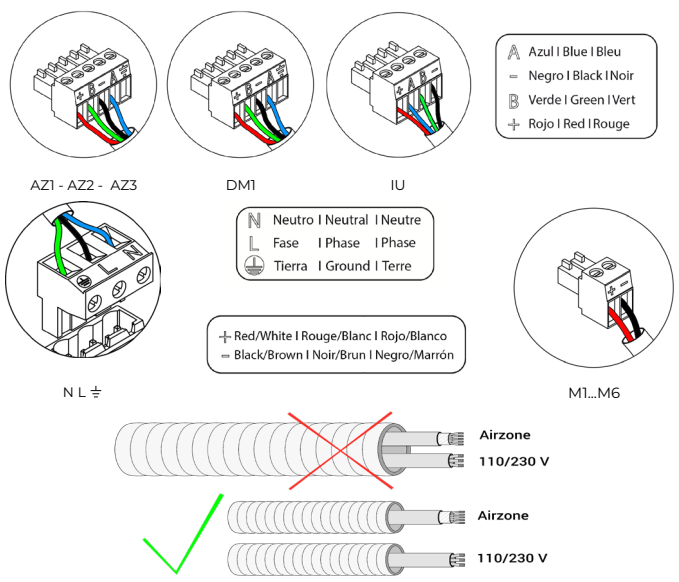

airzonecontrol.com

Marie Curie, 21
29590 Málaga, Spain

(ES) PLÉNUM MOTORIZADO
(EN) MOTORIZED PLENUM
(FR) PLÉNUM MOTORISÉ

AZZS6XXXAA
- ST: STANDARD
- SL: SLIM
- BS: MEDIUM

	N	(kg)	(mm)			
			W	H	L	Ø
ST	3	11 ± 1	454	300	930	200
	4	15 ± 1	454	300	1140	
	5	18 ± 1	454	300	1425	
	6	21 ± 1	454	300	1638	
	7/8	28 ± 2	454	515	1425	
SL	3	10 ± 1	444	210	720	150
	4	12 ± 1	444	210	930	
	5	14 ± 1	444	210	1140	
BS	3	10 ± 1	454	250	930	200
	4	13 ± 1	454	250	1140	
	5	15 ± 1	454	250	1425	
	6	18 ± 1	454	250	1638	

N = Nº de compuertas / Nº of dampers / Nº de registres
(ES) En caso de disponer de VMC, L = L + 180 mm
(EN) In case of having VMC, L = L + 180 mm
(FR) En cas de VMC, L = L + 180 mm

(ES) CONEXIÓN CON U.I.
(EN) CONNECTION TO THE I.U.
(FR) CONNEXION À LE U.I.

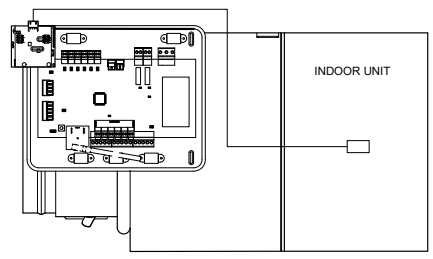

(ES) Consulte la ficha técnica de la pasarela para continuar con la conexión a la unidad interior.
(EN) Consult the gateway's technical fact sheet to continue with the connection to the indoor unit.
(FR) Consultez la fiche technique de la passerelle pour poursuivre avec la connexion à l'unité intérieure.

(ES) AUTODIAGNÓSTICO
(EN) SELF-DIAGNOSIS
(FR) AUTODIAGNOSTIC

Nº	Significado / Meaning / Signification		
D1	Recepción de datos del bus domótico Data reception from automation bus Réception de données du bus domotique	Parpadeo Blinking Clignotement	Verde Green Vert
D2	Transmisión de datos del bus domótico Data transmission from automation bus Transmission de données au bus domotique	Parpadeo Blinking Clignotement	Rojo Red Rouge
D3	Actividad de la central Main control board activity Activité de la platine centrale	Parpadeo Blinking Clignotement	Verde Green Vert
D4	Transmisión de datos del bus de conexión Data transmission from connection bus Transmission de données au bus de connexion	Parpadeo Blinking Clignotement	Rojo Red Rouge
D5	Recepción de datos del bus de conexión Data reception from connection bus Réception de données du bus de connexion	Parpadeo Blinking Clignotement	Verde Green Vert
D6	1ª etapa de calor auxiliar activada 1st stage auxiliary heat activated 1re étape du chauffage auxiliaire activée	Encendido On On	Verde Green Vert
D7	2ª etapa de calor auxiliar activada 2nd stage auxiliary heat activated 2e étape du chauffage auxiliaire activée	Encendido On On	Verde Green Vert
D8	Transmisión de datos del bus máquina Data transmission from AC unit bus Transmission de données au bus du gainable	Parpadeo Blinking Clignotement	Rojo Red Rouge
D9	Recepción de datos del bus máquina Data reception from AC unit bus Réception de données du bus du gainable	Parpadeo Blinking Clignotement	Verde Green Vert
D10	Recepción de paquetes vía radio Wireless data packets reception Réception de paquets de données via radio	Conmuta Switches Commutation	Verde Green Vert
D11	Alimentación de la central Main control board power Alimentation de la platine centrale	Fijo Fixed Fixe	Rojo Red Rouge
D18	Elemento asociado Associated element Élément associé	Fijo Fixed Fixe	Verde Green Vert
D19	Canal asociación activo Association channel: active Canal association activé	Fijo Fixed Fixe	Rojo Red Rouge
A	Apertura motorizaciones Open dampers Ouverture moteurs	Encendido On On	Verde Green Vert
	Cierre motorizaciones Close dampers Fermeture moteurs	Encendido On On	Rojo Red Rougeo

(ES) GUÍA RÁPIDA
(EN) QUICK GUIDE
(FR) GUIDE RAPIDE