Nothing but HEAVY DUTY.

IR FL500

Important operating and safety instructions
Please read and save these instructions

Wichtige Anwendungs- und Sicherheitshinweise
Bitte diese Hinweise lesen und aufbewahren

Consignes d'utilisation et de sécurité importantes
Veuillez lire ces consignes et les conserver.

Importanti istruzioni per l'uso e la sicurezza
Si prega di leggere e conservare le presenti istruzioni

Instrucciones de uso e indicaciones de seguridad importantes
Por favor, lea y guarde estas indicaciones

Instruções de utilização e segurança
Por favor, leia e guarde estas instruções

Belangrijke gebruiks- en veiligheidsinstructies
Lees deze instructies door en bewaar ze

Vigtig information om anvendelse og sikkerhed
Læs venligst denne vejledning igennem og gem den til senere brug.

Viktige bruks- og sikkerhetsinstrukser
Disse instruksene skal leses og oppbevares

Viktiga användnings- och säkerhetsanvisningar
Läs dessa anvisningar och förvara dem säkert för framtida referens

Tärkeitä käyttö- ja turvallisuusohjeita
Lue ja säilytä nämä ohjeet

Σημαντικές υποδείξεις εφαρμογής και ασφαλείας
Σας παρακαλούμε να διαβάσετε και φυλάξετε αυτές τις υποδείξεις

Önemli kullanım ve güvenlik açıklamaları
Lütfen bu açıklamaları okuyunuz ve muhafaza ediniz

Důležité pokyny k použití a bezpečnostní pokyny
Tyto pokyny si přečtěte a uschovejte

Dôležité pokyny k použitiu a bezpečnostné pokyny
Tieto pokyny si prečítajte a uschovajte

Ważne wskazówki dotyczące zastosowania i bezpieczeństwa
Prosimy przeczytać i zachować niniejsze instrukcje

Fontos alkalmazási és biztonsági útmutatások
Kérjük, olvassa el és őrizze meg az útmutatásokat.

Pomembni napotki za uporabo in varnostni napotki
Te napotke preberite in shranite

Važne upute o primjeni i sigurnosne upute
Molimo pročitajte i sačuvajte ove upute

Svarīgas lietošanas un drošības norādes
Lūdzu, izlasiet un ievērojiet šīs instrukcijas

Svarbūs naudojimo ir saugos nurodymai
Prašom perskaityti šiuos nurodymus ir juos išsaugoti.

Tähtsad kasutus- ja ohutusjuhised
Palun lugege juhised läbi ja hoidke need alles

Важные инструкции по применению и технике безопасности
Пожалуйста, прочитайте и сохраните эти инструкции

Важни указания за приложението и безопасността
Моля, прочетете тези указания и ги запазете

Instrucţiuni importante de utilizare şi siguranţă
Citiţi şi păstraţi aceste instrucţiuni

Важни напомени за примена и безбедност
Прочитајте ги овие напомени и внимавајте на нив

Важливі вказівки щодо застосування та техніки безпеки
Прочитайте та зберігайте ці вказівки

تعليمات هامة للاستخدام والسلامة
الرجاء قراءة هذه الإرشادات وحفظها

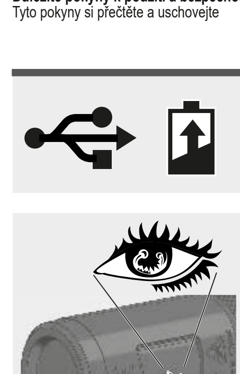

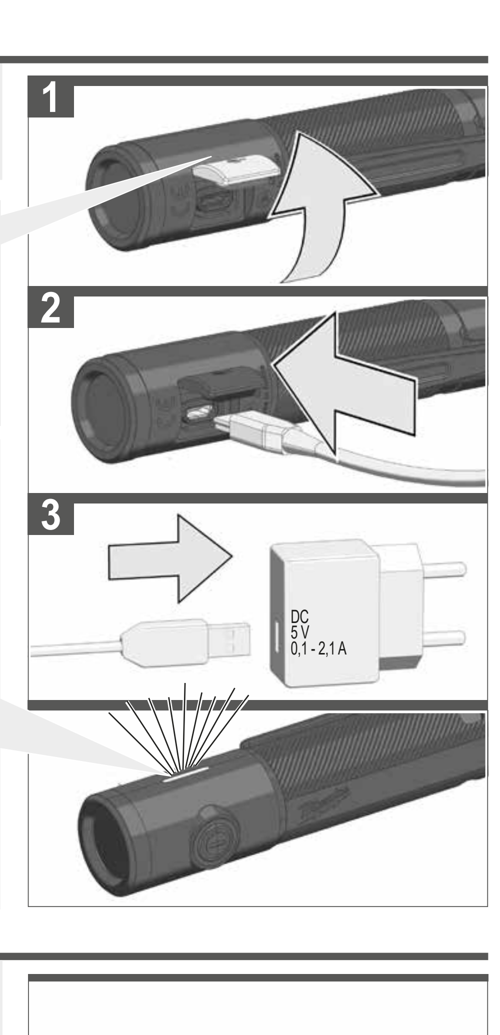

Description see text section.
Beschreibung siehe Textteil
Pour la description voir la section de texte
Per la descrizione vedi la sezione di testo
Ver texto descriptivo
Para a descrição veja a seção de texto.
Beschrijving zie tekstgedeelte
Se beskrivelse i teksten
Beskrivelse, se tekstdelen.
Beskrivning se textdelen
Kuvaus katso tekstiosio
Περιγραφή βλέπε το τμήμα κειμένου
Metin bölümündeki açıklamalara dikkat edin
Popis viz textovou část
Popis pozri textovú časť
Opis znajdziesz we fragmencie tekstowym
A leírást lásd a szöveges részben.
Opis glej del besedila
Opis vidi u dijelu teksta
Aprakstu skatīt teksta daļā
Aprašymas teksto dalyje
Kirjeldust vaadake tekstiosast
Описание см. в текстовой части
За описанието виж текстовата част
Pentru descriere vezi partea de text
За опис види текстуален дел
Опис див. у текстовій частині
الوصف أنظر النص

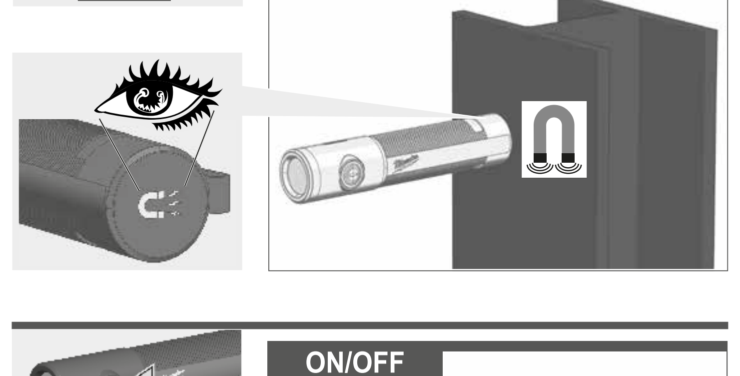

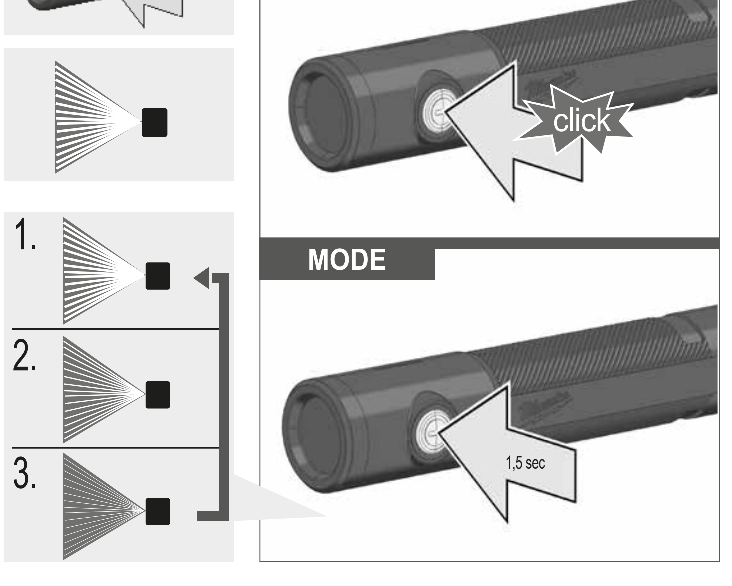

ENGLISH

TECHNICAL DATA	BATTERY-LAMP
Rated Power Output	6 W
USB Input	5V DC; 0,1 A – 2,1 A
Lighting time with one fully charged battery	
Mode High	3,5 h
Mode Medium	16 h
Mode Low	40 h
Luminous flux	
Mode High	500 lm
Mode Medium	100 lm
Mode Low	10 lm
Charging time	4 h
Charging current	1.1 A
Colour rendering index	70
Colour temperature	5000 K
Weight	0,10 kg
Protection class	IP 67
Recommended ambient operating temperature	-18...+40 °C
Recommended ambient charging temperature	+5...+40 °C
Recommended USB power supply	
4932459888 CUSB USB-B cable + charger IN2	
4932459889 CUSB USB-B cable + charger GB2	

⚠ WARNING Read all safety warnings, instructions, illustrations and specifications provided with this power tool. Failure to follow all instructions listed below may result in electric shock, fire and/or serious injury.
Save all warnings and instructions for future reference.

SAFETY INSTRUCTIONS BATTERY-LAMP

WARNING: Use only the recommended USB cable and charger.
Warning: Do not direct the light beam at persons or animals and do not stare into the light beam yourself (not even from a distance). Staring into the light beam may result in serious injury or vision loss.

SAFETY INSTRUCTIONS BATTERY

Battery acid may leak from damaged batteries under extreme load or extreme temperatures. In case of contact with battery acid wash it off immediately with soap and water. In case of eye contact rinse thoroughly for at least 10 minutes and immediately seek medical attention.
Warning! To reduce the risk of fire, personal injury, and product damage due to a short circuit, never immerse your tool, battery pack or charger in fluid or allow a fluid to flow inside them. Corrosive or conductive fluids, such as seawater, certain industrial chemicals, and bleach or bleach containing products, etc., can cause a short circuit.

SPECIFIED CONDITIONS OF USE

The Battery-lamp is intendend to be used light independent use away from mains supply.
Do not use this product in any other way as stated for normal use.

CHARGING

Plug your USB cable into a power source such as an AC wall adaptor, computer or car port.
The indicator light will display the charging status:
Red flashing: charging, 0-49% charged
Yellow flashing: charging 50-99% charged
Green solid: 100% charged
Red/Green flashing: damaged battery, charging error or charging timeout
If the light indicator flashes red and green, check that the USB-Cable is fully seated into the socket. Remove the USB-Cable and reinsert. If the light continues to flash red and green, the battery may be extremely hot or cold. Allow the battery to cool down or warm up and then reinsert the USB-cable. If the problem persists, contact a MILWAUKEE service facility.

FUEL GAUGE

The fuel gauge will display the battery life:
Red flashing: < 3% remaining
Red solid: 3-10% remaining
Yellow solid: 11-49% remaining
Green solid: 50-100% remaining

BATTERIES

Batteries which have not been used for some time should be recharged before use.
Temperatures in excess of 50°C (122°F) reduce the performance of the battery. Avoid extended exposure to heat or sunshine (risk of overheating).
For an optimum life-time, the batteries have to be fully charged, after used.
For battery storage longer than 30 days:
Store the battery where the temperature is below 27°C and away from moisture
Store the battery in a 30% - 50% charged condition
Every six months of storage, charge the battery as normal.

TRANSPORTING LITHIUM BATTERIES

Lithium-ion batteries are subject to the Dangerous Goods Legislation requirements.
Transportation of those batteries has to be done in accordance with local, national and international provisions and regulations.
- The user can transport the batteries by road without further requirements.
- Commercial transport of Lithium-Ion batteries by third parties is subject to Dangerous Goods regulations. Transport preparation and transport are exclusively to be carried out by appropriately trained persons and the process has to be accompanied by corresponding experts.

When transporting batteries:
- Ensure that battery contact terminals are protected and insulated to prevent short circuit.
- Ensure that battery pack is secured against movement within packaging.
- Do not transport batteries that are cracked or leak.

Check with forwarding company for further advice

MAINTENANCE

The light source of this luminaire is not replaceable; when the light source reaches its end of life the whole luminaire shall be replaced.
Use only Milwaukee accessories and Milwaukee spare parts. Should components need to be replaced which have not been described, please contact one of our Milwaukee service agents (see our list of guarantee/service addresses).
If needed, an exploded view of the tool can be ordered. Please state the machine type printed as well as the six-digit No. on the label and order the drawing at your local service agents or directly at: Techtronic Industries GmbH, Max-Eyth-Straße 10, 71364 Winnenden, Germany.
Please visit our website www.milwaukeetool.eu for further information on warranty conditions and registration.

SYMBOLS

CAUTION! WARNING! DANGER!
Please read the instructions carefully before starting the machine.
Do not stare at the operating light source.
Connection USB
Class III electrical protection.
Do not dispose electric tools, batteries/rechargeable batteries together with household waste material. Electric tools and batteries that have reached the end of their life must be collected separately and returned to an environmentally compatible recycling facility. Check with your local authority or retailer for recycling advice and collection point.
European Con formity Mark
British Conformity Mark
Ukraine Conformity Mark
EurAsian Conformity Mark

DEUTSCH

TECHNISCHE DATEN	AKKU-LEUCHTE
Nennleistung	6 W
USB Eingang	5V DC; 0,1 A – 2,1 A
Leuchtdauer mit 1 voll geladenen Akkupack	
höchste Stufe	3,5 h
mittlere Stufe	16 h
niedrige Stufe	40 h
Lichtstrom	
höchste Stufe	500 lm
mittlere Stufe	100 lm
niedrige Stufe	10 lm
Ladezeit	4 h
Ladestrom	1,1 A
Farbwiedergabeindex	70
Farbtemperatur	5000 K
Gewicht	0,10 kg
Schutzklasse	IP 67
Empfohlene Umgebungstemperatur beim Arbeiten	-18...+50 °C
Empfohlene Umgebungstemperatur beim Laden	+5...+40 °C
Emfohlenes USB-Netzteil	
4932459888 CUSB USB-B Kabel + Ladegerät IN2	
4932459889 CUSB USB-B Kabel + Ladegerät GB2	

⚠ WARNUNG! Lesen Sie alle Sicherheitshinweise, Anweisungen, Darstellungen und Spezifikationen für dieses Elektrowerkzeug. Versäumnisse bei der Einhaltung der nachstehenden Anweisungen können elektrischen Schlag, Brand und/oder schwere Verletzungen verursachen.
Bewahren Sie alle Sicherheitshinweise und Anweisungen für die Zukunft auf.

SPEZIELLE SICHERHEITSHINWEISE AKKU-LEUCHTE

WARNUNG: Verwenden Sie nur das empfohlene USB-Kabel und Ladegerät.
Warnung: Niemals den Lichtstrahl direkt auf Personen oder Tiere richten. Nicht in den Lichtstrahl sehen (auch nicht aus größerer Entfernung). Das Sehen in den Lichtstrahl kann ernsthafte Verletzungen oder den Verlust der Sehkraft verursachen.

SPEZIELLE SICHERHEITSHINWEISE AKKU

Unter extremer Belastung oder extremer Temperatur kann aus beschädigten Wechselakkus Batterieflüssigkeit auslaufen. Bei Berührung mit Batterieflüssigkeit sofort mit Wasser und Seife abwaschen. Bei Augenkontakt sofort mindestens 10 Minuten gründlich spülen und unverzüglich einen Arzt aufsuchen.
Warnung! Um die durch einen Kurzschluss verursachte Gefahr eines Brandes, von Verletzungen oder Produktbeschädigungen zu vermeiden, tauchen Sie das Werkzeug, den Wechselakku oder das Ladegerät nicht in Flüssigkeiten ein und sorgen Sie dafür, dass keine Flüssigkeiten in die Geräte und Akkus eindringen. Korrodierende oder leitfähige Flüssigkeiten, wie Salzwasser, bestimmte Chemikalien und Bleichmittel oder Produkte, die Bleichmittel enthalten, können einen Kurzschluss verursachen.

BESTIMMUNGSGEMÄSSE VERWENDUNG

Die Akku-Leuchte ist unanhängig von einen Stromanschluss als Beleuchtung einsetzbar .
Dieses Gerät darf nur wie angegeben bestimmungsgemäß verwendet werden.

LADUNG

Das USB-Kabel an eine Stromquelle anschließen, z. B. Netzsteckdose, Computer oder Ladebuchse im Auto.
Die Leuchtanzeige zeigt den Ladezustand an:
Rotes Blinklicht: Ladevorgang, 0-4 9% geladen
Gelbes Blinklicht: Ladevorgang, 50-99 % geladen
Grünes Dauerlicht: 100% geladen
Rot-grünes Blinklicht: Akku defekt, Ladefehler oder Ladezeitüberschreitung
Wenn die Leuchtanzeige rot und grün blinkt, sicherstellen, dass das USB-Kabel korrekt eingesteckt ist. Das USB-Kabel herausziehen und wieder einstecken. Wenn die Leuchtanzeige weiterhin rot und grün blinkt, ist der Akku möglicherweise sehr warm oder sehr kalt. Den Akku abkühlen oder aufwärmen lassen und dann das USB-Kabel wieder einstecken. Wenn das Problem fortbesteht, wenden Sie sich an den MILWAUKEE-Kundendienst.

LADEZUSTANDSANZEIGE

Die Leuchtanzeige zeigt den Ladezustand des Akkus an:
Rotes Blinklicht: < 3 % verbleibende Kapazität
Rotes Dauerlicht: 3-10 % verbleibende Kapazität
Gelbes Dauerlicht: 11-49 % verbleibendeKapazität
Grünes Dauerlicht: 50–100 % verbleibende Kapazität

AKKUS

Längere Zeit nicht benutzte Akkus vor Gebrauch nachladen.
Eine Temperatur über 50°C vermindert die Leistung des Akkus. Längere Erwärmung durch Sonne oder Heizung vermeiden.
Für eine optimale Lebensdauer müssen nach dem Gebrauch die Akkus voll geladen werden.
Bei Lagerung des Akkus länger als 30 Tage:
Akku bei ca. 27°C und trocken lagern.
Akku bei ca. 30%-50% des Ladezustandes lagern.
Akku alle 6 Monate erneut aufladen.

TRANSPORT VON LITHIUM-IONEN-AKKUS

Lithium-Ionen-Akkus fallen unter die gesetzlichen Bestimmungen zum Gefahrguttransport.
Der Transport dieser Akkus muss unter Einhaltung der lokalen, nationalen und internationalen Vorschriften und Bestimmungen erfolgen.
- Verbraucher dürfen diese Akkus ohne Weiteres auf der Straße transportieren.
- Der kommerzielle Transport von Lithium-Ionen-Akkus durch Speditionsunternehmen unterliegt den Bestimmungen des Gefahrguttransports. Die Versandvorbereitungen und der Transport dürfen ausschließlich von entsprechend geschulten Personen durchgeführt werden. Der gesamte Prozess muss fachmännisch begleitet werden.

Folgende Punkte sind beim Transport von Akkus zu beachten:
- Stellen Sie sicher, dass die Kontakte geschützt und isoliert sind, um Kurzschlüsse zu vermeiden.
- Achten Sie darauf, dass der Akkupack innerhalb der Verpackung nicht verrutschen kann.
- Beschädigte oder auslaufende Akkus dürfen nicht transportiert werden.

Wenden Sie sich für weitere Hinweise an Ihr Speditionsunternehmen.

WARTUNG

Die Lichtquelle dieser Lampe ist nicht austauschbar. Wenn die Lichtquelle das Ende ihrer Lebensdauer erreicht hat, muss die komplette Lampe ersetzt werden.
Nur Milwaukee Zubehör und Milwaukee Ersatzteile verwenden. Bauteile, deren Austausch nicht beschrieben wurde, bei einer Milwaukee Kundendienststelle auswechseln lassen (Broschüre Garantie/ Kundendienstadressen beachten).
Bei Bedarf kann eine Explosionszeichnung des Gerätes unter Angabe der Maschinen Type und der sechsstelligen Nummer auf dem Leistungsschild bei Ihrer Kundendienststelle oder direkt bei Techtronic Industries GmbH, Max-Eyth-Straße 10, 71364 Winnenden, Germany angefordert werden.
Bitte besuchen Sie unsere Website www.milwaukeetool.eu für weitere Informationen zu Garantiebedingungen und Registrierung.

SYMBOLE

ACHTUNG! WARNUNG! GEFAHR!
Bitte lesen Sie die Gebrauchsanweisung vor Inbetriebnahme sorgfältig durch.
Nicht in die eingeschaltete Lichtquelle sehen.
USB-Anschluss
Elektrische Schutzklasse III.
Elektrogeräte, Batterien/Akkus dürfen nicht zusammen mit dem Hausmüll entsorgt werden. Elektrische Geräte und Akkus sind getrennt zu sammeln und zur umweltgerechten Entsorgung bei einem Verwertungsbetrieb abzugeben. Erkundigen Sie sich bei den örtlichen Behörden oder bei Ihrem Fachhändler nach Recyclinghöfen und Sammelstellen.
Europäisches Konformitätszeichen
Britisches Konformitätszeichen
Ukrainisches Konformitätszeichen
Euroasiatisches Konformitätszeichen

FRANÇAIS

CARACTÉRISTIQUES TECHNIQUES	LAMPE TORCHE À BATTERIE
Puissance nominale	6 W
USB Entrée	5V DC; 0,1 A – 2,1 A
Temps d'éclairage avec 1 batterie chargée complètement	
niveau haut	3,5 h
niveau moyen	16 h
niveau bas	40 h
Flux lumineux	
niveau haut	500 lm
niveau moyen	100 lm
niveau bas	10 lm
Temps de recharge	4 h
Courant de charge	1,1 A
Indice de rendu des couleurs	70
Température des couleurs	5000 K
Poids	0,10 kg
Classe de protection	IP 67
Température conseillée lors du travail	-18...+50 °C
Température conseillée lors de la recharge	+5...+40 °C
Alimentation USB conseillée	
4932459888 CUSB Câble USB-B + chargeur IN2	
4932459889 CUSB Câble USB-B + chargeur GB2	

⚠ AVERTISSEMENT! Lire tous les avertissements de sécurité, les instructions opérationnelles, les illustrations et les spécifications fournies avec cet outil électrique. La non observance des instructions mentionnées ci-dessous peut causer des chocs électriques, des incendies ou de graves blessures.
Bien garder tous les avertissements et instructions.

AVERTISSEMENTS DE SÉCURITÉ SPÉCIAUX LAMPE TORCHE À BATTERIE

AVERTISSEMENT : utilisez uniquement le câble USB et le chargeur recommandés.
Attention: Ne jamais diriger le faisceau lumineux directement sur des personnes ou des animaux. Ne pas regarder dans le faisceau lumineux (même à une certaine distance). Le fait de regarder dans le faisceau lumineux peut causer de sérieuses blessures ou entraîner la perte de l'acuité visuelle.

CONSIGNES DE SECURITE SPECIALES – ACCUS

En cas de conditions ou températures extrêmes, du liquide caustique peut s'échapper d'un accu interchangeable endommagé. En cas de contact avec le liquide caustique de la batterie, laver immédiatement avec de l'eau et du savon. En cas de contact avec les yeux, rincer soigneusement avec de l'eau et consulter immédiatement un médecin.
Avertissement! Pour réduire le risque d'incendie, de blessures corporelles et de dommages causés par un court-circuit, ne jamais immerger l'outil, le bloc-piles ou le chargeur dans un liquide ou laisser couler un fluide à l'intérieur de celui-ci. Les fluides corrosifs ou conducteurs, tels que l'eau de mer, certains produits chim-iques industriels, les produits de blanchiment ou de blanchiment, etc., peuvent provoquer un court-circuit.

UTILISATION CONFORME AUX PRESCRIPTIONS

La lampe à batterie pourra être utilisée pour l'éclairage même en absence d'une connexion au réseau électrique.
Comme déjà indiqué, cette machine n'est conçue que pour être utilisée conformément aux prescriptions.

CHARGE

Connecter le câble USB avec une source de courant, par exemple une prise de réseau, un ordinateur ou une prise de recharge dans la voiture.
Le voyant remarquera l'état de la charge :
Clignotement rouge : charge en cours, complétée 0-49 %
Clignotement jaune : en cours de chargement, 50-99 % de capacité résiduelle
Voyant fixe vert : charge complétée 100%
Clignotement rouge/vert : accu défectueux, erreur de charge ou temps de charge dépassé
Si l'indicateur lumineux clignote, assurez-vous que le câble USB est correctement branché. Débranchez le câble USB et rebranchez-le. Si l'indicateur continue de clignoter en rouge et en vert, il est possible que l'accu soit très chaud ou très froid. Laissez l'accu se refroidir ou se réchauffer, puis rebranchez le câble USB. Si le problème persiste, contactez le service après-vente de MILWAUKEE.

AFFICHAGE CHARGE DE LA BATTERIE

Le voyant lumineux visualise l'état de la charge de la batterie rechargeable:
Voyant rouge clignotant : l'autonomie restante est < 3 %
Voyant rouge fixe : l'autonomie restante est de 3 à 10 %
Voyant jaune fixe : l'autonomie restante est de 11 à 49 %
Voyant jaune clignotant : l'autonomie restante est de 50 à 100 %

ACCUS

Recharger les accus avant utilisation après une longue période de non utilisation.
Une température supérieure à 50°C amoindrit la capacité des accus. Eviter les expositions prolongées au soleil ou au chauffage.
Pour une durée de vie optimale, les accus doivent être chargés à fond après l'utilisation.
En cas d'entreposage de la batterie pour plus de 30 jours:
Entreposer la batterie à 27°C environ dans un endroit sec.
Entreposer la batterie avec une charge d'environ 30% - 50%.
Recharger la batterie tous les 6 mois.

TRANSPORT DE BATTERIES LITHIUM-ION

Les batteries lithium-ion sons soumises aux dispositions législatives concernant le transport de produits dangereux.
Le transport de ces batteries devra s'effectuer dans le respect des dispositions et des normes locales, nationales et internationales.
- Les utilisateurs peuvent transporter ces batteries sans restrictions.
- Le transport commercial de batteries lithium-ion est réglé par les dispositions concernant le transport de produits dangereux. La préparation au transport et le transport devront être effectués uniquement par du personnel formé de façon adéquate. Tout le procédé devra être géré d'une manière professionnelle.

Durant le transport de batteries il faut respecter les consignes suivantes :
- S'assurer que les contacts soient protégés et isolés en vue d'éviter des courts-circuits.
- S'assurer que le groupe de batteries ne puisse pas se déplacer à l'intérieur de son emballage.
- Des batteries endommagées ou des batteries perdant du liquide ne devront pas être transportées.

Pour tout renseignement complémentaire veuillez vous adresser à votre transporteur professionnel.

ENTRETIEN

La source de lumière de cette lampe ne peut pas être remplacée. Lorsque la source de lumière aura atteint la fin de sa vie utile, la lampe toute entière devra être remplacée.
Utiliser uniquement les accessoires Milwaukee et les pièces détachées Milwaukee. Faire remplacer les composants dont le remplacement n'a pas été décrit, par un des centres de service après-vente Milwaukee (observer la brochure avec les adresses de garantie et de service après-vente).
En cas de besoin il est possible de demander un dessin éclaté du dispositif en indiquant le modèle de la machine et le numéro de six chiffres imprimé sur la plaquette de puissance et en s'adressant au centre d'assistance technique ou directement à Techtronic Industries GmbH, Max-Eyth-Straße 10, 71364 Winnenden, Germany.
Veuillez visiter notre site Web www.milwaukeetool.eu pour plus d'informations sur les conditions de garantie et l'enregistrement.

SYMBOLES

ATTENTION! AVERTISSEMENT! DANGER!
Veuillez lire avec soin le mode d'emploi avant la mise en service
Ne pas regarder la source de lumière lorsqu'elle est allumée.
Prise USB
Classe de protection électrique III.
Les dispositifs électriques, les batteries et les batteries rechargables ne sont pas à éliminer dans les déchets ménagers. Les dispositifs électriques et les batteries sont à collecter séparément et à remettre à un centre de recyclage en vue de leur élimination dans le respect de l'environnement. S'adresser aux autorités locales ou au détaillant spécialisé en vue de connaître l'emplacement des centres de recyclage et des points de collecte.
Marque de conformité européenne
Marque de conformité britannique
Marque de conformité ukrainienne
Marque de conformité d'Eurasie

ITALIANO

DATI TECNICI	LAMPADA A BATTERIA
Potenza nominale	6 W
USB Ingresso	5V DC; 0,1 A – 2,1 A
Tempo di illuminazione con 1 batteria pienamente caricata	
livello alto	3,5 h
livello medio	16 h
livello basso	40 h
Flusso luminoso	
livello alto	500 lm
livello medio	100 lm
livello basso	10 lm
Tempo di carica	4 h
Corrente di carica	1,1 A
Indice di resa cromatica	70
Temperatura di colore	5000 K
Peso	0,10 kg
Classe di protezione	IP 67
Temperatura consigliata durante il lavoro	-18...+50 °C
Temperatura consigliata durante la ricarica	+5...+40 °C
Alimentatore USB consigliato	
4932459888 cavo CUSB USB-B + caricabatterie IN2	
4932459889 cavo CUSB USB-B + caricabatterie GB2	

⚠ AVVERTENZA! Leggere tutte le avvertenze di sicurezza, istruzioni operative, illustrazioni e specifiche fornite con questo elettroutensile. Il mancato rispetto delle istruzioni di seguito riportate può causare scosse elettriche, incendi e/o lesioni gravi.
Conservare tutte le avvertenze di pericolo e le istruzioni operative per ogni esigenza futura.

AVVERTENZE DI SICUREZZA SPECIALI LAMPADA A BATTERIA

AVVISO: Utilizzare solo il cavo USB e il caricabatterie raccomandati.
Attenzione: non dirigere mai il fascio di luce direttamente su persone o animali. Non guardare nel fascio di luce (nemmeno da notevole distanza). Guardare nel fascio di luce può comportare lesioni serie o la perdita della vista.

AVVERTENZE DI SICUREZZA BATTERIA

Nel caso di batterie danneggiate da un carico eccessivo o da temperature alte, l'acido di queste potrebbe fuoriuscire. In caso di contatto con l'acido delle batterie lavarsi immediatamente con acqua e sapone. In caso di contatto con gli occhi risciacquare immediatamente con acqua per almeno 10 minuti e contattare subito un medico.
Attenzione! Per ridurre il rischio d'incendio, di lesioni o di danni al prodotto causati da corto circuito, non immergere mai l'utensile, la batteria ricaricabile o il carica batterie in un liquido e non lasciare mai penetrare alcun liquido all'interno dei dispositivi e delle batterie. I fluidi corrosivi o conduttori come acqua salata, alcuni agenti chimici, agenti candeggianti o prodotti contenenti agenti candeggianti potrebbero provocare un corto circuito.

UTILIZZO CONFORME

La lampada a batteria può essere utilizzata per l'illuminazione a prescindere dalla presenza di un collegamento alla rete elettrica.
Utilizzare il prodotto solo per l'uso per cui è previsto.

CARICA

Collegare il cavo USB ad una sorgente di corrente, ad esempio ad una presa di rete, un computer o una presa di ricarica nell'automobile.
L'indicatore luminoso visualizza lo stato di carica:
Lampeggio rosso: ricarica in corso, completata allo 0-49 %
Luce gialla lampeggiante: ricarica in corso, completata al 50-99 %
Luce fissa verde: ricarica completata al 100%
Lampeggio rosso-verde: batteria difettosa, errore di carica o superamento del tempo di carica
Se l'indicatore luminoso lampeggia rosso e verde, accertarsi che il cavo USB sia stato inserito correttamente. Scollegare il cavo USB e ricollegarlo. Se l'indicatore luminoso continua a lampeggiare rosso e verde, la batteria ricaricabile potrebbe essere molto calda o molto fredda. Lasciare raffreddare o riscaldare la batteria, quindi ricollegare il cavo USB. Se il problema persiste, contattare il servizio di assistenza MILWAUKEE.

VISUALIZZAZIONE CARICA

L'indicatore luminoso visualizza lo stato di carica della batteria ricaricabile:
Lampeggio rosso: < 3 % di capacità residua
Luce fissa rossa: 3-10 % di capacità residua
Luce fissa gialla: 11-49 % di capacità residua
Luce fissa verde: 50-100 % di capacità residua

BATTERIE

Batterie non utilizzate per molto tempo devone essere ricaricate prima dell'uso.
A temperature superiori ai 50°C , la potenza della batteria si riduce. Evitare il riscaldamento prolungato dal sole o il riscaldamento.
Per una ottimale vita utile è necessario ricaricare completamente le batterie dopo l'uso.
In caso di immagazzinaggio della batteria per più di 30 giorni:
Immagazzinare la batteria a circa 27°C in ambiente asciutto.
Immagazzinare la batteria con carica di circa il 30% - 50%.
Ricaricare la batteria ogni 6 mesi.

TRASPORTO DI BATTERIE AGLI IONI DI LITIO

Le batterie agli ioni di litio sono soggette alle disposizioni di legge sul trasporto di merce pericolosa.
Il trasporto di queste batterie deve avvenire rispettando le disposizioni e norme locali, nazionali ed internazionali.
- Gli utilizzatori possono trasportare queste batterie su strada senza alcuna restrizione.
- Il trasporto commerciale di batterie agli ioni di litio è regolato dalle disposizioni sul trasporto di merce pericolosa. Le preparazioni al trasporto ed il trasporto stesso devono essere svolti esclusivamente da persone idoneamente istruite. Tutto il processo deve essere gestito in maniera professionale.

Durante il trasporto di batterie occorre tenere conto di quanto segue:
- Assicurarsi che i contatti siano protetti ed isolati per evitare corto circuiti.
- Accertarsi che il gruppo di batterie non possa spostarsi all´interno dell'imballaggio.
- Batterie danneggiate o batterie che perdono liquido non devono essere trasportate.

Per ulteriori informazioni si prega di contattare il proprio trasportatore.

MANUTENZIONE

La fonte di luce di questa lampada non può essere sostituita. Quando la fonte di luce avrà raggiunto la fine della sua vita utile, dovrà essere sostituita tutta la lampada.
Usare solo accessori Milwaukee e pezzi di ricambio Milwaukee. Gruppi costruttivi la cui sostituzione non è stata descritta, devono essere fatti cambiare da un punto di servizio di assistenza tecnica al cliente Milwaukee (vedi dépliant garanzia/indirizzi assistenza tecnica ai clienti).
In caso di necessità è possibile richiedere un disegno esploso del dispositivo indicando il modello della machina ed il numero a sei cifre sulla targa di potenza rivolgendosi al centro di assistenza tecnica o direttamente a Techtronic Industries GmbH, Max-Eyth-Straße 10, 71364 Winnenden, Germany.
Visitare il nostro sito Web www.milwaukeetool.eu per ulteriori informazioni sulle condizioni di garanzia e sulla registrazione.

SIMBOLI

ATTENZIONE! AVVERTENZA! PERICOLO!
Leggere attentamente le istruzioni per l'uso prima di mettere in funzione l'elettroutensile.
Non guardare la fonte di luce accesa.
Allacciamento USB
Classe di protezione elettrica III.
I dispositivi elettrici, le batterie e le batterie ricaricabili non devono essere smaltiti con i rifiuti domestici. I dispositivi elettrici e le batterie devono essere raccolti separatamente e devono essere conferiti ad un centro di riciclaggio per lo smaltimento rispettoso dell'ambiente. Chiedere alle autorità locali o al rivenditore specializzato dove si trovano i centri di riciclaggio e i punti di raccolta.
Marchio di conformità europeo
Marchio di conformità britannico
Marchio di conformità ucraino
Marchio di conformità euroasiatico

ESPAÑOL

DATOS TÉCNICOS	LÁMPARA RECARGABLE PORTÁTIL
Potencia nominal	6 W
USB Entrada	5V DC; 0,1 A – 2,1 A
Autonomía con 1 paquete de baterías completamente cargadas	
nivel alto	3,5 h
nivel medio	16 h
nivel bajo	40 h
Flujo luminoso.	
nivel alto	500 lm
nivel medio	100 lm
nivel bajo	10 lm
Tiempo de carga	4 h
Corriente de carga	1,1 A
Índice de reproducción cromática	70
Temperatura de color	5000 K
Peso	0,10 kg
Clase de protección	IP 67
Temperatura ambiente recomendada durante el trabajo	-18...+50 °C
Temperatura ambiente recomendada durante la carga	+5...+40 °C
Fuente de alimentación USB recomendada	
Cable USB-B 4932459888 CUSB + cargador IN2	
Cable USB-B 4932459889 CUSB + cargador GB2	

⚠ ADVERTENCIA: Lea todas las advertencias de peligro, instrucciones, ilustraciones y especificaciones suministradas con esta herramienta eléctrica. En caso de no atenerse a las instrucciones siguientes, ello puede ocasionar una descarga eléctrica, un incendio y/o lesión grave.
Guardar todas las advertencias de peligro e instrucciones para futuras consultas.

INDICACIONES ESPECIALES DE SEGURIDAD LÁMPARA RECARGABLE PORTÁTIL

ADVERTENCIA: Utilice solo el cable USB y el cargador recomendados.
¡Cuidado!: No dirigir jamás el rayo de luz directamente a personas o animales. No mirar directamente al rayo de luz (tampoco a mayor distancia). El dirigir la vista directamente al rayo de luz puede provocar graves lesiones o la pérdida de la fuerza visual.

INDICACIONES ESPECIALES DE SEGURIDAD BATERÍA

En caso de sobrecarga o alta temperatura, pueden llegar a producirse escapes de ácido provenientes de la batería. Si entra en contacto con éste, límpie inmediatamente la zona con agua y jabón. Si el contacto es en los ojos, límpiese concienzudamente con agua durante 10 minutos y acuda inmediatamente a un médico
Advertencia! Para reducir el riesgo de incendio, lesion personales y daños al producto debido a un cortocircuito, no sumerja nunca la herramienta, el pa-quete de baterías o el cargador en líquido ni permita que fluya un fluido dentro de ellos. Los fluidos corrosivos o conductivos, como el agua de mar, ciertos productos quími-cos industriales y blanqueadores o lejías que contienen, etc., Pueden causar un cortocircuito.

APLICACIÓN DE ACUERDO A LA FINALIDAD

La lámpara por batería puede emplearse como herramienta de iluminación sin necesidad de conexión a la red.
No utilice este producto para ninguna otra aplicación que no sea su uso normal.

CARGA

Conectar el cable USB a una fuente de corriente, p.ej. toma de corriente de red, ordenador o cargador de coche.
El indicador luminoso indica el estado de carga:
Luz roja intermitente: Proceso de carga, 0-49 % cargado
Luz intermitente amarilla: Proceso de carga, 50-99 % cargado
Luz verde continua: Proceso de carga, 100% cargado
Luz intermitente roja y verde: Batería defectuosa, error de carga o tiempo de carga excedido
Si el indicador luminoso parpadea con luz roja y verde, asegurarse de que el cable USB está enchufado correctamente. Extraer el cable USB y volver a enchufarlo. Si el indicador luminoso sigue parpadeando con luz roja y verde, es posible que la batería esté muy caliente o muy fría. Dejar que la batería se enfríe o se caliente y, a continuación, volver a enchufar el cable USB. Si el problema persiste, póngase en contacto con el servicio de asistencia técnica de MILWAUKEE.

INDICADOR DE ESTADO DE CARGA

El indicador luminoso indica el estado de carga del acumulador:
Luz roja intermitente: < 3 % de capacidad restante
Luz roja continua: 3 - 10 % de capacidad restante
Luz amarilla continua: 11 - 49 % de capacidad restante
Luz verde continua: 50 - 100 % de capacidad restante

BATERIA

Las baterías no utilizadas durante cierto tiempo deben ser recargadas antes de usar.
Las temperaturas superiores a 50°C reducen el rendimiento de la batería. Evite una exposición excesiva a fuentes de calor o al sol (riesgo de sobrecalentamiento).
Para un tiempo óptimo de vida, deberán cargarse las baterías completamente después de su uso.
En caso de almacenar la batería recargable más de 30 días:
Almacenar la batería recargable en un lugar seco a una temperatura de aproximadamente 27°C.
Almacenar la batería recargable con un estado de carga del 30% y 50% aproximadamente.
Recargar la batería cada 6 meses.

TRANSPORTE DE BATERÍAS DE IONES DE LITIO

Las baterías de iones de litio caen bajo las disposiciones legales relativas al transporte de mercancías peligrosas.
El transporte de estas baterías recargables debe llevarse a cabo, observando las normas y disposiciones locales, nacionales e internacionales.
- Los consumidores pueden transportar estas baterías recargables sin el menor reparo en la calle.
- El transporte comercial de baterías recargables de iones de litio por empresas de transportes está sometido a las disposiciones del transporte de mercancías peligrosas. Las preparaciones para el envío y el transporte deben ser llevados a cabo exclusivamente por personas instruidas adecuadamente. El proceso completo debe ser supervisado por personal competente.

Los siguientes puntos se deben observar para el transporte de las baterías recargables:
- Se debe asegurar que los contactos estén protegidos y aislados para evitar que se produzcan cortocircuitos.
- Preste atención a que el conjunto de baterías recargables no se pueda desplazar dentro del envase.
- Las baterías recargables deterioradas o derramadas no se deben transportar.

Rogamos que para cualquier información adicional se dirija a su empresa de transportes.

MANTENIMIENTO

La fuente de luz de esta lámpara no es reemplazable. Cuando la fuente de luz alcanza el final de su vida útil deberá sustituirse la lámpara completa.
Utilice solamente accesorios y repuestos Milwaukee. En caso de necesitar reemplazar componentes no descritos, contacte con cualquiera de nuestras estaciones de servicio Milwaukee (consultar lista de servicio técnicos)
Puede solicitar, en caso necesario, una vista despiezada del aparato bajo indicación del tipo de máquina y el número de seis dígitos en la placa indicadora de potencia en su Servicio de Postventa o directamente en Techtronic Industries GmbH, Max-Eyth-Straße 10, 71364 Winnenden, Germany.
Visite nuestro sitio web www.milwaukeetool.eu para obtener más información sobre las condiciones de garantía y el registro.

SÍMBOLOS

¡ATENCIÓN! ¡ADVERTENCIA! ¡PELIGRO!
Lea las instrucciones detenidamente antes de conectar la herramienta
No mire directamente a la fuente de luz encendida.
Conexión USB
Clase de protección eléctrica III.
Los electrodomésticos y las baterías/acumuladores no se deben eliminar junto con la basura doméstica. Los aparatos eléctricos y los acumuladores se deben recoger por separado y se deben entregar a una empresa de reciclaje para una eliminación respetuosa con el medio ambiente. Infórmese en las autoridades locales o en su tienda especializada sobre los centros de reciclaje y puntos de recogida.
Marcado de conformidad europeo
Marcado de conformidad británico
Marcado de conformidad ucraniano
Marcado de conformidad euroasiático

PORTUGUÊS

CARACTERÍSTICAS TÉCNICAS	LÂMPADA A BATERIA
Potência nominal	6 W
USB Entrada	5V DC; 0,1 A – 2,1 A
Tempo de iluminação com 1 bloco de baterias completamente carregado	
nível alto	3,5 h
nível média	16 h
nível baixo	40 h
Fluxo luminoso	
nível alto	500 lm
nível média	100 lm
nível baixo	10 lm
Tempo de carregamento	4 h
Corrente de carga	1,1 A
Índice de reprodução de cores	70
Temperatura da cor	5000 K
Peso	0,10 kg
Classe de proteção	IP 67
Temperatura ambiente recomendada ao trabalhar	-18...+50 °C
Temperatura ambiente recomendada ao carregar	+5...+40 °C
Fonte de alimentação USB recomendada	
4932459888 CUSB Cabo USB-B + carregador IN2	
4932459889 CUSB Cabo USB-B + carregador GB2	

⚠ ADVERTÊNCIA Devem ser lidas todas as advertências de segurança, instruções, ilustrações e especificações fornecidas com esta ferramenta elétrica. O desrespeito das advertências e instruções apresentadas abaixo pode causar choque elétrico, incêndio e/ou graves lesões.
Guarde bem todas as advertências e instruções para futura referência.

INSTRUÇÕES DE SEGURANÇA ESPECIAIS LÂMPADA A BATERIA

ADVERTÊNCIA: Só utilize o cabo-USB e o carregador recomendado.
Aviso: Nunca dirija o raio de luz directamente para pessoas ou animais. Não olhe no raio de luz (nem mesmo de maiores distâncias). Olhar no raio de luz pode causar feridas graves ou levar à perda da capacidade visual.

AVISOS DE SEGURANÇA ESPECIAIS ACUMULADOR

Em caso de cargas ou temperaturas extremas, um acumulador de substituição danificado poderá verter líquido de bateria. Se entrar em contacto com este líquido, deverá lavar-se imediatamente com água e sabão. Em caso de contacto com os olhos, enxagúe-os bem e imediato durante pelo menos 10 minutos e consulte um médico o mais depressa possível.
Advertência! Para evitar o risco de incêndio, de feridas ou de danificação do produto causado por um curto-circuito, não imerja a bateria intercambiável, ou o carregador em líquidos e assegure-se de que líquidos não penetrem nos aparelhos ou nas baterias. Líquidos corrosivos ou condutivos como água salgada, determinadas substâncias químicas o produtos que contenham branqueadores podem causar um curto-circuito.

UTILIZAÇÃO AUTORIZADA

A lâmpada de bateria pode ser usada para fins de iluminação sem uma conexão à rede eléctrica.
Não use este produto de outra maneira sem ser a normal para o qual foi concebido.

CARGA

Conecte o seu cabo USB com uma fonte de alimentação como uma tomada de rede, um computador ou uma tomada de carga do carro.
A luz indicadora mostra o seguinte status de carregamento:
Piscando em vermelho: carregando, carga de 0-49%
Luz intermitente amarela: Carregamento, 50-99 % carregado
Acesa em verde: carga de 100%
Luz intermitente vermelho-verde: Bateria defeituosa, erro de carregamento ou tempo esgotado ao carregar
Assegure-se de que o cabo USB esteja inserido corretamente se o indicador de carregamento piscar em vermelho e verde. Tire e insira novamente o cabo USB. Se o indicador luminoso continuar a piscar em vermelho e verde, é possível que a bateria esteja muito quente ou muito fria. Deixe a bateria arrefecer ou aquecer e, em seguida, insira novamente o cabo USB. Se o problema perdurar, contate a assistência ao cliente da MILWAUKEE.

INDICADOR DA CARGA

O indicador de carga mostra a carga da bateria:
Luz vermelha piscando: capacidade residual < 3 %
Luz vermelha contínua: capacidade residual 3-10 %
Luz amarela contínua: capacidade residual 11-49 %
Luz verde contínua: capacidade residual 50–100 %

ACUMULADOR

Acumuladores não utilizados durante algum tempo devem ser recarregados antes da sua utilização.
Temperaturas acima de 50°C reduzem a capacidade do acumulador. Evitar exposição prolongada ao sol ou a caloríferos.
Para uma vida útil óptima das baterias, terá que carregá-las plenamente após a sua utilização.
Se o pacote de bateria for armazenado por mais de 30 dias:
Armazene o pacote de bateria com aprox. 27°C em um lugar seco.
Armazene o pacote de bateria com aprox. 30%-50% da carga completa.
Carregue o pacote de bateria novamente de 6 em 6 meses.

TRANSPORTE DE BATERIAS DE IÃO-LÍTIO

Baterias de ião-lítio estão sujeitas às disposições da legislação relativa às substâncias perigosas.
O transporte destas baterias deve ser efetuado de acordo com as disposições e os regulamentos locais, nacionais e internacionais.
- O utilizador pode efetuar o transporte rodoviário destas baterias sem restrições.
- O transporte comercial de baterias de ião-lítio por terceiros está sujeito aos regulamentos relativos às substâncias perigosas. A preparação do transporte e o transporte devem ser executados exclusivamente por pessoas instruídas e o processo deve ser acompanhado pelos especialistas correspondentes.

Observe o seguinte no transporte de baterias:
- Assegure-se de que os contatos terminais estejam protegidos e isolados para evitar um curto-circuito.
- Assegure-se de que o bloco da bateria esteja protegido contra movimentos na embalagem.
- Não transporte baterias danificadas ou que tenham fuga.

Para instruções mais detalhadas consulte a companhia de transportes

MANUTENÇÃO

A fonte de luz desta lâmpada não pode ser trocada. Quando a fonte de luz alcançar o fim da sua vida útil, a lâmpada completa deverá ser substituída.
Utilizar apenas acessórios Milwaukee e peças sobresselentes Milwaukee. Os componentes cuja substituição não esteja descrita devem ser substituídos num serviço de assistência técnica Milwaukee (consultar a brochura relativa à garantia/moradas dos serviços de assistência técnica).
Se for necessário, um desenho de explosão do aparelho pode ser solicitado do seu posto de assistência ao cliente ou directamente de Techtronic Industries GmbH, Max-Eyth-Straße 10, 71364 Winnenden, Alemanha, indicando o tipo da máquina e o número de seis posições na chapa indicadora da potência.
Visite nosso website www.milwaukeetool.eu para mais informações sobre as condições de garantia e registro.

SYMBOLE

ATENÇÃO! PERIGO!
Leia atentamente o manual de instruções antes de colocar a máquina em funcionamento.
Não olhe na fonte de luz acesa.
Ligação USB
Classe de proteção elétrica III.
Aparelhos eléctricos, baterias/acumuladores não devem ser jogados no lixo doméstico. Os aparelhos eléctricos e as baterias devem ser colectados separadamente e entregues a uma empresa de reciclagem para a eliminação correcta. Solicite informações sobre empresas de reciclagem e postos de colecta de lixo das autoridades locais ou do seu vendedor autorizado.
Marca de Conformidade Europeia
Marca de conformidade britânica
Marca de Conformidade Ucraniana
Marca de Conformidade Eurasiática

NEDERLANDS

TECHNISCHE GEGEVENS	ACCULAMP
Nominaal vermogen	6 W
USB Ingang	5V DC; 0,1 A – 2,1 A
Verlichtingsduur met 1 volgeladen accupack	
hoog niveau	3,5 h
gemiddeld niveau	16 h
laag niveau	40 h
Lichtstroom	
hoog niveau	500 lm
gemiddeld niveau	100 lm
laag niveau	10 lm
Laadtijd	4 h
Laadstroom	1,1 A
Kleurweergave-index	70
Kleurtemperatuur	5000 K
Gewicht	0,10 kg
Isolatieklasse	IP 67
Aanbevolen omgevingstemperatuur tijdens het werken	-18...+50 °C
Aanbevolen omgevingstemperatuur tijdens het laden	+5...+40 °C
Aanbevolen USB-voedingsapparaat	
4932459888 CUSB USB-B-kabel + laadtoestel IN2	
4932459889 CUSB USB-B-kabel + laadtoestel GB2	

⚠ WAARSCHUWING! Lees alle veiligheidswaarschuwingen, voorschriften, afbeeldingen en specificaties voor dit elektrische gereedschap. Als de onderstaande waarschuwingen niet worden opgevolgd, kan dit een elektrische schok, brand of ernstig letsel tot gevolg hebben.
Bewaar alle waarschuwingen en voorschriften voor toekomstig gebruik.

SPECIALE VEILIGHEIDSINSTRUCTIES ACCULAMP

WAARSCHUWING: gebruik alleen de aanbevolen USB-kabel en het aanbevolen laadtoestel.
Waarschuwing! Richt de lichtstraal nooit direct op personen of dieren. Kijk niet in de lichtstraal (ook niet vanaf een grotere afstand). Het kijken in de lichtstraal kan leiden tot ernstig oogletsel of het verlies van het gezichtsvermogen.

SPECIALE VEILIGHEIDSINSTRUCTIES ACCU

Onder extreme belasting of extreme temperaturen kan uit de accu accu-vloeistof lopen. Na contact met accu-vloeistof direct afwassen met water en zeep. Bij oogcontact direct minstens 10 minuten grondig spoelen en onmiddellijk een arts raadplegen.
Waarschuwing! Voorkom brand, persoonlijk letsel of materiële schade door kortsluiting en dompel het gereedschap, de wisselaccu en het laadtoestel niet onder in vloeistoffen en waarborg dat geen vloeistoffen in de apparaten en accu's kunnen dringen. Corrosieve of geleidende vloeistoffen zoals zout water, bepaalde chemicaliën, bleekmiddelen of producten die bleekmiddelen bevatten, kunnen een kortsluiting veroorzaken.

VOORGESCHREVEN GEBRUIK VAN HET SYSTEEM

De acculamp kan onafhankelijk van een netaansluiting worden gebruikt.
Dit apparaat uitsluitend gebruiken voor normaal gebruik, zoals aangegeven.

LADING

Sluit de USB-kabel aan op een stroombron, bijv. netcontactdoos, computer of laadbus in auto.
De led-indicator geeft de laadtoestand aan:
Rood knipperlicht: laadproces, 0-49 % geladen
Geel knipperlicht: laadproces, 50-99 % opgeladen
Continu groen licht: 100% geladen
Rood-groen knipperlicht: accu defect, fout tijdens het laden of overschrijding van de laadtijd
Als de led-indicator rood en groen knippert, dient u te waarborgen dat de USB-kabel correct is aangesloten. Trek de USB-kabel eruit en sluit hem weer aan. Als de led-indicator nog steeds rood en groen knippert, is de accu mogelijk zeer warm of zeer koud. Laat de accu afkoelen of warm worden en sluit vervolgens de USB-kabel weer aan. Neem contact op met de MILWAUKEE-klantenservice als het probleem blijft bestaan.

LAADTOESTANDSINDICATOR

De led-indicator geeft de laadtoestand van de accu aan:
Rood knipperlicht: < 3 % resterende capaciteit
Continu rood licht: 3-10 % resterende capaciteit
Continu geel licht: 11-49 % resterende capaciteit
Continu groen licht: 50-100 % resterende capaciteit

AKKU

Langere tijd niet toegepaste akku's vóór gebruik altijd naladen.
Een temperatuur boven de 50°C vermindert de capaciteit van de accu. Langdurige verwarming door zon of hitte vermijden.
Voor een optimale levensduur moeten de accu's na het gebruik volledig opgeladen worden.
Bij een langere opslag van de accu dan 30 dagen:
accu bij ca. 27 °C droog bewaren.
accu bij ca. 30 % - 50 % van de laadtoestand bewaren.
accu om de 6 maanden opnieuw opladen.

TRANSPORT VAN LITHIUM-IONEN-ACCU'S

Lithium-ionen-accu's vallen onder de wettelijke bepalingen inzake het transport van gevaarlijke goederen.
Voor het transport van deze accu's moeten de lokale, nationale en internationale voorschriften en bepalingen in acht worden genomen.
- Verbruikers mogen deze accu's zonder meer over de weg transporteren.
- Het commerciële transport van lithium-ionen-accu's door expeditiebedrijven is onderhevig aan de bepalingen inzake het transport van gevaarlijke goederen. De verzendingsvoorbereidingen en het transport mogen uitsluitend worden uitgevoerd door dienovereenkomstig opgeleide personen. Het complete proces moet vakkundig worden begeleid.

Onderstaande punten moeten bij het transport van accu's in acht worden genomen:
- Waarborg ter vermijding van kortsluitingen dat de contacten beschermd en geïsoleerd zijn.
- Let op dat het accupack in de verpakking niet kan verschuiven.
- Beschadigde of lekkende accu's mogen niet worden getransporteerd.

Neem voor meer informatie contact op met uw expeditiebedrijf.

ONDERHOUD

De lichtbron van deze lamp kan niet worden vervangen. Als de lichtbron het einde van zijn levensduur heeft bereikt, moet de complete lamp worden vervangen.
Gebruik uitsluitend Milwaukee toebehoren en onderdelen. Indien componenten die moeten worden vervangen niet zijn beschreven, neem dan contact op met een officieel Milwaukee servicecentrum (zie onze lijst met servicecentra).
Zo nodig kan een explosietekening van het apparaat worden aangevraagd bij uw klantenservice of direct bij Techtronic Industries GmbH, Max-Eyth-Straße 10, 71364 Winnenden, Duitsland onder vermelding van het machinetype en het zescijferige nummer op het typeplaatje.
Bezoek onze website www.milwaukeetool.eu voor meer informatie over garantievoorwaarden en registratie.

SYMBOLEN

OPGELET! WAARSCHUWING! GEVAAR!
Graag instructies zorgvuldig doorlezen vóórdat u de machine in gebruik neemt.
Kijk niet in de lamp als deze is ingeschakeld.
USB-aansluiting
Elektrische beschermingsklasse III.
Elektrische apparaten, batterijen en accu's mogen niet via het huisafval worden afgevoerd. Elektrische apparaten en accu's moeten gescheiden worden verzameld en voor een milieuvriendelijke afvoer worden afgegeven bij een recyclingbedrijf. Informeer bij uw gemeente of bij uw vakhandelaar naar recyclingbedrijven en inzamelpunten.
Europees symbool van overeenstemming
Britse conformiteitsmarkering
Oekraïens symbool van overeenstemming
Euro-Aziatisch symbool van overeenstemming

DANSK

TEKNISKE DATA	BATTERILAMPE
Nominel effekt	6 W
USB Indgang	5V DC; 0,1 A – 2,1 A
Lysstyrkens varighed med 1 fuldt opladet batteri	
højt trin	3,5 h
middel trin	16 h
lavt trin	40 h
Lysstrøm	
højt trin	500 lm
middel trin	100 lm
lavt trin	10 lm
Opladningstid	4 h
Opladningsstrøm	1,1 A
Farvegengivelsesindeks	70
Farvetemperatur	5000 K
Vægt	0,10 kg
Kapslingsklasse	IP 67
Anbefalet temperatur under arbejdet	-18...+50 °C
Anbefalet temperatur under opladning	+5...+40 °C
Anbefalet USB-strømforsyning	
4932459888 CUSB USB-B kabel + oplader IN2	
4932459889 CUSB USB-B kabel + oplader GB2	

⚠ ADVARSEL Læs alle advarselsinformationer, anvisninger, figurer og specifikationer, som følger med dette el-værktøj. En manglende overholdelse af alle nedenstående anvisninger kan medføre elektrisk stød, brand og/eller alvorlige kvæstelser.
Opbevar alle advarselshenvisninger og instrukser til senere brug.

SPECIELLE SIKKERHEDSANVISNINGER BATTERILAMPE

ADVARSEL: Brug altid kun det anbefalede USB-kabel og den anbefalede oplader.
Advarsel: Ret aldrig lysstrålen direkte mod personer eller dyr. Kig ikke ind i lysstrålen (heller ikke fra en større afstand). At kigge ind i lysstrålen kan forårsage alvorlige kvæstelser eller tab af synet.

SPECIELLE SIKKERHEDSANVISNINGER BATTERI

I tilfælde af en ekstrem belastning elle ekstrem temperatur kan der flyde batterivæske ud af et beskadiget batteri. Hvis De kommer i berøring med batterivæsken, skal den vaskes godt og grundigt af med vand og sæbe. I tilfælde af øjenkontakt, skal man mindst skylle øjnene godt og grundigt igennem i 10 minutter og omgående opsøge en læge.
Advarsel! For at undgå risiko for brand, kvæstelser eller beskadigelse af produktet forårsaget af kortslutning må værktøjet, batteripakken eller opladeren ikke nedsænkes i vand. Sørg ligeledes for, at der ikke trænger væske ind i enhederne og batterierne. Korroderende eller ledende væsker, f.eks. saltvand, bestemte kemikalier, eller blegestoffer eller produkter, som indeholder blegestoffer, kan forårsage kortslutning.

TILTÆNKT FORMÅL

Akkumulatorlampen kan anvendes som belysning uafhængigt af en strømtilslutning.
Produktet må ikke anvendes på anden måde og til andre formål end foreskrevet.

OPLADNING

Tilslut USB-kablet til en strømkilde, f.eks. stikkontakt, computer eller opladningsstik i bilen.
Indikatoren viser opladningsniveauet:
Rødt lys blinker: Opladningsproces, 0-49 % opladet
Blinker gult: Lader op, 50-99 % opladet
Lyser kontinuert grønt: 100% opladet
Blinker rødt-grønt: Batteriet er defekt, opladningsfejl eller opladningstid overskredet
Hvis indikatorlampen blinker rødt og grønt, skal du sørge for, at USB-kablet er tilsluttet korrekt. Træk USB-kablet ud og sæt det i igen. Hvis indikatorlampen fortsat blinker rødt og grønt, er batteriet muligvis meget varmt eller meget koldt. Lad batteriet køle af eller varm det op og sæt USB-kablet i igen. Hvis problemer fortsætter, bedes du kontakte MILWAUKEEs kundeservice.

VISNING AF LADESTATUS

Indikatoren viser batteriets opladningsniveau:
Blinker rødt: < 3 % batteri tilbage
Konstant rødt lys: 3-10 % batteri tilbage
Konstant gult lys: 11-49 % batteri tilbage
Konstant grønt lys: 50-100 % batteri tilbage

BATTERI

Batterier, der ikke har været brugt i længere tid, efterlades inden brug.
Ved temperaturer over 50°C formindskes batteriets effekt. Undgå direkte sollys og stærk varme.
For at opnå en optimal levetid skal de genopladelige batterier oplades fuldt efter brug.
Skal batterierne opbevares længere end 30 dage:
Temperatur ca. 27°C i tørre omgivelser.
Opbevares ved ca. 30%-50% af ladetilstanden.
Batteri skal genoplades hver 6. måned.

TRANSPORT AF LITHIUM-BATTERIER

Lithium-batterier er omfattet af lovgivningen om transport af farligt gods.
Transporten af disse batterier skal ske under overholdelse af lokale, nationale og internationale regler og bestemmelser.
- Forbrugere må transportere disse batterier på veje uden yderligere krav.
- Den kommercielle transport af lithium-batterier ved speditionsfirmaer er omfattet af reglerne for transport af farligt gods. Forberedelsen af forsendelse og transport må kun udføres af tilsvarende trænede personer. Den samlede proces skal følges af fagfolk.

Følgende punkter skal overholdes ved transport af batterier:
- Sørg for at kontakterne er beskyttet og isoleret for at forhindre kortslutninger.
- Sørg for at batteripakken ikke kan bevæge sig inden for emballagen.
- Beskadigede eller lækkende batterier må ikke transporteres.

Kontakt dit speditionsfirma for at få yderligere oplysninger.

VEDLIGEHOLDELSE

Lyskilden i denne lampe kan ikke udskiftes. Når lyskilden har nået slutningen af sin holdbarhed, skal hele lampen udskiftes.
Brug kun Milwaukee-tilbehør og Milwaukee-reservedele. Komponenter, hvor udskiftningsproceduren ikke er beskrevet, skal skiftes ud hos et Milwaukee-servicested (se brochure garanti/kundeserviceadresser).
Hvis det er nødvendigt, kan der bestilles en sprængskitse af værktøjet. Angiv herved venligst maskintypen samt det sekscifrede nummer på mærkepladen og bestil tegningen hos din lokale kundeserviceafdeling eller direkte hos Techtronic Industries GmbH, Max-Eyth-Straße 10, 71364 Winnenden, Tyskland.
Besøg vores hjemmeside www.milwaukeetool.eu for yderligere information om garantibetingelser og registrering.

SYMBOLER

VIGTIGT! ADVARSEL! FARE!
Læs brugsanvisningen nøje før ibrugtagning.
Undlad at se ind i den tændte lyskilde.
USB-tilslutning
Elektrisk kapslingsklasse III.
Elektrisk udstyr eller (genopladelige) batterier må ikke bortskaffes sammen med det almindelige husholdningsaffald. Elektrisk udstyr og genopladelige batterier skal indsamles særskilt og afleveres hos en genbrugsvirksomhed til en miljømæssig forsvarlig bortskaffelse. Spørg de lokale myndigheder eller din forhandler om genbrugsstationer og indsamlingssteder til sådant affald.
Europæisk konformitetsmærke
Britisk overensstemmelsesmærkning
Ukrainsk konformitetsmærke
Eurasisk konformitetsmærke

NORSK

TEKNISKE DATA	BATTERI - LAMPE
Nominell ytelse	6 W
USB Inngang	5V DC; 0,1 A – 2,1 A
Lysvarighet med én fullt ladet batteripakke	
høyt nivå	3,5 h
medium nivå	16 h
lavt nivå	40 h
Lysstrøm	
høyt nivå	500 lm
medium nivå	100 lm
lavt nivå	10 lm
Ladetid	4 h
Ladestrøm	1,1 A
Fargegjengivelse indeks	70
Fargetemperatur	5000 K
Vekt	0,10 kg
Verneklasse	IP 67
Anbefalt omgivelsestemperatur under arbeid	-18...+50 °C
Anbefalt omgivelsestemperatur under opplading	+5...+40 °C
Anbefalt USB-nettdel	
4932459888 CUSB USB-B kabel + lader IN2	
4932459889 CUSB USB-B kabel + lader GB2	

⚠ ADVARSEL! Les gjennom alle sikkerhets advarsler, anvisninger, illustrasjoner og spesifikasjoner for dette elektroverktøyet. Feil ved overholdelsen av advarslene og nedenstående anvisninger kan medføre elektriske støt, brann og/eller alvorlige skader.
Ta godt vare på alle advarslene og informasjonene.

SIKKERHETSINSTRUKSER BATTERI - LAMPE

ADVARSEL: Bruk bare den anbefalte USB-kabelen og laderen.
Advarsel: Rett lysstrålen aldri direkte mot personer eller dyr. Ikke se direkte inn i lysstrålen (heller ikke fra lengre avstander). Å se inn i lysstrålen kan forårsake alvorlige skader eller tap av synsevnen.

SPESIELLE SIKKERHETSINSTRUKSJONER BATTERI

Under ekstreme belastninger og ekstreme temperaturer kan det lekke ut batterivæske fra utskiftbare batterier. Ved berøring med batterivæske, vask umiddelbart med såpe og vann. Ved kontakt med øynene må øynene skylles grundig i rennende vann i minst 10 minutter. Oppsøk lege umiddelbart.
Advarsel! For å unngå fare for en brann forårsaket av en kortslutning, av personskader eller skader av produktet, må det forhindres at batteripakken eller laderen dyppes i væsker og også sørges for at ingen væsker kan kommer inn i apparatene eller batteriene. Korroderende og ledende væsker som saltvann, visse kjemikalier og blekemidler eller produkt som inneholder blekemidler kan forårsake en kortslutning.

FORMÅLSMESSIG BRUK

Den batteridrevne lampen kan brukes til belysning uavhengig av strømforsyning.
Dette apparatet må kun brukes til de oppgitte formål.

LADING

Sett inn din USB- kabel i en strømkilde som eksempelvis en AC veggadapter, en computerkontakt eller en bilkontakt.
Indikatorlampen viser ladestatus:
Rødt blinkende, 0-49 % oppladet
Gult blinklys: Lading, 50-99 % ladet
Grønt kontinuerlig: 100% oppladet
Rødt-grønt blinklys: Batteripakken defekt, ladefeil eller overskridelse av ladetid
Når lysindikatoren blinker rødt og grønt, må det sikres at USB-kabelen er satt riktig inn. Trekk ut USB-kabelen og sett den inn igjen. Dersom lysindikatoren fortsatt blinker rødt og grønt, er muligens batteripakken svært varm eller svært kald. La batteripakken få kjøle seg ned eller varme seg opp og sett deretter inn USB-kabelen igjen. Dersom problemet fortsatt foreligger, må du henvende deg til MILWAUKEE kundeservice.

LADETILSTANDS-INDIKATOR

Ladetilstandsindikatoren viser batteriets brukstid:
Rødt blinkende lys: < 3 % resterende kapasitet
Rødt kontinuerlig lys: 3-10 % resterende kapasitet
Gult kontinuerlig lys: 11-49 % resterende kapasitet
Grønt kontinuerlig lys: 50-100 % resterende kapasitet

BATTERIER

Batterier som ikke er brukt over lengre tid skal etterlades før bruk.
En temperatur over 50°C reduserer batteriets kapasitet. Unngå oppvarming i sol eller ved varmeovner (fyring) i lengre tid.
For optimal holdbarhet må batteriene lades opp helt etter bruk.
Ved lagring av batteriene lengre enn 30 dager:
Lagre batteriet tørt ved ca. 27°C.
Lagre batteriet ved en oppladningstilstand på ca. 30%-50%.
Lade opp batteriet igjen etter 6 måneder.

TRANSPORT AV LITIUM-ION-BATTERI

Litium-ion-batterier faller under de lovfestede forskriftene om transport av farlig gods.
Transporten av disse batteriene må rette seg etter lokale, nasjonale og internasjonale forskrifter og bestemmelser.
- Forbruker har lov å transportere disse batteriene på gaten uten reglementering.
- Den kommersielle transport av Litium-ion-batterier av spedisjonsfirma faller under bestemmelsene om transport av farlig gods. Forberedningene av forsendelsen og transport skal utelukkende gjennomføres av personer som har blitt skolert til dette. Hele prosessen skal følges opp av fagfolk.

Følgende punkter skal tas hensyn til ved transport:
- Kontroller at kontaktene er beskyttet og isolert for å unngå kortslutninger.
- Pass på at batteripakken i forpakningen ikke kan skli fram og tilbake.
- Skadede eller batterier som lekker er det ikke lov å transportere.

Ta kontakt med spedisjonsfirma for ytterlige henvisninger.

VEDLIKEHOLD

Lyskilden til denne lampen kan ikke byttes. Når lyskildens levetid er over, må hele lampen skiftes ut.
Bruk kun Milwaukee tilbehør og Milwaukee reservedeler. Komponenter der utskiftning ikke er beskrevet skal skiftes ut hos Milwaukee kundeservice (se brosjyre garanti/kundeserviceadresser).
Ved behov kan det fås en eksplosjonstegning av apparatet hos kundeservice eller direkte hos Techtronic Industries GmbH, Max-Eyth-Straße 10, 71364 Winnenden, Germany ved angivelse av maskinens type og det sekstallige nummeret på maskinens skilt.
Besøk vår nettside www.milwaukeetool.eu for mer informasjon om garantibetingelser og registrering.

SYMBOLER

OBS! ADVARSEL! FARE!
Les nøye gjennom bruksanvisningen før maskinen tas i bruk.
Ikke se på den påslåtte lyskilden.
USB-tilkopling
Elektrisk verneklasse III.
Elektriske apparater, batterier/oppladbare batterier skal ikke kastes sammen med vanlig husholdningsavfall. Elektriske og elektroniske apparater og oppladbare batterier skal samles separat og leveres til miljøvennlig deponering hos en avfallsbedrift. Informer deg hos myndighetene på stedet eller hos din fagforhandler hvor det finnes recycling bedrifter og oppsamlingssteder.
Europeisk samsvarsmerke
Britisk samsvarsmerke
Ukrainsk samsvarsmerke
Euroasiatisk samsvarsmerke

SVENSKA

TEKNISKA DATA	BATTERILAMPA
Nominell effekt	6 W
USB Ingång	5V DC; 0,1 A – 2,1 A
Belysningstid med 1 fulladdat batteripaket	
hög nivå	3,5 h
medel nivå	16 h
låg nivå	40 h
Ljusström	
hög nivå	500 lm
medel nivå	100 lm
låg nivå	10 lm
Laddningstid	4 h
Laddningsström	1,1 A
Färgåtergivningsindex	70
Färgtemperatur	5000 K
Vikt	0,10 kg
Kapsling	IP 67
Rekommenderad omgivningstemperatur vid arbete:	-18...+50 °C
Rekommenderad omgivningstemperatur vid uppladdning:	+5...+40 °C
Rekommenderas USB-nätdel	
4932459888 CUSB USB-B kabel + laddare IN2	
4932459889 CUSB USB-B kabel + laddare GB2	

⚠ VARNING! Läs noga igenom alla säkerhetsanvisningar, illustrationer och specifikationer som medföljer detta elverktyg. Fel som uppstår till följd av att anvisningarna nedan inte följts kan orsaka elstöt, brand och/eller allvarliga kroppsskador.
Förvara alla varningar och anvisningar för framtida bruk.

SÄRSKILD SÄKERHETSINFORMATION BATTERILAMPA

VARNING: Använd endast den rekommenderade USB-kabeln och laddaren.
Varning: Rikta aldrig ljusstrålen direkt på personer eller djur. Titta absolut inte in i ljusstrålen (inte heller på större avstånd). Om man tittar in i ljusstrålen kan detta leda till allvarliga skador och till att man förlorar synförmågan.

SÄRSKILDA SÄKERHETSINSTRUKTIONER BATTERI

Under extrem belastning eller extrem temperatur k**an batterivätska tränga ut ur skadade utbytesbatterier. Vid beröring med batterivätska tvätta genast av med vatten och tvål. Vid ögonkontakt spola genast i minst 10 minuter och kontakta genast läkare.**
Varning! För att undvika den fara för brand, personskador eller produktskador som orsakas av en kortslutning, doppa inte ner verktyget, utbytesbatteriet eller laddaren i vätskor och se till att ingen vätska kan tränga in i apparaterna eller batterierna. Korroderande eller ledande vätskor, som saltvatten, vissa kemikalier, blekningsmedel eller produkter som innehåller blekmedel, kan orsaka en kortslutning.

ANVÄND MASKINEN ENLIGT ANVISNINGARNA

Batteri-lampan kan användas som belysning helt oavhängig av en elanslutning.
Maskinen får endast användas för angiven tillämpning.

LADDNING

Anslut USB-kabeln till en strömkälla, t.ex. ett nättuttag, till datorn eller ett laddningsuttag i bilen.
Indikatorlampan anger laddningsstatus:
Rött blinkande ljus: 0-49 % laddat
Gult blinkande sken: Laddning, 50-99 % laddad
Grönt fast ljus: 100% laddat
Rött-rönt blinkande sken: Batteri defekt, laddningsfel eller överskridning av laddningstiden
Om lampindikatorn blinkar rött och grönt: se till att USB-kabeln är korrekt fastsatt. Dra ut och sätt fast USB-kabeln på nytt. Om lampindikatorn fortsätter att blinka rött och grön, kan batteriet vara mycket varmt eller mycket kallt. Låt batteriet svalna resp. värmas upp och sätt sedan fast kabeln igen. Om problemet kvarstår, kontakta MILWAUKEE-kundtjänst.

LADDNINGSINDIKATOR

Indikatorlampan visar batteriets laddningsstatus:
Rött blinkande sken: < 3 % resterande kapacitet
Rött konstant sken: 3-10 % resterande kapacitet
Gult konstant sken: 11-49 % resterande kapacitet
Grönt konstant sken: 50-100 % resterande kapacitet

BATTERIER

Batteri som ej använts på länge måste laddas före nytt bruk.
En temperatur över 50°C reducerar batteriets effekt. Undvik längre uppvärmning tex i solen eller nära ett element.
För att batterierna ska få lång livslängd ska de laddas fulla efter användning.
Om laddningsbara batterier lagras längre än 30 dagar:
Lagra batteriet torrt och vid ca 27°C.
Lagra batteriet vid ca 30%-50% av laddningskapaciteten.
Ladda batterierna på nytt var 6:e månad.

TRANSPORTERA LITIUMJON-BATTERIER

För litiumjon-batterier gäller de lagliga föreskrifterna för transport av farligt gods på väg.
Därför får dessa batterier endast transporteras enligt gällande lokala, nationella och internationella föreskrifter och bestämmelser.
- Konsumenter får transportera dessa batterier på allmän väg utan att behöva beakta särskilda föreskrifter.
- För kommersiell transport av litiumjon-batterier genom en speditionsfirma gäller emellertid bestämmelserna för transport av farligt gods på väg. Endast personal som känner till alla tillämpliga föreskrifter och bestämmelser får förbereda och genomföra transporten. Hela processen ska följas upp på fackmässigt sätt.

Följande ska beaktas i samband med transporten av batterier:
- Säkerställ att alla kontakter är skyddade och isolerade för att undvika kortslutning.
- Se till att batteripacken inte kan glida fram och tillbaka i förpackningen.
- Transportera aldrig batterier som läcker, har runnit ut eller är skadade.

För mer information vänligen kontakta din speditionsfirma.

SKÖTSEL

Ljuskällan i denna lampa kan inte bytas ut. När ljuskällan har uppnått slutet på sin livslängd måste därför hela lampan bytas ut.
Använd endast Milwaukee-tillbehör och Milwaukee-reservdelar. Komponenter, för vilka inget byte beskrivs, skall bytas ut hos Milwaukee-kundtjänst (se broschyren garanti-/kundtjänstadresser).
Vid behov kan du rekvirera apparatens sprängskiss antingen hos kundservicen eller direkt hos Techtronic Industries GmbH, Max-Eyth-Straße 10, 71364 Winnenden, Germany. Du ska då ange maskintypen och numret på sex siffror som står på effektskylten.
Besök vår hemsida www.milwaukeetool.eu för mer information om garantivillkor och registrering.

SYMBOLER

OBSERVERA! VARNING! FARA!
Läs instruktionen noga innan du startar maskinen.
Ikke se på den påslåtte lyskilden.
USB-anslutning
Elektrisk skyddsklass III.
Elektriska maskiner, batterier/uppladdningsbara batterier och får inte slängas tillsammans med de vanliga hushållssoporna. Elektriska maskiner och uppladdningsbara batterier ka samlas separat och lämnas till en avfallsstation för miljövänlig avfallshantering. Kontakta den lokala myndigheten respektive kommunen eller fråga återförsäljare var det finns speciella avfallsstationer för elskrot.
Europeiskt konformitetsmärke
Brittisk symbol för överenstämmelse
Ukrainskt konformitetsmärke
Euroasiatiskt konformitetsmärke

SUOMI

TEKNISET ARVOT	AKKUVALAISIN
Nimellisteho	6 W
USB Tulo	5V DC; 0,1 A – 2,1 A
Valaisuaika 1 täyteen ladatulla akkusarjalla	
korkea teho	3,5 h
keskivahva teho	16 h
alhainen teho	40 h
Valovirta	
korkea teho	500 lm
keskivahva teho	100 lm
alhainen teho	10 lm
Latausaika	4 h
Latausvirta	1,1 A
Värintoistoindeksi	70
Värilämpötila	5000 K
Paino	0,10 kg
Suojaluokka	IP 67
Suositeltu ympäristön lämpötila työn aikana	-18...+50 °C
Suositeltu ympäristön lämpötila lataamisen aikana	+5...+40 °C
Suositeltu USB-verkkolaite	
4932459888 CUSB USB-B-johto + latauslaite IN2	
4932459889 CUSB USB-B-johto + latauslaite GB2	

⚠ VAROITUS Lue kaikki turvallisuusmääräykset, ohjeet, kuvitukset ja erittelyt, jotka toimitetaan tämän sähkötyökalun mukana. Jäljempänä annettujen ohjeiden noudattamatta laiminlyönti saattaa johtaa sähköiskuun, tulipaloon ja/tai vakavaan loukkaantumiseen.
Säilytä kaikki turvallisuus- ja muut ohjeet tulevaisuutta varten.

AKKUVALAISIN LAITEKOHTAISET TURVALLISUUSMÄÄRÄYKSET

VAROITUS: Käytä vain suositeltua USB-johtoa ja latauslaitetta.
Varoitus: Älä koskaan suuntaan valonsädettä suoraan ihmisiin tai eläimiin. Älä katso valonsäteeseen (ei pitemmänkään matkan päästä). Valonsäteeseen katsominen saattaa aiheuttaa vakavia vammoja tai näön menetyksen.

LAITEKOHTAISET TURVALLISUUSMÄÄRÄYKSET AKKU

Vaurioituneesta akusta saattaa erityisen kovassa käytössä tai poikkeavassa lämpötilassa vuotaa akkuhappoa . Ihonkohta, joka on joutunut kosketukseen akkuhapon kanssa on viipymättä pestävä vedellä ja saippualla. Silmä, johon on joutunut akkuhappoa, on huuhdeltava vedellä vähintään 10 minuutin ajan, jonka jälkeen on viipymättä hakeuduttava lääkärin apuun.
Varoitus! Jotta vältetään lyhytsulun aiheuttama tulipalon, loukkaantumisen tai tuotteen vahingoittumisen vaara, älä koskaan upota työkalua, vaihtoakkua tai latauslaitetta nesteeseen ja huolehdi siitä, ettei mitään nesteitä pääse tunkeutumaan laitteiden tai akkujen sisään. Syövyttävät tai sähköä johtavat nesteet, kuten suolavesi, tietyt kemikaalit ja valkaisuaineet tai valkaisuaineita sisältävät tuotteet voivat aiheuttaa lyhytsulun.

TARKOITUKSENMUKAINEN KÄYTTÖ

Akkuvalaisinta voidaan käyttää valaisuun sähköliitännästä riippumatta.
Älä käytä tuotettaa ohjeiden vastaisesti.

LATAAMINEN

Liitä USB-johto virranlähteeseen, esim. verkkopistorasiaan, tietokoneeseen tai auton latauspistokkeeseen.
Valonäyttö ilmoittaa lataustilan:
Punainen vilkkuvalo: Lataus käynnissä, ladattuna 0-49 %
Keltainen vilkkuvalo: Lataus käynnissä, ladattuna 50 - 99 %
Vihreä jatkuva valo: ladattuna 100%
Puna-vihreä vilkkuvalo: Akku viallinen, latausvirhe tai latausajan ylitys
Jos valonäyttö vilkkuu punaisena ja vihreänä, varmista, että USB-johto on liitetty oikein. Vedä USB-johto irti ja pistä se jälleen takaisin. Jos valonäyttö vilkkuu edelleen punaisena ja vihreänä, niin akku on ehkä liian lämmin tai liian kylmä. Anna akun jäähtyä tai lämmetä ja liitä USB-johto sitten jälleen. Jos ongelma ei ole poistunut, käänny MILWAUKEE-huoltopalvelun puoleen.

LATAUSTILAN NÄYTTÖ

Valonäyttö ilmoittaa akun lataustilan:
Punainen vilkkuvalo: tehoa on jäljellä < 3 %
Punainen jatkuva valo: tehoa on jäljellä 3 - 10 %
Keltainen jatkuva valo: tehoa on jäljellä 11 - 49 %
Vihreä jatkuva valo: tehoa on jäljellä 50 - 100 %

AKKU

Pitkään käyttämättä olleet paristot on ladattava ennen käyttöä.
Yli 50°C lämpötilassa akun suorituskyky heikkenee. Vältäthän akkujen säilyttämistä auringossa tai kuumissa tiloissa.
Optimaalisen käyttöiän saavuttamiseksi akut on ladattava täyteen käytön jälkeen.
Akkuja yli 30 päivää säilytettäessä:
Säilytä akku yli 27 °C:ssa ja kuivassa.
Säilytä akku sen latauksen ollessa 30 % - 50 %.
Lataa akku 6 kuukauden välein uudelleen.

LITIUMI-IONIAKKUJEN KULJETTAMINEN

Litiumi-ioniakut kuuluvat vaarallisten aineiden kuljetuksesta annettujen lakien piiriin.
Näiden akkujen kuljettaminen täytyy suorittaa noudattaen paikallisia, kansallisia ja kansainvälisiä määräyksiä ja säädöksiä.
- Kuluttajat saavat ilman muuta kuljettaa näitä akkuja teitä pitkin.
- Kaupallisessa kuljetuksessa huolintaliikkeiden täytyy kuljettaa litiumi-ioniakkuja vaarallisten aineiden kuljetuksesta annettujen määräysten mukaisesti. Ainoastaan tähän vastaavasti koulutetut henkilöt saavat suorittaa kuljetuksen valmistelutoimet ja itse kuljetuksen. Koko prosessia tulee valvoa asiantuntevasti.

Seuraavat kohdat tulee huomioida akkuja kuljetettaessa:
- Varmista, että akkujen kontaktit on suojattu ja eristetty, jotta vältetään lyhytsulut.
- Huolehdi siitä, ettei akkusarja voi luiskahtaa paikaltaan pakkauksen sisällä.
- Vahingoittuneita tai vuotavia akkuja ei saa kuljettaa.

Pyydä tarkemmat tiedot huolintaliikkeeltäsi.

HUOLTO

Tämän lampun valonlähdettä ei voi vaihtaa. Kun valonlähde on saavuttanut elinkaarensa lopun, koko lamppu täytyy vaihtaa.
Käytä ainoastaan Milwaukee lisätarvikkeita ja Milwaukee varaosia. Mikäli jokin komponentti, jota ei ole kuvailtu, tarvitsee vaihtoa ota yhteys johonkin Milwaukee palvelupisteistä (kts. listamme takuuhuoltoliikkeiden/ palvelupisteiden osoitteista)
Tarvittaessa voit pyytää laitteen räjähdyspiirustuksen ilmoittaen konetyypin ja tyyppikilvessä olevan kuusinumeroisen luvun huoltopalvelustasi tai suoraan osoitteella Techtronic Industries GmbH, Max-Eyth-Strasse 10, 71364 Winnenden, Saksa.
Käy verkkosivuillamme osoitteessa www.milwaukeetool.eu saadaksesi lisätietoja takuuehdoista ja rekisteröinnistä.

SYMBOLIT

HUOMIO! VAROITUS! VAARA!
Lue käyttöohjeet huolelleisesti, ennen koneen käynnistämistä.
Älä katso suoraan palavaan valonlähteeseen.
USB-liitäntä
Sähköinen suojausluokka III.
Sähkölaitteita, paristoja/akkuja ei saa hävittää yhdessä kotitalousjätteiden kanssa. Sähkölaitteet ja akut tulee kerätä erikseen ja toimittaa kierrätysliikkeeseen ympäristöystävällistä hävittämistä varten. Pyydä paikallisilta viranomaisilta tai alan kauppiaaltasi tarkemmat tiedot kierrätyspisteistä ja keräyspaikoista.
Euroopan säännönmukaisuusmerkki
Iso-Britannian standardinmukaisuusmerkki
Ukrainan säännönmukaisuusmerkki
Euraasian säännönmukaisuusmerkki

ΕΛΛΗΝΙΚΑ

ΤΕΧΝΙΚΑ ΣΤΟΙΧΕΙΑ	ΦΑΝΟΣ ΜΠΑΤΑΡΙΑΣ
Ονομαστική ισχύς	6 W
USB Είσοδος	5V DC; 0,1 A – 2,1 A
Διάρκεια λειτουργίας με 1 γεμάτη μονάδα μπαταρίας	
μεγάλη σκάλα	3,5 h
μέση σκάλα	16 h
μικρή σκάλα	40 h
Φωτεινή ροή	
μεγάλη σκάλα	500 lm
μέση σκάλα	100 lm
μικρή σκάλα	10 lm
Χρόνος φόρτισης	4 h
Φόρτιση ρεύματος	1,1 A
Δείκτης χρωματικής απόδοσης	70
Χρωματική θερμοκρασία	5000 K
Βάρος	0,10 kg
Κλάση προστασίας	IP 67
Συνιστώμενη θερμοκρασία περιβάλλοντος κατά την εργασία	-18...+50 °C
Συνιστώμενη θερμοκρασία περιβάλλοντος κατά τη φόρτιση	+5...+40 °C
Συνιστώμενο τροφοδοτικό ισχύος USB	
4932459888 CUSB καλώδιο USB-B + συσκευή φόρτισης IN2	
4932459889 CUSB καλώδιο USB-B + συσκευή φόρτισης GB2	

⚠ ΠΡΟΕΙΔΟΠΟΙΗΣΗ! Διαβάστε όλες τις προειδοποιητικές υποδείξεις, οδηγίες, περιγραφές και προδιαγραφές γι' αυτό το ηλεκτρικό εργαλείο. Αμέλειες κατά την τήρηση των προειδοποιητικών υποδείξεων μπορεί να προκαλέσουν ηλεκτροπληξία, κίνδυνο πυρκαγιάς ή/και σοβαρούς τραυματισμούς.
Φυλάξτε όλες τις προειδοποιητικές υποδείξεις και οδηγίες για κάθε μελλοντική χρήση.

ΕΙΔΙΚΕΣ ΥΠΟΔΕΙΞΕΙΣ ΑΣΦΑΛΕΙΑΣ ΦΑΝΟΣ ΜΠΑΤΑΡΙΑΣ

ΠΡΟΣΟΧΗ: Να χρησιμοποιείτε μόνο το καλώδιο USB και τη συσκευή φόρτισης που συνιστώνται.
Προειδοποίηση: Ποτέ μην κατευθύνετε την ακτίνα φωτός επάνω σε πρόσωπα ή ζώα. Μην κοιτάζετε στην ακτίνα φωτός (επίσης και από μεγαλύτερες αποστάσεις). Το κοίταγμα στην ακτίνα φωτός μπορεί να προκαλέσει σοβαρούς τραυματισμούς ή την απώλεια της ικανότητας όρασης.

ΕΙΔΙΚΕΣ ΥΠΟΔΕΙΞΕΙΣ ΑΣΦΑΛΕΙΑΣ ΜΠΑΤΑΡΙΑ

Όταν υπάρχει υπερβολική καταπόνηση ή υψηλή θερμοκρασία μπορεί να τρέξει υγρό μπαταρίας από τις χαλασμένες επαναφορτιζόμενες μπαταρίες. Αν έρθετε σε επαφή με υγρό μπαταρίας να πλυθήτε αμέσως με νερό και σαπούνι. Σε περίπτωση επαφής με τα μάτια να πλυθήτε σχολαστικά για τουλάχιστον 10 λεπτά και να αναζητήσετε αμέσως ένα γιατρό.
Προειδοποίηση! Για να αποτρέπεται του κίνδυνο πυρκαγιάς λόγω βραχυκυκλώματος, τραυματισμούς ή ζημιές του προϊόντος, να μη βυθίζετε το εργαλείο, τον ανταλλακτικό συσσωρευτή ή τη συσκευή φόρτισης σε υγρά και να φροντίζετε, ώστε να μη διεισδύουν υγρά στις συσκευές και τους συσσωρευτές. Διαβρωτικές ή αγώγιμες υγρές ουσίες, όπως αλατόνερο, ορισμένες χημικές ουσίες και λευκαντικά ή προϊόντα που περιέχουν λευκαντικά, μπορεί να προκαλέσουν βραχυκύκλωμα.

ΧΡΗΣΗ ΣΥΜΦΩΝΑ ΜΕ ΤΟ ΣΚΟΠΟ ΠΡΟΟΡΙΣΜΟΥ

Ο λαμπτήρας με συσσωρευτή μπορεί να χρησιμοποιείται ανεξάρτητα από ένα ρευματολήπτη.
Αυτή η συσκευή επιτρέπεται να χρησιμοποιηθεί μόνο σύμφωνα με τον αναφερόμενο σκοπό προορισμού.

ΦΟΡΤΙΣΗ

Συνδέστε το καλώδιο USB στην ηλεκτροπαροχή, π.χ. πρίζα ηλεκτρικού δικτύου, ηλεκτρικού υπολογιστή, υποδοχή φόρτισης στο αυτοκίνητο.
Η φωτεινή ένδειξη γνωστοποιεί την κατάσταση φόρτισης:
Κόκκινα αναλάμπουσα λυχνία: Διαδικασία φόρτισης, φόρτιση 0-49 %
Κίτρινο, αναλάμπον φως: Διαδικασία φόρτισης, φορτισμένη μπαταρία κατά 50-99 %
Πράσινο φως διαρκείας: Φόρτιση 100%
Κοκκινοπράσινο, αναλάμπον φως: Ελαττωματική, επαναφορτιζόμενη μπαταρία, αποτυχία φόρτισης ή υπέρβαση του χρόνου φόρτισης
Εάν αναβοσβήνει κοκκινοπράσινη η φωτεινή ένδειξη, τότε ελέγξτε αν έχει συνδεθεί σωστά το καλώδιο USB. Αποσυνδέστε και συνδέστε πάλι το καλώδιο USB. Εάν συνεχίζει να αναβοσβήνει κοκκινοπράσινη η φωτεινή ένδειξη, τότε είναι ενδεχομένως η επαναφορτιζόμενη μπαταρία είτε πολύ ζεστή είτε πολύ κρύα. Αφήστε την επαναφορτιζόμενη μπαταρία να κρυώσει ή να ζεσταθεί και συνδέστε πάλι το καλώδιο USB. Εάν εξακολουθεί να υπάρχει το πρόβλημα, τότε απευθυνθείτε στο τμήμα εξυπηρέτησης πελατών της MILWAUKEE.

ΕΝΔΕΙΞΗ ΚΑΤΑΣΤΑΣΗΣ ΦΟΡΤΙΣΕΩΣ

Η φωτεινή ένδειξη γνωστοποιεί την κατάσταση φόρτισης του συσσωρευτή:
Κόκκινα αναλάμπουσα λυχνία: εναπομένουσα ενέργεια < 3 %
Κόκκινο συνεχές φως: εναπομένουσα ενέργεια 3-10 %
Κίτρινο συνεχές φως: εναπομένουσα ενέργεια 11-49 %
Πράσινο συνεχές φως: εναπομένουσα ενέργεια 50–100 %

ΜΠΑΤΑΡΙΕΣ

Επαναφορτίζετε τις μπαταρίες που δεν έχουν χρησιμοποιηθεί για μεγαλύτερο χρονικό διάστημα πριν τη χρήση.
Μια θερμοκρασία πάνω από 50°C μειώνει την ισχύ της μπαταρίας. Αποφεύγετε τη θέρμανση για μεγαλύτερο χρονικό διάστημα από τον ήλιο ή τις συσκευές θέρμανσης.
Για μια άριστη διάρκεια ζωής πρέπει μετά τη χρήση οι μπαταρίες να φορτιστούν πλήρως.
Για την αποθήκευση της μπαταρίας για διάστημα μεγαλύτερο των 30 ημερών:
Αποθηκεύετε τη μπαταρία περ. στους 27°C σε στεγνό χώρο.
Αποθηκεύετε τη μπαταρία περ. στο 30%-50% της κατάστασης φόρτισης.
Κάθε 6 μήνες φορτίζετε εκ νέου τη μπαταρία.

ΜΕΤΑΦΟΡΑ ΤΩΝ ΜΠΑΤΑΡΙΩΝ ΙΟΝΤΩΝ ΛΙΘΙΟΥ

Οι μπαταρίες ιόντων λιθίου υπόκεινται στις απαιτήσεις των νομικών διατάξεων για την μεταφορά επικινδύνων εμπορευμάτων.
Η μεταφορά τέτοιων μπαταριών πρέπει να πραγματοποιείται τηρώντας τους τοπικούς, εθνικούς και διεθνής κανονισμούς και τις αντίστοιχες διατάξεις.
- Επιτρέπεται η μεταφορά τέτοιων μπαταριών στο δρόμο χωρίς περαιτέρω απαιτήσεις.
- Η εμπορική μεταφορά μπαταριών ιόντων λιθίου από εταιρείες μεταφορών υπόκειται στις απαιτήσεις των νομικών διατάξεων για την μεταφορά επικινδύνων εμπορευμάτων. Οι προετοιμασίες αποστολής και η μεταφορά πραγματοποιούνται αποκλειστικά από ειδικά εκπαιδευμένα πρόσωπα. Η συνολική διαδικασία συνοδεύεται από εξειδικευμένο προσωπικό.

Κατά τη μεταφορά μπαταριών ιόντων λιθίου πρέπει να προσέχετε τα εξής:
- Φροντίστε τα σημεία επαφών να είναι προστατευμένα και μονωμένα ώστε να αποφευχθούν βραχυκυκλώματα.
- Προσέξτε το πακέτο μπαταριών να είναι σταθερό μέσα στη συσκευασία και να μη γλιστρά.
- Η μεταφορά μπαταριών που παρουσιάζουν φθορές ή διαρροές δεν επιτρέπεται.

Για περισσότερες πληροφορίες απευθυνθείτε στην εταιρεία μεταφορών.

ΣΥΝΤΗΡΗΣΗ

Η πηγή φωτισμού αυτού του λαμπτήρα δεν ανταλλάσσεται. Στο τέλος της διάρκειας λειτουργίας της πηγής φωτισμού πρέπει να αντικαθίσταται ολόκληρος ο λαμπτήρας.
Χρησιμοποιείτε μόνο αξεσουάρ Milwaukee και ανταλλακτικά Milwaukee. Εξαρτήματα, που η αλλαγή τους δεν περιγράφεται, αντικαθιστώνται σε μια τεχνική υποστήριξη της Milwaukee (βλέπε φυλλάδιο εγγύηση/ διευθύνσεις τεχνικής υποστήριξης).
Σε περίπτωση που το χρειαστείτε μπορείτε να παραγγείλετε λεπτομερές σχέδιο της συσκευής αναφέροντας τον τύπο και τον εξαψήφιο αριθμό που βρίσκεται στην πινακίδα τεχνικών χαρακτηριστικών από την εξυπηρέτηση πελατών ή απευθείας από την Techtronic Industries GmbH, διεύθυνση Max-Eyth-Straße 10, 71364 Winnenden, Germany.
Επισκεφθείτε την ιστοσελίδα μας www.milwaukeetool.eu για περισσότερες πληροφορίες σχετικά με τους όρους εγγύησης και την εγγραφή.

ΣΥΜΒΟΛΑ

ΠΡΟΣΟΧΗ! ΠΡΟΕΙΔΟΠΟΙΗΣΗ! ΚΙΝΔΥΝΟΣ!
Παρακαλώ διαβάστε σχολαστικά τις οδηγίες χρήσης πριν από την έναρξη λειτουργίας.
Μην κοιτάτε στην ενεργοποιημένη πηγή φωτισμού.
Σύνδεση USB
Ηλεκτρική προστασία κλάσης III.
Ηλεκτρικά μηχανήματα, μπαταρίες/συσσωρευτές δεν επιτρέπεται να απορρίπτονται μαζί με τα οικιακά απορρίμματα. Ηλεκτρικά μηχανήματα και συσσωρευτές συλλέγονται ξεχωριστά και παραδίδονται προς ανακύκλωση με τρόπο φιλικό προς το περιβάλλον σε επιχείρηση επεξεργασίας απορριμμάτων. Ενημερωθείτε από τις τοπικές υπηρεσίες ή από ειδικευμένους εμπόρους σχετικά με κέντρα ανακύκλωσης και συλλογής απορριμμάτων.
Ευρωπαϊκό σήμα πιστότητας
Βρετανικό σήμα πιστότητας
Ουκρανικό σήμα πιστότητας
Ευρασιατικό σήμα πιστότητας

TÜRKÇE

TEKNIK VERILER	AKÜ IŞIĞI
Nominal güç	6 W
USB Giriş	5V DC; 0,1 A – 2,1 A
1 adet tam dolu akü paketiyle yanma süresi	
yüksek kademe	3,5 h
orta kademe	16 h
düşük kademe	40 h
Işık akısı	
yüksek kademe	500 lm
orta kademe	100 lm
düşük kademe	10 lm
Şarj süresi	4 h
Şarj akımı	1,1 A
Renk dönüşüm endeksi	70
Renk sıcaklığı	5000 K
Ağırlığı	0,10 kg
Koruma sınıfı	IP 67
Çalışma sırasında tavsiye edilen ortam sıcaklığı	-18...+50 °C
Depolama sırasında tavsiye edilen ortam sıcaklığı	+5...+40 °C
Tavsiye edilen USB güç kaynağı	
4932459888 CUSB USB-B Kablo + Şarj aleti IN2	
4932459889 CUSB USB-B Kablo + Şarj aleti GB2	

⚠ UYARI! Bu elektrikli el aletiyle ilgili bütün uyarıları, talimat hükümlerini, gösterimleri ve spesifikasyonları okuyun. Aşağıda açıklanan talimat hükümlerine uyulmadığı taktirde elektrik çarpmalarına, yangınlara ve/veya ağır yaralanmalara neden olunabilir.
Bütün uyarıları ve talimat hükümleini ileride kullanmak üzere saklayın.

AKÜ IŞIĞI IÇIN ÖZEL GÜVENLIK BILGILERI

İKAZ: Sadece tavsiye edilen USB kablo ve şarj aletleri kullanın.
Uyarı: Işık ışınını hiçbir zaman doğrudan insanlara ya da hayvanlara yöneltmeyiniz. Işık ışınına bakmayınız (büyük mesafelerden dahi). Işık ışınına bakmak ciddi yaralanmalara ya da görme kaybına neden olabilir.

AKÜ IÇIN ÖZEL GÜVENLİK AÇIKLAMALARI

Aşırı zorlanma veya aşırı ısınma sonucu hasar gören kartuş akülerden batarya sıvısı dışarı akabilir. Batarya sıvısı ile temasa geçen yeri hemen bol su ve sabunla yıkayın. Batarya sıvısı gözünüze kaçacak olursa en azından 10 dakika yıkayın ve zaman geçirmeden bir hekime başvurun.
Uyarı! Bir kısa devreden kaynaklanan yangın, yaralanma veya ürün hasarları tehlikesini önlemek için aleti, güç paketini veya şarj cihazını asla sıvıların içine daldırmayınız ve cihazların ve pillerin içine sıvı girmesini önleyiniz. Tuzlu su, belirli kimyasallar, ağartıcı madde veya ağartıcı madde içeren ürünler gibi korozif veya iletken sıvılar kısa devreye neden olabilir.

KULLANIM

Pilli lamba, bir elektrik bağlantısına gerek olmadan aydınlatma olarak kullanılabilir.
Bu alet sadece belirtiği gibi ve usulüne uygun olarak kullanılabilir.

MUHAFAZA EDİLMESİ

USB kablosunu bir akım kaynağına bağlayınız, örn. elektrik prizi, bilgisayar veya araç içindeki şarj soketi.
Işıklı gösterge şarj durumunu göstermektedir:
Kırmızı yanıp sönen ışık: Şarj işlemi, % 0-49 şarj edildi
Sarı yanıp sönen ışık: Şarj işlemi, % 50-99 şarj edildi
Sürekli yeşil ışık: % 99-100 şarj edildi
Kırmızı-yeşil yanıp sönen ışık: Pil arızalı, şarj hatası veya şarj süresi aşıldı
Işıklı gösterge kırmızı ve yeşil yanıp söndüğünde, USB kablonun doğru takılmış olmasını kontrol edin. USB kablosunu çekin ve tekrar takın. Işıklı gösterge kırmızı ve yeşil yanıp sönmeye devam ederse, pil çok sıcak veya çok soğuk olabilir. Pilin soğumasını veya ısınmasını bekleyin ve ardından USB kablosunu tekrar takın. Problem devam ettiğinde lütfen MILWAUKEE Müşteri Hizmetleri ile irtibata geçin.

ŞARJ DURUMU GÖSTERGESI

Işıklı gösterge akünün şarj durumunu göstermektedir:
Kırmızı yanıp sönen ışık: < % 3 kalan kapasite
Sürekli kırmızı yanan ışık: % 3-10 kalan kapasite
Sürekli sarı yanan ışık: % 11-49 kalan kapasite
Sürekli yeşil yanan ışık: % 50–100 kalan kapasite

AKÜ

Uzun süre kullanım dışı kalmış aküleri kullanmadan önce şarj edin.
50°C üzerindeki sıcaklıklar akünün performansını düşürür. Akünün güneş ışığı veya mekân sıcaklığı altında uzun süre ısınmamasına dikkat edin.
Akünün ömrünün mükemmel bir şekilde uzun olması için kullandıktan sonra tamamen doldurulması gerekir.
Akünün 30 günden daha fazla depolanması halinde:
Aküyü takriben 27°C'de kuru olarak depolayın.
Aküyü yükleme durumunun takriben % 30 - %50 olarak depolayın.
Aküyü her 6 ay yeniden doldurun.

LITYUM IYON PILLERIN TAŞINMASI

Lityum iyon piller tehlikeli madde taşımacılığı hakkındaki yasal hükümler tabidir.
Bu piller, bölgesel, ulusal ve uluslararası yönetmeliklere ve hükümlere uyularak taşınmak zorundadır.
- Tüketiciler bu pilleri herhangi bir özel şart aranmaksızın karayoluyla taşıyabilirler.
- Lityum iyon pillerin nakliye şirketleri tarafından ticari taşımacılığı için tehlikeli madde taşımacılığının hükümleri geçerlidir. Sevk hazırlığı ve taşıma sadece ilgili eğitimi görmüş personel tarafından gerçekleştirilebilir. Bütün süreç uzmanca bir refakatçilik altında gerçekleştirilmek zorundadır.

Pillerin taşınması sırasında aşağıdaki hususlara dikkat edilmesi gerekmektedir:
- Kısa devre oluşmasını önlemek için kontakların korunmuş ve izole edilmiş olmasını sağlayınız.
- Pil paketinin ambalajı içinde kaymamasına dikkat ediniz.
- Hasarlı veya akmış pillerin taşınması yasaktır.

Ayrıca bilgiler için nakliye şirketinize başvurunuz.

BAKIM

Bu lambanın ışık kaynağı değiştirilemez.
Işık kaynağı dayanma ömrünün sonuna ulaştığında lamba tamamıyla yenilenmek zorundadır.
Sadece Milwauke aksesuarı ve yedek parçası kullanın. Nasıl değiştirileceği açıklanmamış olan yapı parçalarını bir Milwauke müşteri servisinde değiştirin (Garanti ve servis adresi broşürüne dikkat edin).
Gerektiğinde cihazın ayrıntılı çizimini, güç levhası üzerindeki makine modelini ve altı haneli rakamı belirterek müşteri servisinizden veya doğrudan Techtronic Industries GmbH, Max-Eyth-Straße 10, 71364 Winnenden, Germany adresinden isteyebilirsiniz.
Garanti koşulları ve kayıt hakkında daha fazla bilgi için lütfen web sitemizi www.milwaukeetool.eu ziyaret edin.

SEMBOLLER

DİKKAT! UYARI! TEHLİKE!
Lütfen aleti çalıştırmadan önce kullanma kılavuzunu dikkatli biçimde okuyun.
Açık konumdaki ışık kaynağının içine bakmayınız.
USB bağlantısı
Elektrik koruma sınıfı III.
Elektrikli cihazların, pillerin/akülerin evsel atıklarla birlikte bertaraf edilmesi yasaktır. Elektrikli cihazlar ve aküler ayrılarak biriktirilmeli ve çevreye zarar vermeden bertaraf edilmeleri için bir atık değerlendirme tesisine götürülmelidirler. Yerel makamlara veya satıcınıza geri dönüşüm tesisleri ve atık toplama merkezlerinin yerlerini danışınız.
Avrupa uyumluluk işareti
Britanya Uygunluk İşareti
Ukrayna uyumluluk işareti
Avrasya uyumluluk işareti

ČEŠTINA

TECHNICKÁ DATA	AKUMULÁTOROVÁ SVÍTILNA
Jmenovitý výkon	6 W
USB Vstup	5V DC; 0,1 A – 2,1 A
Doba svícení s 1 plně nabitým blokem baterií	
vysoký stupeň	3,5 h
střední stupeň	16 h
nízký stupeň	40 h
Světelný tok	
vysoký stupeň	500 lm
střední stupeň	100 lm
nízký stupeň	10 lm
Doba nabíjení	4 h
Nabíjecí proud	1,1 A
Index podání barev	70
Teplota barev	5000 K
Hmotnost	0,10 kg
třída ochrany	IP 67
Doporučená okolní teplota při práci	-18...+50 °C
Doporučená okolní teplota při nabíjení	+5...+40 °C
Doporučený USB síťový zdroj	
4932459888 CUSB USB-B kabel + nabíječka IN2	
4932459889 CUSB USB-B kabel + nabíječka GB2	

⚠ VAROVÁNÍ! Přečtěte si všechna výstražná upozornění, pokyny, zobrazení a specifikace pro toto elektrické nářadí. Zanedbání při dodržování výstražných upozornění a pokynů uvedených v následujícím textu může mít za následek zásah elektrickým proudem, způsobit požár a/nebo těžké poranění.
Všechna varovná upozornění a pokyny do budoucna uschovejte.

SPECIÁLNÍ BEZPEČNOSTNÍ POKYNY PRO AKUMULÁTOROVÁ SVÍTILNA

VAROVÁNÍ: Používejte pouze doporučený USB kabel a nabíječku.
Výstraha: Světelný paprsek nikdy nesměrujte na osoby nebo zvířata. Nikdy se nedívejte přímo do světelného paprsku (ani z delší vzdálenosti). Při nedodržení této výstrahy se vystavujete nebezpečí závažného poranění očí nebo ztráty zraku.

ZVLÁŠTNÍ BEZPEČNOSTNÍ PŘEDPISY AKUMULÁTOR

Při extrémní zátěži či vysoké teplotě může z akumulátoru vytékat kapalina. Při zasažení touto kapalinou okamžitě zasažená místa omyjte vodou a mýdlem. Při zasažení očí okamžitě důkladně po dobu alespoň 10min.vyplach a neodkladně vyhledat lékaře.
Varování! Abyste zabránili nebezpečí požáru způsobeného zkratem, poraněním nebo poškozením výrobku, neponořujte nářadí, výměnnou baterii nebo nabíječku do kapalin a zajistěte, aby do zařízení a akumulátorů nevnikly žádné tekutiny. Korodující nebo vodivé kapaliny, jako je slaná voda, určité chemikálie a bělicí prostředky nebo výrobky, které obsahují bělidlo, mohou způsobit zkrat.

OBLAST VYUŽITÍ

Akumulátorové svítidlo se dá jako osvětlení použít nezávisle na elektrické přípojce.
Toto zařízení lze používat jen pro uvedený účel.

NABÍJENÍ

Připojte USB kabel ke zdroji elektrického proudu, např. síťová zástrčka, počítač nebo nabíjecí zásuvka v autě.
Světelný indikátor signalizuje stav nabití:
Červené blikající světlo: Proces nabíjení, nabito na 0-49 %
Žluté blikající světlo: proces nabíjení, nabito na 50 – 99 %
Trvalé zelené světlo: Nabito na 100%
Červeno-zelené blikající světlo: vadná baterie, chyba nabíjení nebo překročená doba nabíjení
Když světelný indikátor bliká červeně a zeleně, zajistěte, aby byl USB kabel správně zasunutý. USB kabel vytáhněte a zasuňte jej zpět. Když světelný indikátor bliká i nadále červeně a zeleně, je možné, že je baterie příliš horká nebo příliš studená. Z tohoto důvodu nechte baterii vychladnout nebo ohřát a pak znovu zasuňte USB kabel. Pokud bude problém pokračovat, obraťte se na zákaznický servis společnosti MILWAUKEE.

INDIKÁTOR STAVU NABITÍ

Světelný indikátor signalizuje stav nabití akumulátoru.
Červené blikající světlo: zbývající kapacita < 3 %
Červené trvalé světlo: zbývající kapacita 3 – 10 %
Žluté trvalé světlo: zbývající kapacita 11 – 49 %
Zelené trvalé světlo: zbývající kapacita 50 – 100 %

AKUMULÁTORY

Déle nepoužívané akumulátory je nutné před použitím znovu nabít.
Teplota přes 50°C snižuje výkon akumulátoru. Chraňte před dlouhým přehříváním na slunci či u topení.
Pro optimální životnost je nutné akumulátory po použití plně dobít.
Při skladování akumulátoru po dobu delší než 30 dní:
Skladujte akumulátor v suchu při cca 27°C.
Skladujte akumulátor při cca 30%-50% nabíjecí kapacity.
Opakujte nabíjení akumulátoru každých 6 měsíců.

PŘEPRAVA LITHIUM-IONTOVÝCH BATERIÍ

Lithium-iontové baterie spadají podle zákonných ustanovení pod přepravu nebezpečného nákladu.
Přeprava těchto baterií se musí realizovat s dodržováním lokálních, vnitrostátních a mezinárodních předpisů a ustanovení.
- Spotřebitelé mohou tyto baterie bez problémů přepravovat po komunikacích.
- Komerční přeprava lithium-iontových baterií prostřednictvím přepravních firem podléhá ustanovením o přepravě nebezpečného nákladu. Přípravu k vyexpedování a samotnou přepravu smějí vykonávat jen příslušně vyškolené osoby. Na celý proces se musí odborně dohlížet.

Při přepravě baterií je třeba dodržovat následující:
- Zajistěte, aby kontakty byly chráněné a izolované, aby se zamezilo zkratům.
- Dávejte pozor na to, aby se svazek baterií v rámci balení nemohl sesmeknout.
- Poškozené a vyteklé baterie se nesmějí přepravovat.

Ohledně dalších informací se obraťte na vaši přepravní firmu.

ÚDRŽBA

Zdroj světla tohoto svítidla se nedá vyměnit. Pokud zdroj světla dosáhl konec své životnosti, musí se vyměnit celé svítidlo.
Používat výhradně příslušenství Milwaukee a náhradní díly Milwaukee. Díly jejichž výměny nebyla popsána, nechte vyměnit v autorizovaném servisu (viz."Záruky / Seznam servisních míst)
V případě potřeby si můžete v servisním centru pro zákazníky nebo přímo od firmy Techtronic Industries GmbH, Max-Eyth-Straße 10, 71364 Winnenden, Německo vyžádat schematický nákres jednotlivých dílů přístroje, když uvedete typ přístroje a šestimístné číslo na výkonovém štítku.
Navštivte naši webovou stránku www.milwaukeetool.eu, kde najdete další informace o záručních podmínkách a registraci.

SYMBOLY

- POZOR! VAROVÁNÍ! NEBEZPEČÍ!
- Před spuštěním stroje si pečlivě pročtěte návod k používání.
- Nedívejte se do zapnutého zdroje světla.
- USB-přípoj
- Elektrická třída ochrany III.
- Elektrická zařízení, baterie/akumulátory se nesmí likvidovat společně s odpadem z domácností. Elektrická zařízení, baterie/akumulátory je třeba sbírat odděleně a odevzdat je v recyklačním podniku na ekologickou likvidaci. Na místních úřadech nebo u vašeho specializovaného prodejce se informujte na recyklační podniky a sběrné dvory.
- Značka shody v Evropě
- Britská značka shody
- Značka shody na Ukrajině
- Značka shody pro oblast Eurasie

SLOVENSKY

TECHNICKÉ ÚDAJE	AKUMULÁTOROVÉ SVIETIDLO
Menovitý výkon	6 W
USB Vstup	5V DC; 0,1 A – 2,1 A
Doba svietenia s 1 plne nabitým blokom batérií	
vysoký stupeň	3,5 h
stredný stupeň	16 h
nízky stupeň	40 h
Svetelný prúd	
vysoký stupeň	500 lm
stredný stupeň	100 lm
nízky stupeň	10 lm
Doba nabíjania	4 h
Nabíjací prúd	1,1 A
Index reprodukcie farieb	70
Teplota farby	5000 K
Hmotnosť	0,10 kg
trieda ochrany	IP 67
Odporúčaná okolitá teplota pri práci	-18...+50 °C
Odporúčaná okolitá teplota pri nabíjaní	+5...+40 °C
Odporúčaný USB sieťový zdroj	
4932459888 CUSB USB-B kábel + nabíjačka IN2	
4932459889 CUSB USB-B kábel + nabíjačka GB2	

⚠ VAROVANIE! Prečítajte si všetky výstražné upozornenia, pokyny, znázornenia a špecifikácie pre toto elektrické náradie. Zanedbanie pri dodržiavaní výstražných upozornení a pokynov uvedených v nasledujúcom texte môže mať za následok zásah elektrickým prúdom, spôsobiť požiar a/alebo ťažké poranenie.
Tieto Výstražné upozornenia a bezpečnostné pokyny starostlivo uschovajte na budúce použitie.

ŠPECIÁLNE BEZPEČNOSTNÉ POKYNY PRE AKUMULÁTOROVÉ SVIETIDLO

VÝSTRAHA: Používajte iba odporúčaný USB kábel a nabíjačku.
Výstraha: Svetelný lúč nikdy nesmerujte na osoby alebo zvieratá. Nikdy sa nedívajte priamo do svetelného lúča (ani z väčšej vzdialenosti). Pri nedodržaní tejto výstrahy sa vystavujete nebezpečenstvu závažného poranenia očí alebo straty zraku.

ZVLÁŠTNE BEZPEČNOSTNÉ PREDPISY AKUMULÁTOR

Pri extrémnych zaťaženiach alebo extrémnych teplotách môže dôjsť k vytekaniu batériovej tekutiny z poškodeného výmenného akumulátora. Ak dôjde ku kontaktu pokožky s roztokom, postihnuté miesto umyť vodou a mydlom. Ak sa roztok dostane do očí, okamžite ich dôkladne vypláchnuť po dobu min. 10 min a bezodkladne vyhľadať lekára.
Varovanie! Aby ste zabránili nebezpečenstvu požiaru spôsobeného skratom, poraneniam alebo poškodeniu výrobku, neponárajte náradie, výmennú batériu alebo nabíjačku do kvapalín a postarajte sa o to, aby do zariadení a akumulátorov nevnikli žiadne tekutiny. Korodujúce alebo vodivé kvapaliny, ako je slaná voda, určité chemikálie a bieliace prostriedky alebo výrobky, ktoré obsahujú bielidlo, môžu spôsobiť skrat.

POUŽITIE PODĽA PREDPISOV

Akumulátorové svietidlo sa dá ako osvetlenie použiť nezávisle od elektrickej prípojky.
Tento prístroj sa smie používať len v súlade s uvedenými predpismi.

NABÍJANIE

Pripojte USB kábel na zdroj elektrického prúdu, napr. sieťová zástrčka, počítač alebo nabíjacia zásuvka v aute.
Svetelný indikátor signalizuje stav nabitia:
Červené blikajúce svetlo: Proces nabíjania, nabité na 0-49 %
Žlté blikajúce svetlo: proces nabíjania, nabité na 50 – 99 %
Trvalé zelené svetlo: Nabité na 100%
Červeno-zelené blikajúce svetlo: chybná batéria, chyba nabíjania alebo prekročená doba nabíjania
Keď svetelný indikátor bliká načerveno a nazeleno, zabezpečte, aby bol USB kábel správne zasunutý. USB kábel vytiahnite a zasuňte ho naspäť. Keď svetelný indikátor bliká naďalej načerveno a nazeleno, možno je batéria veľmi horúca alebo veľmi studená. Z toho dôvodu nechajte batériu schladnúť alebo zohriať a potom znovu zasuňte USB kábel. Ak bude problém pokračovať, obráťte sa na zákaznícky servis spoločnosti MILWAUKEE.

INDIKÁTOR STAVU NABITIA

Svetelný indikátor signalizuje stav nabitia akumulátora.
Červené blikajúce svetlo: zostávajúca kapacita < 3 %
Červené trvalé svetlo: zostávajúca kapacita 3 – 10 %
Žlté trvalé svetlo: zostávajúca kapacita 11 – 49 %
Zelené trvalé svetlo: zostávajúca kapacita 50 – 100 %

AKUMULÁTORY

Dlhší čas nepoužívané akumulátory treba pred použitím nabiť.
Teplota vyššia ako 50°C znižuje výkon akumulátora. Zabráňte dlhšiemu ohriatiu slnkom alebo kúrením.
Pre optimálnu životnosť je nutné akumulátory po použití plne dobiť.
Pri skladovaní akumulátora po dobu dlhšiu než 30 dní:
Skladujte akumulátor v suchu pri cca 27°C.
Skladujte akumulátor pri cca 30%-50% nabíjacej kapacity.
Opakujte nabíjanie akumulátora každých 6 mesiacov.

PREPRAVA LÍTIOVO-IÓNOVÝCH BATÉRIÍ

Lítiovo-iónové batérie podľa zákonných ustanovení spadajú pod prepravu nebezpečného nákladu.
Preprava týchto batérií sa musí realizovať s dodržiavaním lokálnych, vnútroštátnych a medzinárodných predpisov a ustanovení.
- Spotrebitelia môžu tieto batérie bez problémov prepravovať po cestách.
- Komerčná preprava lítiovo-iónových batérií prostredníctvom špedičných firiem podlieha ustanoveniam o preprave nebezpečného nákladu. Prípravu k vyexpedovaniu a samotnú prepravu smú vykonávať iba adekvátne vyškolené osoby. Na celý proces sa musí odborne dohliadať.

Pri preprave batérií treba dodržiavať nasledovné:
- Zabezpečte, aby boli kontakty chránené a izolované, aby sa zamedzilo skratom.
- Dávajte pozor na to, aby sa zväzok batérií v rámci balenia nemohol zošmyknúť.
- Poškodené a vytečené batérie sa nesmú prepravovať.

Kvôli ďalším informáciám sa obráťte na vašu špedičnú firmu.

ÚDRŽBA

Zdroj svetla tohto svietidla sa nedá vymeniť. Ak zdroj svetla dosiahol koniec svojej životnosti, musí sa vymeniť celé svietidlo.
Používať len Milwaukee príslušenstvo a Milwaukee náhradné diely. Súčiastky bez návodu na výmenu treba dať vymeniť v jednom z Milwaukee zákazníckych centier (viď brožúra Záruka/Adresy zákazníckych centier).
V prípade potreby si môžete v servisnom centre pre zákazníkov alebo priamo od firmy Techtronic Industries GmbH, Max-Eyth-Straße 10, 71364 Winnenden, Nemecko, vyžiadať schematický nákres jednotlivých dielov prístroja pri uvedení typu prístroja a šesťmiestneho čísla na výkonovom štítku.
Ďalšie informácie o záručných podmienkach a registrácii nájdete na našej webovej stránke www.milwaukeetool.eu.

SYMBOLY

- POZOR! NEBEZPEČENSTVO!
- Pred prvým použitím prístroja si pozorne prečítajte návod na obsluhu.
- Nepozerajte sa do zapnutého zdroja svetla.
- USB-prípoj
- Elektrická trieda ochrany III.
- Elektrické zariadenia, batérie/akumulátory sa nesmú likvidovať spolu s odpadom z domácností. Elektrické zariadenia, batérie/akumulátory treba zbierať oddelene a odovzdať ich v recyklačnom podniku na ekologickú likvidáciu. Na miestnych úradoch alebo u vášho špecializovaného predajcu sa spýtajte na recyklačné podniky a zberné dvory.
- Značka zhody v Európe
- Britská značka zhody
- Značka zhody na Ukrajine
- Značka zhody pre oblasť Eurázie

POLSKI

DANE TECHNICZNE	LATARKA AKUMULATOROWA
Moc znamionowa	6 W
USB Wejście	5V DC; 0,1 A – 2,1 A
Czas świecenia przy 1 w pełni naładowanym zestawie akumulatorów	
stopień wysoki	3,5 h
stopień średni	16 h
stopień niski	40 h
Strumień świetlny	
stopień wysoki	500 lm
stopień średni	100 lm
stopień niski	10 lm
Czas ładowania	4 h
Prąd ładowania	1,1 A
Współczynnik oddawania barw	70
Temperatura barwowa	5000 K
Ciężar	0,10 kg
Klasa ochrony	IP 67
Zalecana temperatura otoczenia w trakcie pracy	-18...+50 °C
Zalecana temperatura otoczenia w trakcie ładowania	+5...+40 °C
Zalecany zasilacz USB	
4932459888 CUSB kabel USB-B + ładowarka IN2	
4932459889 CUSB kabel USB-B + ładowarka GB2	

⚠ OSTRZEŻENIE! Należy przeczytać wszystkie wskazówki bezpieczeństwa, instrukcje, opisy i specyfikacje dotyczące tego elektronarzędzia. Zaniedbania w przestrzeganiu poniższych wskazówek mogą spowodować porażenie prądem, pożar i/lub ciężkie obrażenia ciała.
Należy starannie przechowywać wszystkie przepisy i wskazówki bezpieczeństwa dla dalszego zastosowania.

SPECJALNE WSKAZÓWKI BEZPIECZEŃSTWA DLA LATARKA AKUMULATOROWA

OSTRZEŻENIE: Należy używać tylko zalecanego kabla USB i ładowarki.
Ostrzeżenie: Nigdy nie należy kierować promienia świetlnego bezpośrednio na osoby lub zwierzęta. Nie zaglądać do promienia świetlnego (nawet z większej odległości)! Zaglądanie do promienia świetlnego może spowodować poważne obrażenia oczu lub utratę wzroku.

SZCZEGÓLNE INSTRUKCJE BEZPIECZEŃSTWA AKUMULATOR

W skrajnych warunkach temperaturowych lub przy bardzo dużym obciążeniu może dochodzić do wycieku kwasu akumulatorowego z uszkodzonych baterii akumulatorowych. W przypadku kontaktu z kwasem akumulatorowym należy natychmiast przemyć miejsce kontaktu wodą z mydłem. W przypadku kontaktu z oczami należy dokładnie przepłukiwać oczy przynajmniej przez 10 minut i zwrócić się natychmiast o pomoc medyczną.
Ostrzeżenie! Aby uniknąć niebezpieczeństwa pożaru, obrażeń lub uszkodzeń produktu na skutek zwarcia, nie wolno zanurzać narzędzia, akumulatora wymiennego ani ładowarki w cieczach i należy zatroszczyć się o to, aby do urządzeń i akumulatorów nie dostały się żadne ciecze. Zwarcie spowodować mogą korodujące lub przewodzące ciecze, takie jak woda morska, określone chemikalia i wybielacze lub produkty zawierające wybielacze.

WARUNKI UŻYTKOWANIA

Lampy akumulatorowej można używać jako oświetlenia niezależnie od zasilania sieciowego.
Produkt można użytkować wyłącznie zgodnie z jego normalnym przeznaczeniem.

ŁADOWANIE

Podłączyć kabel USB do źródła prądu, np. do gniazdka elektrycznego, komputera lub gniazdka w samochodzie.
Poziom naładowania wskazywany jest przez wskaźnik świetlny:
Czerwone migające światło: Trwa ładowanie, naładowano 0-49%
Żółte migające światło: Trwa ładowanie, naładowano 50-99%
Zielone światło stałe: Naładowano 100%
Czerwono-zielone migające światło: Uszkodzony akumulator, błąd ładowania lub przekroczony czas ładowania
Gdy wskaźnik świetlny miga na czerwono i zielono, należy sprawdzić, czy kabel USB jest umieszczony w prawidłowy sposób. Odłączyć kabel USB i podłączyć ponownie. Gdy wskaźnik świetlny w dalszym ciągu miga na czerwono i zielono, prawdopodobnie akumulator jest zbyt gorący lub zbyt zimny. Poczekać, aż akumulator do ostygnięcia lub ogrzania, a następnie ponownie podłączyć kabel USB. W przypadku dalszego istnienia problemu prosimy skontaktować się z punktem serwisowym MILWAUKEE.

WYŚWIETLACZ POZIOMU NAŁADOWANIA

Poziom naładowania akumulatora wskazywany jest przez wskaźnik świetlny:
Czerwone migające światło: Pozostało jeszcze < 3% pojemności akumulatora
Czerwone światło stałe: Pozostało jeszcze 3-10% pojemności akumulatora
Żółte światło stałe: Pozostało jeszcze 11-49% pojemności akumulatora
Zielone światło stałe: Pozostało jeszcze 50-100% pojemności akumulatora

BATERIE AKUMULATOROWE

Akumulatory, które nie były przez dłuższy czas użytkowane, należy przed użyciem naładować.
W temperaturze powyżej 50°C następuje spadek osiągów akumulatorowej. Unikać długotrwałego wystawienia na oddziaływanie ciepła lub promieni słonecznych (niebezpieczeństwo przegrzania).
Dla zapewnienia optymalnej żywotności akumulatory po użyciu należy naładować do pełnej pojemności.
W przypadku składowania akumulatorów dłużej aniżeli 30 dni:
Przechowywać je w suchym miejscu w temperaturze ok. 27°C.
Przechowywać je w stanie naładowanym do ok. 30% - 50%.
Ładować je ponownie co 6 miesięcy.

TRANSPORT AKUMULATORÓW LITOWO-JONOWYCH

Akumulatory litowo-jonowe podlegają ustawowym przepisom dotyczącym transportu towarów niebezpiecznych.
Transport tych akumulatorów winien odbywać się przy przestrzeganiu lokalnych, krajowych i międzynarodowych rozporządzeń i przepisów.
- Odbiorcom nie wolno transportować tych akumulatorów po drogach ot tak po prostu.
- Komercyjny transport akumulatorów litowo-jonowych przez przedsiębiorstwa spedycyjne podlega przepisom dotyczącym transportu towarów niebezpiecznych. Przygotowania do wysyłki oraz transport mogą być wykonywane wyłącznie przez odpowiednio przeszkolone osoby. Cały proces winien odbywać się pod fachowym nadzorem.

W czasie transportu akumulatorów należy przestrzegać następujących punktów:
- Celem uniknięcia zwarć należy upewnić się, że zestyki są zabezpieczone i zaizolowane.
- Zwracać uwagę na to, aby zespół akumulatorów nie mógł się przemieszczać we wnętrzu opakowania.
- Nie wolno transportować akumulatorów uszkodzonych lub z wyciekającym z elektrolitem.

Odnośnie dalszych wskazówek należy zwrócić się do swojego przedsiębiorstwa spedycyjnego.

UTRZYMANIE I KONSERWACJA

Źródło światła tej lampy jest niewymienne. W przypadku osiągnięcia przez źródło światła kresu żywotności należy wymienić całą lampę.
Używać tylko i wyłącznie wyposażenia dodatkowego Milwaukee i części zamiennych Milwaukee. Gdyby trzeba było wymienić części, które nie zostały opisane, należy skontaktować się z przedstawicielem serwisu Milwaukee (patrz wykaz adresów punktów usługowych/gwarancyjnych).
W razie potrzeby można zamówić rysunek urządzenia w rozłożeniu na części podając typ maszyny oraz sześciopozycyjny numer na tabliczce znamionowej w Punkcie Obsługi Klienta lub bezpośrednio w firmie Techtronic Industries GmbH, Max-Eyth-Straße 10, 71364 Winnenden, Germany.
Więcej informacji na temat warunków gwarancji i rejestracji można znaleźć na naszej stronie internetowej www.milwaukeetool.eu.

SYMBOLE

- UWAGA! OSTRZEŻENIE NIEBEZPIECZEŃSTWO!
- Przed uruchomieniem elektronarzędzia zapoznać się uważnie z treścią instrukcji.
- Nie patrzeć na włączone źródło światła.
- Podłączenie USB
- Klasa ochrony elektrycznej III.
- Urządzenia elektryczne, baterie/akumulatory nie mogą być usuwane razem z odpadami pochodzącymi z gospodarstw domowych. Urządzenia elektryczne i akumulatory należy gromadzić oddzielnie i w celu usuwania ich do odpadów zgodnie z wymaganiami środowiska naturalnego oddawać do przedsiębiorstwa utylizacyjnego. Proszę zasięgnąć informacji o centrach recyklingowych i punktach zbiorczych u władz lokalnych lub u wyspecjalizowanego dostawcy.
- Europejski Certyfikat Zgodności
- Brytyjski znak potwierdzający zgodność
- Ukraiński Certyfikat Zgodności
- Euroazjatycki Certyfikat Zgodności

MAGYAR

MŰSZAKI ADATOK	AKKUS LÁMPA
Névleges teljesítmény	6 W
USB Bemenet	5V DC; 0,1 A – 2,1 A
Világítás ideje 1 teljesen feltöltött akkumulátorral	
magas fokozat	3,5 h
közepes fokozat	16 h
alacsony fokozat	40 h
Fényáram	
magas fokozat	500 lm
közepes fokozat	100 lm
alacsony fokozat	10 lm
Töltési idő	4 h
Töltőáram	1,1 A
Színvisszaadási index	70
Színhőmérséklet	5000 K
Súly	0,10 kg
Védettségi osztály	IP 67
Ajánlott környezeti hőmérséklet munkavégzésnél	-18...+50 °C
Ajánlott környezeti hőmérséklet töltésnél	+5...+40 °C
Ajánlott USB tápegység	
4932459888 CUSB USB-B-kábel + IN2 töltőkészülék	
4932459889 CUSB USB-B-kábel + GB2 töltőkészülék	

⚠ FIGYELMEZTETÉS! Olvassa el az elektromos kéziszerszámra vonatkozó összes biztonsági útmutatást, utasítást, ábrát és specifikációt. A következőkben leírt utasítások betartásának elmulasztása áramütéshez, tűzhöz és/vagy súlyos testi sérülésekhez vezethet.
Kérjük a későbbi használatra gondosan őrizze meg ezeket az előírásokat.

SPECIÁLIS BIZTONSÁGI ÚTMUTATÁSOK AKKUS LÁMPA

FIGYELMEZTETÉS: Csak az ajánlott USB-kábelt és töltőkészüléket használja.
Figyelmeztetés: Soha ne irányítsa a fénysugarat közvetlenül emberekre vagy állatokra. Ne nézzen bele a fénysugárba (még nagyobb távolságból sem). A fénysugárba nézésnek komoly sérülés vagy a látás elvesztése lehet a következménye.

SPECIÁLIS BIZTONSÁGI ÚTMUTATÁSOK AKKU

Akkumulátor sav folyhat a sérült akkumulátorból extrém terhelés alatt, vagy extrém hő miatt. Ha az akkumulátor sav a bőrére kerül azonnal mossa meg szappanos vízzel. Szembe kerülés esetén folyóvíz alatt tartsa a szemét minimum 10 percig és azonnal forduljon orvoshoz.
Figyelmeztetés! A rövidzárlat általi tűz, sérülések vagy termékkárosodások veszélye elkerülésére ne merítse a szerszámot, a cserélhető akkut vagy a töltőkészüléket folyadékokba, és gondoskodjon arról, hogy ne hatoljanak folyadékok a készülékekbe és az akkuba. A korrozív hatású vagy vezetőképes folyadékok, mint pl. a sós víz, bizonyos vegyi anyagok, fehérítők vagy fehérítő tartalmú termékek, rövidzárlatot okozhatnak.

RENDELTETÉSSZERŰ HASZNÁLAT

Az akkumulátoros lámpa áram csatlakozástól függetlenül használható világításként.
A készüléket kizárólag az alábbiakban leírtaknak megfelelően szabad használni.

TÖLTÉS

Csatlakoztassa az USB kábelt egy áramforráshoz, pl. hálózati dugaszoló aljzathoz, számítógéphez vagy autós szivargyújtó aljzathoz.
A lámpa jelzi a töltés állapotát:
Pirosan villogó fény: Töltés folyamatban, 0-49%-os töltöttség
Sárga villogó fény: Töltés folyamatban, 50-99%-os töltöttség
Folyamatos zöld fény: 100%-os töltöttség
Piros-zöld villogó fény: Az akku meghibásodott, töltési hiba vagy a töltési idő túllépése áll fenn.
Ha a jelzőlámpa pirosan és zölden villog, biztosítsa, hogy az USB-kábel helyesen legyen csatlakoztatva. Húzza ki, majd csatlakoztassa újra az USB-kábelt. Ha a jelzőlámpa továbbra is pirosan és zölden villog, lehetséges, hogy az akku nagyon meleg vagy nagyon hideg. Hagyja az akkut lehűlni vagy felmelegedni, majd csatlakoztassa újból az USB-kábelt. Ha a probléma továbbra is fennáll, forduljon a MILWAUKEE ügyfélszolgálatához.

TÖLTÉSI ÁLLAPOT KIJELZÉSE

A lámpa jelzi az akku töltöttségének állapotát:
Pirosan villogó fény: < 3% hátralévő kapacitás
Folyamatos piros fény: 3-10% hátralévő kapacitás
Folyamatos sárga fény: 11-49% hátralévő kapacitás
Folyamatos zöld fény: 50-100% hátralévő kapacitás

AKKUK

A hosszabb ideig üzemen kívül lévő akkumulátort használat előtt ismételten fel kell tölteni.
50°C feletti hőmérsékletnél csökkenhet az akkumulátor teljesítménye. Kerülni kell a túlzottan meleg helyen vagy napon történő hosszabb idejű tárolást.
Az optimális élettartam érdekében használat után az akkukat teljesen fel kell tölteni.
Az akku 30 napot meghaladó tárolása esetén:
Az akkut kb. 27 °C-on, száraz helyen kell tárolni.
Az akkut kb. 30-50%-os töltöttségi állapotban kell tárolni.
Az akkut 6 havonta újra fel kell tölteni.

LÍTIUM-ION AKKUK SZÁLLÍTÁSA

A lítium-ion akkuk a veszélyes áruk szállítására vonatkozó törvényi rendelkezések hatálya alá tartoznak.
Az ilyen akkuk szállításának a helyi, országos és nemzetközi előírások és rendelkezések betartása mellett kell történnie.
- A fogyasztók minden további nélkül szállíthatják az ilyen akkukat közúton.
- A lítium-ion akkuk szállítmányozási vállalatok általi kereskedelmi célú szállítására a veszélyes áruk szállítására vontakozó rendelkezések érvényesek. A kiszállítás előkészítését és a szállítást kizárólag megfelelő képzettségű személyek végezhetik. A teljes folyamatnak szakmai felügyelet alatt kell történnie.

A következő pontokat kell figyelembe venni akkuk szállításakor:
- Biztosítsa, hogy a rövidzárlatok elkerülése érdekében az érintkezők védve és szigetelve legyenek.
- Ügyeljen arra, hogy az akkucsomag ne tudjon elcsúszni a csomagoláson belül.
- Tilos sérült vagy kifolyt akkukat szállítani.

További útmutatásokért forduljon szállítmányozási vállalatához.

KARBANTARTÁS

A lámpa fényforrása nem cserélhető. Ha a fényforrás elérte élettartama végét, akkor a komplett lámpát ki kell cserélni.
Csak Milwaukee tartozékokat és Milwaukee pótalkatrészeket szabad használni. Az olyan elemeket, melyek cseréje nincs ismertetve, cseréltesse ki Milwaukee szervizzel (lásd Garancia/Ügyfélszolgálat címei kiadványt).
Igény esetén a készülékről robbantott rajz kérhető a géptípus és a teljesítménycímkén található hatjegyű szám megadásával az Ön vevőszolgálatánál, vagy közvetlenül a Techtronic Industries GmbH-tól a Max-Eyth-Straße 10, 71364 Winnenden, Németország címen.
Kérjük, látogasson el a www.milwaukeetool.eu weboldalunkra a garanciális feltételekkel és a regisztrációval kapcsolatos további információkért.

SZIMBÓLUMOK

- FIGYELEM! FIGYELMEZTETÉS! VESZÉLY!
- Kérjük alaposan olvassa el a tájékoztatót mielőtt a gépet használja.
- Ne nézzen a bekapcsolt fényforrásba.
- USB-csatlakozó
- Elektromos védelmi osztály: III.
- Az elektromos eszközöket, elemeket/akkukat nem szabad a háztartási hulladékkal együtt ártalmatlanítani. Az elektromos eszközöket és akkukat szelektíven kell gyűjteni, és azokat környezetbarát ártalmatlanítás céljából hulladékhasznosító üzemben kell leadni. A helyi hatóságoknál vagy szakkereskedőjénél tájékozódjon a hulladékudvarokról és gyűjtőhelyekről.
- Európai megfelelőségi jelölés
- Brit megfelelőségi jel
- Ukrán megfelelőségi jelölés
- Eurázsiai megfelelőségi jelölés

SLOVENŠČINA

TEHNIČNI PODATKI	AKUMULATORSKA SVETILKA
Nazivna moč	6 W
USB Vhod	5V DC; 0,1 A – 2,1 A
Svetilna doba z 1 povsem napolnjenim akumulatorskim paketom	
visoka stopnja	3,5 h
srednje stopnja	16 h
nizka stopnja	40 h
Svetlobni tok	
visoka stopnja	500 lm
srednje stopnja	100 lm
nizka stopnja	10 lm
Čas polnitve	4 h
Polnilni tok	1,1 A
Indeks barvne reprodukcije	70
Temperatura barve	5000 K
Teža	0,10 kg
Zaščitni razred	IP 67
Priporočena temperatura okolice pri delu	-18...+50 °C
Priporočena temperatura okolice pri polnjenju	+5...+40 °C
Priporočen USB napajalnik	
4932459888 CUSB USB-B kabel + polnilnik IN2	
4932459889 CUSB USB-B kabel + polnilnik GB2	

⚠ OPOZORILO! Preberite vsa varnostna opozorila in navodila, prikaze in specifikacije tega električnega orodja. Zakasnelo upoštevanje sledečih navodil lahko povzroči električni udar, požar in/ali težke poškodbe.
Vsa opozorila in napotila shranite, ker jih boste v prihodnje še potrebovali.

POSEBNA VARNOSTNA OPOZORILA AKUMULATORSKA SVETILKA

OPOZORILO: uporabljajte samo priporočen kabel USB in polnilnik.
Opozorilo: Nikdar snopa svetlobe ne usmerjajte neposredno v ljudi ali živali. V snop svetlobe ne glejte (tudi iz večje razdalje ne). Gledanje v snop svetlobe lahko povzroči resne poškodbe ali izgubo vida.

POSEBNA VARNOSTNA OPOZORILA AKUMULATOR

Pod ekstremno obremenitvijo ali ob ekstremni temperaturi iz poškodovanega izmenljivega akumulatorja lahko izteka akumulatorska tekočina. Po stiku z akumulatorsko tekočino prizadeto mesto takoj izperite z vodo in milom. Po stiku z očmi takoj najmanj 10 minut dolgo temeljito izpirajte in nemudoma obiščite zdravnika.
Opozorilo! V izogib, s kratkim stikom povzročene nevarnosti požara, poškodb ali okvar na proizvodu, orodja, izmenljivega akumulatorja ali polnilne naprave ne potapljajte v tekočine in poskrbite, da ne bo prihajalo do vdora tekočin v naprave in akumulatorje. Korozivne ali prevodne tekočine, kot so slana voda, določene kemikalije in belila ali proizvodi, ki le ta vsebujejo, lahko povzročijo kratek stik.

UPORABA V SKLADU Z NAMEMBNOSTJO

Akumulatorska svetilka je za osvetlitev uporabna neodvisno od priklopa na električni tok.
Ta naprava se sme uporabiti samo v skladu z namembnostjo uporabiti samo za navede namene.

POLNITEV

USB kabel priključite na napetostni vir, npr. omrežno vtičnico, računalnik ali polnilno vtičnico v avtomobilu.
Prikaz svetilnosti prikazuje stanje polnitve:
Utripanje rdeče luči: postopek polnitve, napolnjeno 0-49 %
Rumena utripajoča luč: polnjenje, 50–99 % napolnjen
Neprekinjena zelena luč: napolnjeno 100%
Rdeče-zelena utripajoča luč: akumulator je pokvarjen, napaka med polnjenjem ali prekoračitev časa polnjenja
Če indikator utripa rdeče in zeleno, se prepričajte, da je kabel USB pravilno vtaknjen. Izvlecite kabel USB in ga znova vtaknite. Če indikator znova utripa rdeče in zeleno, je akumulator morda zelo topel ali zelo hladen. Počakajte, da se akumulator ohladi ali segreje in nato znova vtaknite kabel USB. Če se težava še vedno pojavlja, se obrnite na svojo servisno službo MILWAUKEE.

PRIKAZ STANJA POLNITVE

Prikazovalnik prikazuje stanje polnitve akumulatorjev:
Rdeča utripajoča luč < 3 % preostale kapacitete
Rdeča neprekinjena luč: <3–10 % preostale kapacitete
Rumena neprekinjena luč: 11–49 % preostale kapacitete
Zelena neprekinjena luč: 50–100 % preostale kapacitete

AKUMULATORJI

Akumulatorje, ki jih daljši čas niste uporabljali, pred uporabo naknadno napolnite.
Temperatura nad 50°C zmanjšuje zmogljivost akumulatorja. Izogibajte se daljšemu segrevanju zaradi sončnih žarkov ali gretja.
za optimalno življenjsko dobo je potrebno akumulatorje po uporabi do konca napolniti.
Pri skladiščenju akumulatorjev dalj kot 30 dni:
Akumulator skladiščiti pri 27°C in na suhem.
Akumulator skladiščiti pri 30%-50% stanja polnjenja.
Akumulator spet napolniti vsakih 6 mesecev.

TRANSPORT LITIJ-IONSKIH AKUMULATORJEV

Litij-ionski akumulatorji so podvrženi zakonskim določbam transporta nevarnih snovi.
Transport teh akumulatorjev se mora izvajati upoštevajoč lokalne, nacionalne in mednarodne predpise in določbe.
- Potrošniki lahko te akumulatorje še nadalje transportirajo po cesti.
- Komercialni transport litij-ionskih akumulatorjev s strani špediterskih podjetij je podvržen določbam transporta nevarnih snovi. Priprava odpreme in transporta se lahko vrši izključno s strani ustrezno izšolanih oseb. Celoten proces je potrebno strokovno spremljati.

Pri transportu akumulatorjev je potrebno upoštevati sledeče točke:
- V izogib kratkim stikom zagotovite, da bodo kontakti zaščiteni in izolirani.
- Bodite pozorni na to, da paket akumulatorja v notranjosti embalaže ne bo mogel zdrsniti.
- Poškodovanih ali iztekajočih akumulatorjev ni dovoljeno transportirati.

Za nadaljnja navodila se obrnite na vaše špeditersko podjetje.

VZDRŽEVANJE

Svetlobni vir te svetilke ni nadomestljiv. Ko svetlobni vir doseže konec svoje življenjske dobe, je potrebno nadomestiti celotno svetilko.
Uporabljajte samo Milwaukee pribor in Milwaukee nadomestne dele. Poskrbite, da sestavne dele, katerih zamenjava ni opisana, zamenjajo v Milwaukee servisni službi (upoštevajte brošuro Garancija aslovi servisnih služb).
Po potrebi je mogoče pri vašem servisnem mestu ali neposredno pri Techtronic Industries GmbH, Max-Eyth-Straße 10, 71364 Winnenden, Germany, naročiti eksplozijsko risbo naprave ob navedbi tipa stroja in na tablici navedene šestmestne številke.
Za dodatne informacije o garancijskih pogojih in registraciji obiščite našo spletno stran www.milwaukeetool.eu.

SIMBOLI

- POZOR! OPOZORILO! NEVARNO!
- Prosimo, da pred uporabo pozorno preberete to navodilo za uporabo.
- Ne glejte v vklopljen svetlobni vir.
- USB priključek
- Električni zaščitni razred III.
- Električnih naprav, baterij/akumulatorjev ni dovoljeno odstranjevati skupaj z gospodinjskimi odpadki. Električne naprave in akumulatorje je potrebno zbirati ločeno in za okolju prijazno odstranitev, oddati podjetju za reciklažo. Pri krajevnem uradu ali vašem strokovnem prodajalcu se pozanimajte glede reciklažnih dvorišč in zbirnih mest.
- Evropska oznaka za združljivost
- Britanska oznaka o skladnosti
- Ukrajinska oznaka za združljivost
- Evrazijska oznaka za združljivost

HRVATSKI

TEHNIČKI PODACI	SVJETILJKA AKUMULATORA
Nazivna snaga	6 W
USB Ulaz	5V DC; 0,1 A – 2,1 A
Trajanje svijetljenja s 1 potpuno napunjenim akumulatorskim paketom	
visoki stupanj	3,5 h
srednje stupanj	16 h
niski stupanj	40 h
Svjetlosni tokl	
visoki stupanj	500 lm
srednje stupanj	100 lm
niski stupanj	10 lm
Vrijeme punjenja	4 h
Struja punjenja	1,1 A
Indeks reprodukcije boja	70
Temperatura boje	5000 K
Težina	0,10 kg
Zaštitna klasa	IP 67
Preporučena temperatura okoline kod rada	-18...+50 °C
Preporučena temperatura okoline kod punjenja	+5...+40 °C
Preporučeni USB-mrežni dio	
4932459888 CUSB USB-B Kabel + Punjač IN2	
4932459889 CUSB USB-B Kabel + Punjač GB2	

⚠ UPOZORENJE! Treba pročitati sve napomene o sigurnosti, upute, prikaze i specifikacije za ovaj električni alat. Propusti kod pridržavanja sljedećih upta može uzrokovati strujni udar, požar i/ili teške ozljede.
Sačuvajte sve napomene o sigurnosti i upute za buduću primjenu.

SPECIJALNA SIGURNOSNA UPUĆIVANJA ZA SVJETILJKA AKUMULATORA

POZOR: Koristite samo preporučeni USB-kabel i punjač.
Upozorenje: Svjetlosne zrake nikada ne usmjeravati direktno na osobe ili životinje. Ne gledati u svjetlosne zrake (niti sa veće udaljenosti). Gledanje u svjetlosne zrake može prouzročiti ozbiljne povrede ili gubitak vida.

SPECIJALNE SIGURNOSNE UPUTE BATERIJA

Pod ekstremnim opterećenjem ili ekstremne temperature može iz oštećenih baterija iscuriti baterijska tekućina. Kod dodira sa baterijskom tekućinom odmah isprati sa vodom i sapunom. Kod kontakta sa očima odmah najmanje 10 minuta temeljno ispirati i odmah potražiti liječnika.
Upozorenje! Zbog izbjegavanja opasnosti od požara jednim kratkim spojem, opasnosti od ozljeda ili oštećenja proizvoda, ne potapajte alat, izmjenjivi akumulator ili napravu za punjenje ne uronjavati u tekućine i pobrinite se za to, da u uređaje ili akumulatore ne prodiru nikakve tekućine. Korozirajuće ili vodljive tekućine kao slana voda, određene kemikalije i sredstva za bijeljenje ili proozvodi koji sadrže sredstva bijeljenja, mogu prouzročiti kratak spoj.

PROPISNA UPOTREBA

Akumulatorsko svjetlo je naovisno o priključku na struju upotrebljivo za osvjetljavanje.
Ovaj aparat se smije upotrijebiti samo u određene svrhe kao što je navedeno.

PUNJENJE

USB-Kabel priključiti na jedan izvor struje, npr. mrežnu utičnicu, računalo ili na utičnicu za punjenje u autu.
Svjetlosni prikaz prikazuje stanje punjenja:
Crveno treptavo svjetlo: Postupak punjenja, napunjeno 0-49 %
Žuto treptavo svjetlo: Postupak punjenja, napunjenost 50-99 %
Zeleno trajno svjetlo: napunjeno 100%
Crveno-zeleno treptavo svjetlo: Akumulator je defektan, greška kod punjenja ili prekoračenje vremena punjenja
Kada svjetlosni prikaz treperi crveno i zeleno, uvjeriti se, da je USB-kabel pravilno utaknut. USB-kabel izvući i ponovno utaknuti. Ako svjetlosni prikaz i dalje treperi crveno i zeleno, onda je akumulator po mogućnosti vrlo vruć ili vrlo hladan. Akumulator ostaviti da se ohladi ili zagrije i zatim USB-kabel ponovno utaknuti. Ako problem i dalje postoji, obratite se MILWAUKEE servisu.

PRIKAZ STANJA PUNJENJA

Svjetleći prikaz prikazuje stanje punjenja akumulatora:
Crveno treptavo svjetlo: < 3 % preostalog kapaciteta
Crveno trajno svjetlo: 3-10 % preostalog kapaciteta
Žuto trajno svjetlo: 11-49 % preostalog kapaciteta
Zeleno trajno svjetlo: 50-100 % preostalog kapaciteta

BATERIJE

Baterije koje duže vremena nisu korištene, prije upotrebe napuniti.
Temperatura od preko 50°C smanjuje učinak baterija. Duže zagrijavanje od strane sunca ili grijanja izbjeći.
Za optimalni vijek trajanja se akumulatori poslije upotrebe moraju sasvim napuniti.
Kod skladištenja akumulatora duže od 30 dana:
Akumulator skladištiti na suhom kod ca. 27°C.
Akumulator skladištiti kod ca. 30%-50% stanja punjenja.
Akumulator ponovno napuniti svakih 6 mjeseci.

TRANSPORT LITIJSKIH IONSKIH BATERIJA

Litijske-ionske baterije spadaju pod zakonske odredbe u svezi transporta opasne robe.
Prijevoz ovih baterija mora uslijediti uz poštivanje lokalnih, nacionalnih i internacionalnih propisa i odredaba.
- Korisnici mogu bez ustručavanja ove baterije transportirati po cestama.
- Komercijalni transport litijsko-ionskih baterija od strane transportnih poduzeća spada pod odredbe o transportu opasne robe. Otpremničke priprave i transport smiju izvoditi isključivo odgovarajuće školovane osobe. Kompletni proces se mora pratiti na stručan način.

Kod transporta baterija se moraju poštivati slijedeće točke:
- Uvjerite se da su kontakti zaštićeni i izolirani kako bi se izbjegli kratki spojevi.
- Pazite na to, da blok baterija unutar pakiranja ne može proklizavati.
- Oštećene ili iscurjele baterije se ne smiju transportirati.

U svezi ostalih uputa obratite se vašem prijevoznom poduzeću.

ODRŽAVANJE

Izvor svjetla ove lampe se ne može promijeniti. Kada je izvor svjetla postigao svoju trajnost, mora se zamijeniti kompletna lampa.
Primijeniti samo Milwaukee opremu i Milwaukee rezervne dijelove. Sastavne dijelove, čija zamjena nije opisana, dati zamijeniti kod jedne od Milwaukee servisnih službi (poštivati brošuru Garancije/Adrese servisa).
Po potrebi se crtež pojedinih dijelova aparata uz navođenje podatka o tipu stroja i šesteznamenkastog broja na pločici snage može zatražiti kod vašeg servisa ili direktno kod Techtronic Industries GmbH, Max-Eyth-Straße 10, 71364 Winnenden, Njemačka.
Molimo posjetite našu web stranicu www.milwaukeetool.eu za daljnje informacije o uvjetima jamstva i registraciji.

SIMBOLI

- PAŽNJA! UPOZORENJE! OPASNOST!
- Molimo da pažljivo pročitate uputu o upotrebi prije puštanja u rad.
- Ne gledati u uključeni izvor svjetla.
- USB-priključak
- Električna zaštitna klasa III.
- Elektrouređaji , baterije/akumulatori se ne smiju zbrinjavati skupa sa kućnim smećem. Električni uređaji akumulatori se moraju skupljati odvojeno i predati na zbrinjavanje primjereno okolišu jednom od pogona za iskorišćavanje. Raspitajte se kod mjesnih vlasti ili kod stručnog trgovca o svezi gospodarstva za recikliranje i mjesta skupljanja.
- Europski znak suglasnosti
- Britanski znak suglasnosti
- Ukrajinski znak suglasnosti
- Euroazijski znak suglasnosti

LATVISKI

TEHNISKIE DATI	AKUMULATORA GAISMAS
Nominālā jauda	6 W
USB Ieeja	5V DC; 0,1 A – 2,1 A
Degšanas ilgums ar 1 pilnībā uzlādētu akumulatoru komplektu	
augsta pakāpe	3,5 h
vidējs pakāpe	16 h
zema pakāpe	40 h
Gaismas plūsma	
augsta pakāpe	500 lm
vidējs pakāpe	100 lm
zema pakāpe	10 lm
Uzlādes laiks	4 h
Uzlādes strāva	1,1 A
Krāsas renderēšanas indekss	70
Krāsu temperatūra	5000 K
Svars	0,10 kg
Aizsardzības klase	IP 67
Leteicamā vides temperatūra darba laikā	-18...+50 °C
Leteicamā vides temperatūra uzlādes laikā	+5...+40 °C
Ieteicamais USB tīkla adapteris	
4932459888 CUSB USB-B kabelis + lādētājs IN2	
4932459889 CUSB USB-B kabelis + lādētājs GB2	

⚠ BRĪDINĀJUMS Izlasiet visus šim elektroinstrumentam pievienotos drošības brīdinājumus, instrukcijas, ilustrācijas un specifikācijas. Nespēja ievērot visas zemāk uzskaitītās instrukcijas var novest pie elektrošoka, ugunsgrēka un/vai smagiem savainojumiem.
Pēc izlasīšanas uzglabājiet šos noteikumus turpmākai izmantošanai.

ĪPAŠAS DROŠĪBAS NORĀDES AKUMULATORA GAISMAS

BRĪDINĀJUMS: izmantojiet tikai ieteikto USB kabeli un lādētāju.
Uzmanību! Gaismas kūli nekad nevērsiet tieši uz cilvēkiem vai dzīvniekiem. Neskatieties gaismas kūlī (arī no lielāka attāluma). Skatīšanās gaismas kūlī var izraisīt nopietnus redzes bojājumus vai tās zaudēšanu.

DROŠĪBAS INSTRUKCIJA. BATERIJA.

Pie ārkārtas slodzes un ārkārtas temperatūrām no bojātā akumulatora var iztecēt akumulatora šķidrums. Ja nonākat saskarsmē ar akumulatora šķidrumu, saskarsmes vieta nekavējoties jānomazgā ar ūdeni un ziepēm. Ja šķidrums nonācis acīs, acis vismaz 10 min. skalot un nekavējoties konsultēties ar ārstu.
Brīdinājums! Lai novērstu īssavienojuma izraisītu aizdegšanās, savainojumu vai produkta bojājuma risku, neiegremdējiet instrumentu, maināmo akumulatoru vai uzlādes ierīci šķidrumos un rūpējieties par to, lai ierīcēs un akumulatoros neieklūtu šķidrums. Koroziju izraisoši vai vadītspējīgi šķidrumi, piemēram, sālsūdens, noteiktas ķīmiskās vielas, balinātāji vai produkti, kas satur balinātājus, var izraisīt īssavienojumu.

NOTEIKUMIEM ATBILSTOŠS IZMANTOJUMS

Akumulatora indikators nav atkarīgs no elektroenerģijas padeves un ir izmantojams kā apgaismes līdzeklis.
Šo instrumentu drīkst izmantot tikai saskaņā ar minētajiem lietošanas noteikumiem.

UZLADE

Pieslēdziet USB kabeli strāvas avotam, piem., kontaktligzdai, datoram vai automašīnas lādēšanas ligzdai.
Gaismas indikators uzrāda uzlādes stāvokli:
sarkana mirgojoša gaisma: uzlādes process, uzlādēti 0-49 %
Dzeltena pastāvīgi degoša lampiņa: uzlādes process, uzlādēti 50–99 %
pastāvīgi deg zaļa gaisma: uzlādēti 100%
Sarkani zaļa mirgojoša gaisma: bojāts akumulators, uzlādes kļūda vai pārsniegts uzlādes laiks
Ja gaismas indikators mirgo sarkanā un zaļā krāsā, pārliecinieties, vai ir pareizi ievietots USB kabelis. Izvelciet USB kabeli un iespraudiet to no jauna. Ja gaismas indikators turpina mirgot sarkanā un zaļā krāsā, iespējams, ka akumulators ir ļoti silts vai ļoti auksts. Laujiet akumulatoram atdzist vai sasilt un pēc tam atkal pievienojiet USB kabeli. Ja problēma netiek novērsta, sazinieties ar uzņēmuma MILWAUKEE klientu atbalsta dienestu.

UZLĀDES PAKĀPES RĀDĪJUMS

Gaismas indikators uzrāda akumulatora uzlādes stāvokli:
Sarkana mirgojoša gaisma: atlikusī kapacitāte < 3 %
Sarkana gaisma: atlikusī kapacitāte 3-10 %
Dzeltena gaisma: atlikusī kapacitāte 11-49 %
Zaļa gaisma: atlikusī kapacitāte 50-100 %

AKUMULĀTORI

Akumulātori, kas ilgāku laiku nav izmantoti, pirms lietošanas jāuzlādē.
Pie temperatūras, kas pārsniedz 50°C, akumulātoru darbspēja tiek negatīvi ietekmēta. Vajag izvairīties no ilgākas saules un karstuma iedarbības.
Lai baterijas darba ilgums būtu optimāls, pēc iekārtas izmantošanas tā jāuzlādē.
Akumulatora uzglabāšana ilgāk kā 30 dienas: uzglabāt akumulatoru pie aptuveni 27° C un sausā vietā. Uzglabāt akumulatoru uzlādes stāvoklī aptuveni pie 30%-50%. Uzlādēt akumulatoru visus 6 mēnešus no jauna.

LITIJA JONU AKUMULATORU TRANSPORTĒŠANA

Uz litija jonu akumulatoriem attiecas noteikumi par bīstamo kravu pārvadāšanu.
Šo akumulatoru transportēšana jāveic saskaņā ar vietējiem, valsts un starptautiskajiem normatīvajiem aktiem un noteikumiem.
- Patērētāja darbības, pārvadājot šos akumulatorus pa autoceļiem, nav reglamentētas.
- Uz litija jonu akumulatoru komerciālu transportēšanu, ko veic ekspedīcijas uzņēmums, attiecas bīstamo kravu pārvadāšanas noteikumi. Sagatavošanas darbus un transportēšanu drīkst veikt tikai atbilstoši apmācīts personāls. Viss process jāvada profesionāli.

Veicot akumulatoru transportēšanu, jāievēro:
- Pārliecinieties, ka kontakti ir aizsargāti un izolēti, lai izvairītos no īssavienojumiem.
- Pārliecinieties, ka akumulators iepakojumā nevar paslīdēt.
- Bojātus vai tekošus akumulatorus nedrīkst transportēt.

Plašāku informāciju Jūs varat saņemt no ekspedīcijas uzņēmuma.

APKOPE

Gaismas avots šai lampai nav nomaināms. Ja gaismas avots vairs nefunkcionē, jānomaina visa lampa.
Izmantojiet tikai firmu Milwaukee piederumus un firmas Milwaukee rezerves daļas. Lieciet nomainīt detaļas, kuru nomaiņa nav aprakstīta, kādā no firmu Milwaukee klientu apkalpošanas servisiem. (Skat. brošūru "Garantija/klientu apkalpošanas servisi".)
Pēc pieprasījuma, Jūsu Klientu apkalpošanas centrā vai pie Technotronic Industries GmbH, Max-Eyth-Straße 10, 71364 Winnenden, Vācijā, ir iespējams saņemt iekārtas montāžas rasējumu, iepriekš norādot iekārtas modeli un sērijas numuru, kas atrodas uz datu plāksnītes un sastāv no sešiem simboliem.
Lūdzu, apmeklējiet mūsu vietni www.milwaukeetool.eu, lai iegūtu papildinformāciju par garantijas nosacījumiem un reģistrāciju.

SIMBOLI

- UZMANĪBU! BĪSTAMI!
- Pirms sākt lietot instrumentu, lūdzu, izlasiet lietošanas pamācību.
- Nav ieteicams skatīties uz ieslēgtu gaismas avotu.
- USB savienojums
- Elektriskā aizsardzības klase III.
- Elektriskus aparātus, baterijas/akumulatorus nedrīkst utilizēt kopā ar mājsaimniecības atkritumiem. Elektriskie aparāti un akumulatori ir jāsavāc atsevišķi un jānodod atkritumu pārstrādes uzņēmumā videi saudzīgai utilizācijai. Jautājiet vietējā iestādē vai savam specializētājam tirgotājam, kur atrodas atkritumu pārstrādes uzņēmumi vai savākšanas punkti.
- Eiropas atbilstības zīme
- Apvienotās Karalistes atbilstības zīme
- Ukrainas atbilstības zīme
- Eirāzijas atbilstības zīme

LIETUVIŠKAI

TECHNINIAI DUOMENYS	BATERIJOS LEMPUTĖ
Nominalioji galia	6 W
USB įėjimo galia	5V DC; 0,1 A – 2,1 A
Degimo laikas su 1 pilnai įkrautu akumuliatoriumi	
aukšta pakopa	3,5 h
vidutinis pakopa	16 h
žema pakopa	40 h
Šviesos srautas	
aukšta pakopa	500 lm
vidutinis pakopa	100 lm
žema pakopa	10 lm
Įkrovimo laikas	4 h
Įkrovimo srovė	1,1 A
Spalvų atvaizdavimo indeksas	70
Spalvų temperatūra	5000 K
Svoris	0,10 kg
Apsaugos klasė	IP 67
Rekomenduojama aplinkos temperatūra dirbant	-18...+50 °C
Rekomenduojama aplinkos temperatūra įkraunant	+5...+40 °C
Rekomenduojamas USB maitinimo šaltinis	
4932459888 CUSB USB-B kabelis + įkroviklis IN2	
4932459889 CUSB USB-B kabelis + įkroviklis GB2	

⚠ WARNING Perskaitykite visus saugumo įspėjimus, instrukcijas, peržiūrėkite iliustracijas ir specifikacijas, pateiktas kartu su šiuo įrankiu. Jei nepaisysite visų toliau pateiktų instrukcijų, gali trenkti elektros smūgis, kilti gaisras ir/arba galite sunkiai susižaloti arba sužaloti kitus asmenis.
Išsaugokite šias saugos nuorodas ir reikalavimus, kad ir ateityje galėtumėte jais pasinaudoti.

YPATINGIEJI SAUGOS REIKALAVIMAI PRIE BATERIJOS LEMPUTĖ

ĮSPĖJIMAS: naudokite tik rekomenduojamą USB kabelį ir įkroviklį.
Dėmesio: šviesos spindulio niekada nenukreipkite į žmones arba gyvūnus. Į šviesos spindulį nežiūrėkite (net ir iš didesnio atstumo). Žiūrėjimas į šviesos spindulį gali sukelti rimtus regėjimo sutrikimus arba jo praradimą.

AKUMULIATORIAUS SAUGUMO INSTRUKCIJOS

Ekstremalių apkrovų arba ekstremalios temperatūros poveikyje iš keičiamų akumuliatorių gali ištekėti akumuliatoriaus skystis. Išsitepus akumuliatoriaus skysčiu, tuoj pat nuplaukite vandeniu su muilu. Patekus į akis, tuoj pat ne trumpiau kaip 10 minučių gausiai skalaukite vandeniu ir tuoj pat kreipkitės į gydytoją.
Įspėjimas! Siekdami išvengti trumpojo jungimo sukeliamą gaisro pavojaus, sužalojimų arba produkto pažeidimų, nekiškite įrankio, keičiamo akumuliatoriaus arba įkroviklio į skysčius ir pasirūpinkite, kad į prietaisus arba akumuliatorius nepatektų jokių skysčių. Koroziją sukeliantys arba laidūs skysčiai, pvz., sūrus vanduo, tam tikri chemikalai ir balikliai arba produktai, kurių sudėtyje yra baliklių, gali sukelti trumpąjį jungimą.

NAUDOJIMAS PAGAL PASKIRTĮ

Akumuliatorinis žibintas gali būti naudojamas apšvietimui be maitinimo įtampos jungties.
Šį prietaisą leidžiama naudoti tik pagal nurodytą paskirtį.

ĮKROVIMAS

Prijungti USB laidą prie srovės šaltinio, pvz., elektros lizdo, kompiuterio ar automobilio kroviklio.
Indikatorius rodo įkrovimo lygmenį:
Raudona mirksinti šviesa: Įkrovimo procesas, įkrauta 0-4 9%
Geltona mirksinti šviesa: įkrovimo procesas, įkrauta 50–99 %
Žalia nuolatinė šviesa: Įkrauta 100%
Raudonai žalia mirksinti šviesa: sugedęs akumuliatorius, įkrovimo klaida arba krovimo laiko viršijimas
Jei pasirodo raudonai žalias mirksintis šviesos indikatorius, įsitikinkite, kad tinkamai įkištas USB kabelis. Ištraukite ir vėl įkiškite USB kabelį. Jei ir toliau matomas raudonai žalias mirksintis šviesos indikatorius, akumuliatorius tikriausiai yra labai įkaitęs arba labai atvėsęs. Leiskite akumuliatoriui ataušti arba sušilti ir tada vėl įkiškite USB kabelį. Jei ir toliau susiduriate su šia problema, kreipkitės į MILWAUKEE klientų aptarnavimo centrą.

ĮKROVIMO LYGMENS INDIKATORIUS

Indikatorius rodo akumuliatoriaus įkrovimo lygmenį:
Raudona mirksinti šviesa: < 3 % likusios akumuliatoriaus talpos
Raudona nemirksinti šviesa: 3-10 % likusios akumuliatoriaus talpos
Geltona nemirksinti šviesa: 11-49 % likusios akumuliatoriaus talpos
Žalia nemirksinti šviesa: 50-100 % likusios akumuliatoriaus talpos

AKUMULIATORIAI

Ilgesnį laiką nenaudotus akumuliatorius prieš naudojimą įkraukite.
Aukštesnė nei 50°C temperatūra mažina akumuliatorių galią. Venkite ilgesnio saulės ar šilumos šaltinių poveikio.
Kad prietaisas kuo ilgiau veiktų, pasinaudoję juo, iki galo įkraukite akumuliatorius.
Bateriją laikant ilgiau nei 30 dienų, būtina atkreipti dėmesį į šias nuorodas: bateriją laikyti sausoje aplinkoje, esant apie 27 °C temperatūrai. Baterijos įkrovimo lygis turi būti nuo 30% iki 50%. Baterija pakartotinai turi būti įkraunama kas 6 mėnesius.

LIČIO JONŲ AKUMULIATORIŲ PERVEŽIMAS

Ličio jonų akumuliatoriams taikomos įstatyminės nuostatos dėl pavojingų krovinių pervežimų.
Šiuos akumuliatorius pervežti būtina laikantis vietinių, nacionalinių ir tarptautinių direktyvų ir nuostatų.
- Naudotojai šiuos akumuliatorius gali naudoti savo transporte be jokių kitų sąlygų.
- Už komercinį ličio jonų akumuliatorių pervežimą atsako ekspedicijos įmonė pagal nuostatas dėl pavojingų krovinių pervežimo. Pasiruošimo išsiųsti ir pervežimo darbus gali atlikti tik atitinkamai išmokyti asmenys. Visas procesas privalo būti prižiūrimas.

Pervežant akumuliatorius būtina laikytis šių punktų:
- Siekiant išvengti trumpųjų jungimų, įsitikinkite, kad kontaktai yra apsaugoti ir izoliuoti.
- Atkreipkite dėmesį, kad akumuliatorius pakuotės viduje neslidinėtų.
- Draudžiama pervežti pažeistus arba tekančius akumuliatorius.

Dėl detalesnių nurodymų kreipkitės į savo ekspedicijos įmonę.

TECHNINIS APTARNAVIMAS

Šios lempos šviesos šaltinis yra nekeičiamas. Kai šviesos šaltinis išsenka, būtina pakeisti visą lempą.
Naudokite tik „Milwaukee" priedus ir „Milwaukee" atsargines dalis. Dalis, kurių keitimas neaprašytas, leidžiama keisti tik „Milwaukee" klientų aptarnavimo skyriams (žr. garantijos/klientų aptarnavimo skyrių adresus brošiūroje).
Esant poreikiui, nurodžius mašinos modelį ir šešiaženklį numerį, esantį ant specifikacijų lentelės, klientų aptarnavimo centre arba tiesiogiai „Techtronic Industries GmbH", Max-Eyth-Str. 10, 71364 Winnenden, Vokietija, galite užsakyti išplėstinį prietaiso brėžinį.
Norėdami gauti daugiau informacijos apie garantijos sąlygas ir registraciją, apsilankykite mūsų svetainėje www.milwaukeetool.eu.

SIMBOLIAI

- DĖMESIO! ĮSPĖJIMAS! PAVOJUS!
- Prieš pradėdami dirbti su prietaisu, atidžiai perskaitykite jo naudojimo instrukciją.
- Nežiūrėkite į įjungtą šviesos šaltinį.
- USB jungtis
- Elektros įrenginių saugos klasė III.
- Elektros prietaisų, baterijų/akumuliatorių šalinti kartu su buitinėmis atliekomis negalima. Elektros prietaisus ir akumuliatorius reikia surinkti atskirai ir atiduoti perdirbimo įmonei, kad būtų pašalinti aplinkai saugiu būdu. Vietos valdžios institucijose arba specializuotose prekybos vietose pasidomėkite apie perdirbimo ir surinkimo centrus.
- Europos atitikties ženklas
- Jungtinės Karalystės atitikties ženklas
- Ukrainos atitikties ženklas
- Eurazijos atitikties ženklas

EESTI

TEHNILISED ANDMED	AKUTULI
Nimivõimsus	6 W
USB Sisend	5V DC; 0,1 A – 2,1 A
Valgustuse kestus ühe täislaetud akupakiga	
kõrge aste	3,5 h
keskmine aste	16 h
madal aste	40 h
Valgusvoog	
kõrge aste	500 lm
keskmine aste	100 lm
madal aste	10 lm
Laadimisaeg	4 h
Laadimisvool	1,1 A
Värviesitusindeks	70
Värvustemperatuur	5000 K
Kaal	0,10 kg
Kaitseklass	IP 67
Soovituslik ümbritsev temperatuur töötamise ajal	-18...+50 °C
Soovituslik ümbritsev temperatuur laadimise ajal	+5...+40 °C
Soovituslik USB-toiteallikas	
4932459888 CUSB USB-B kaabel + laadija IN2	
4932459889 CUSB USB-B kaabel + laadija GB2	

⚠ TÄHELEPANU! Kõik selle elektrilise tööriistaga kaasasolevad ohutusnõuded, juhised, joonised ja spetsifikatsioonid tuleb läbi lugeda. Kõigi allpool loetletud juhiste eiramise tagajärjeks võib olla elektrilöök, tulekahju ja/või rasked vigastused.
Hoidke kõik ohutusnõuded ja juhised edasiseks kasutamiseks hoolikalt alles.

AKUTULI OHUTUSE ERIJUHISED

HOIATUS: kasutage ainult soovitatud USB-kaablit ja laadijat.
Hoiatus! Ärge suunake valguskiirt otse inimestele või loomadele. Ärge vaadake otse valguskiire sisse (ka mitte suurelt vahemaalt). Valguskiire sisse vaatamine võib põhjustada nägemise tõsist kahjustumist või täielikku kadumist.

OHUTUSJUHEND. AKU.

Äärmuslikul koormusel või äärmuslikul temperatuuril võib kahjustatud vahetatavast akust akuvedelik välja voolata. Akuvedelikuga kokkupuutumise korral peske kohe vee ja seebiga. Silma sattumise korral loputage kiiresti põhjalikult vähemalt 10 minutit ning pöörduge viivitamatult arsti poole.
Hoiatus! Lühisest põhjustatud tuleohu, vigastuste või toote kahjustuste vältimiseks ärge kastke tööriista, vahetusakut ega laadimisseadet vedelikku ning jälgige, et vedelikke ei tungiks seadmetesse ega akusse. Korrodeeruvad või elektrit juhtivad vedelikud, nagu soolvesi, teatud kemikaalid ja pleegitusained või pleegitusained sisaldavad tooted, võivad põhjustada lühist.

KASUTAMINE VASTAVALT OTSTARBELE

Akuvalgusti saab kasutada valgustuseks sõltumata elektriühendusest.
Antud seadet tohib kasutada ainult vastavalt äranäidatud otstarbele.

LAADIMINE

Ühendage USB-kaabel vooluallikaga, näiteks pistikupesa, arvuti või auto laadimispuksiga.
Valgusnäidik näitab laadimisolekut:
punane vilkuv valgus: laadimine, 0-4 9% laetud
Kollane vilkuv valgussignaal: laadimine, 50–99% laetud
pidevalt põlev roheline valgus: 100% laetud
Punane-roheline vilkuv valgus: aku vigane, laadimisviga või laadimisaeg ületatud
Kui valgusnäidik vilgub punaselt ja roheliselt, veenduge, et USB-kaabel on õigesti ühendatud. Võtke USB-kaabel välja ja ühendage uuesti. Kui valgusnäidik vilgub punaselt ja roheliselt, võib aku olla liiga soe või liiga külm. Laske akul maha jahtuda või üles soojeneda ning seejärel ühendage USB-kaabel uuesti. Kui probleem püsib, pöörduge MILWAUKEE klienditeeninduse poole.

AKU TÄITUVUSOLEKU NÄIT

Valgusnäidik näitab aku täituvusolekut:
punane vilkuv valgus: mahtuvust on jäänud < 3%
pidev punane valgus: mahtuvust on jäänud 3-10%
pidev kollane valgus: mahtuvust on jäänud 11-49%
pidev roheline valgus: mahtuvust on jäänud 50-100 %

AKUD

Pikemat aega mittekasutatud akusid laadige veel enne kasutamist.
Temperatuur üle 50 °C vähendab aku töövõimet. Vältige pikemat soojenemist päikese või kütteseadme mõjul.
Optimaalse patarei eluea tagamiseks, pärast kasutamist lae patareipokk täielikult.
Aku ladustamisel üle 30 päeva:
Ladustage akut kuivas kohas u 27°C juures.
Ladustage akut u 30-50% laetusseisundis.
Laadige aku iga 6 kuu tagant täis.

LIITIUMIOONAKUDE TRANSPORTIMINE

Liitiumioonakud on allutatud ohtlike ainete transportimisega seonduvatele õigusaktidele.
Nende akude transportimine peab toimuma kohalikest, siseriiklikest ja rahvusvahelistest eeskirjadest ning määrustest kinni pidades.
- Tarbijad tohivad neid akusid edasiste piiranguteta tänaval transportida.
- Liitiumioonakude kommertstransport ekspedeerimisettevõtete kaudu on allutatud ohtlike ainete transportimisega seonduvatele õigusaktidele. Tarne-ettevalmistusi ja transporti tohivad teostada eranditult vastavalt koolitatud isikud. Kogu protsessi tuleb asjatundlikult jälgida.

Akude transportimisel tuleb järgida järgmisi punkte:
- Tehke kindlaks, et kontaktid on lühiste vältimiseks kaitstud ja isoleeritud.
- Pöörake tähelepanu sellele, et akupakk ei saaks pakendis nihkuda.
- Kahjustatud või välja voolanud akusid ei tohi kasutada.

Pöörduge edasiste juhiste saamiseks ekspedeerimisettevõtte poole.

HOOLDUS

Selle lambi valgusallikat ei saa välja vahetada. Kui valgusallika kasutusiga on jõudnud lõpule, siis peab asendama terve lambi.
Kasutage ainult Milwaukee tarvikuid ja Milwaukee tagavaraosi. Detailid, mille väljavahetamist pole kirjeldatud, laske välja vahetada Milwaukee klienditeeninduspunktis (vaadake brošüüri garantii / klienditeeninduste aadressid).
Vajadusel saab nõuda seadme plahvatusjoonise võimsussildil oleva masinatüübi ja kuuekohalise numbri alusel klienditeeninduspunktist või vahetult firmalt Techtronic Industries GmbH, Max-Eyth-Straße 10, 71364 Winnenden, Germany.
Lisateavet garantiitingimuste ja registreerimise kohta leiate meie veebisaidilt www.milwaukeetool.eu.

SÜMBOLID

- ETTEVAATUST! TÄHELEPANU! OHUD!
- Palun lugege enne käikulaskmist kasutamisjuhend hoolikalt läbi.
- Ärge vaadake sisselülitatud valgusallikasse.
- USB-ühendus
- Elektrivoolu kaitseklass III.
- Elektriseadmeid, patareisid/akusid ei tohi utiliseerida koos majapidamisprügiga. Elektriseadmed ja akud tuleb eraldi kokku koguda ning kõrvaldada keskkonnasõbralikul moel töötlemiskeskusesse. Küsige infot jäätmekäitlusjaamade ja kogumispunktide kohta oma kohalike ametnike või edasimüüja käest.
- Euroopa vastavusmärk
- Ühendkuningriigi vastavusmärgis
- Ukraina vastavusmärk
- Euraasia vastavusmärk

РУССКИЙ

ТЕХНИЧЕСКИЕ ДАННЫЕ	АККУМУЛЯТОРНЫЙ ФОНАРЬ
Номинальная мощность	6 W
USB Вход	5V DC; 0,1 A – 2,1 A
Длительность свечения с 1 полностью заряженным аккумуляторным блоком	
высокая ступень	3,5 h
средний ступень	16 h
низкая ступень	40 h
Сила света	
высокая ступень	500 lm
средний ступень	100 lm
низкая ступень	10 lm
Время зарядки	4 h
Зарядный ток	1,1 A
Коэффициент цветопередачи	70
Цветовая температура	5000 K
Вес	0,10 kg
Класс защиты	IP 67
Рекомендованная температура окружающей среды во время работы	-18...+50 °C
Рекомендованная температура окружающей среды во время зарядки	+5...+40 °C
Рекомендованный блок питания USB	
4932459888 CUSB кабель USB-B + зарядное устройство IN2	
4932459889 CUSB кабель USB-B + зарядное устройство GB2	

⚠ ВНИМАНИЕ! Ознакомиться со всеми предупреждениями относительно безопасного использования, инструкциями, иллюстративным материалом и техническими характеристиками, поставляемыми с этим электроинструментом. Несоблюдение всех нижеследующих инструкций может привести к поражению электрическим током, пожару и/или тяжелым травмам.
Сохраните эти инструкции и указания для будущего использования.

СПЕЦИАЛЬНЫЕ ИНСТРУКЦИИ ПО ТЕХНИКЕ БЕЗОПАСНОСТИ ПРИ АККУМУЛЯТОРНЫЙ ФОНАРЬ

ПРЕДУПРЕЖДЕНИЕ: используйте рекомендуемый USB-кабель и зарядное устройство.
Предупреждение: никогда не направлять световой луч непосредственно на людей или животных. Не смотреть на световой луч (даже с большого расстояния). Световой луч может стать причиной серьезных повреждений или потери зрения.

СПЕЦИАЛЬНЫЕ УКАЗАНИЯ ПО ТЕХНИКЕ БЕЗОПАСНОСТИ БАТАРЕЯ

Аккамуляторная батарея может быть повреждена и дать течь под воздействием чрезмерных температур или повышенной нагрузки. В случае контакта с аккумуляторной кислотой немедленно промойте место контакта мылом и водой. В случае попадания кислоты в глаза промывайте глаза в течении 10 минут и немедленно обратитесь за медицинской помощью.
Предупреждение! Для предотвращения опасности пожара в результате короткого замыкания, травм и повреждения изделия не опускайте инструмент, сменный аккумулятор или зарядное устройство в жидкости и не допускайте попадания жидкостей внутрь устройств или аккумуляторов. Коррозионные и проводящие жидкости, такие как соленый раствор, определенные химикаты, отбеливающие средства или содержащие их продукты, могут привести к короткому замыканию.

ИСПОЛЬЗОВАНИЕ

Аккумуляторная лампа может использоваться для освещения и без подключения к электросети.
Не пользуйтесь данным инструментом способом, отличным от указанного для нормального применения.

ЗАРЯДКА

Подключить кабель USB к источнику питания, например, сетевой розетке, разъему компьютера или зарядного устройства в автомобиле.
Световой индикатор показывает состояние зарядки:
красный мигающий свет: процесс зарядки, 0-4 9% заряжено
Желтый мигающий свет: процесс зарядки, заряжено на 50–99 %
зеленый непрерывный свет: 100% заряжено
Красно-зеленый мигающий свет: аккумулятор неисправен, ошибка зарядки или превышение времени зарядки
Если световой индикатор мигает красным и зеленым, следует проверить, правильно ли установлен USB-кабель. Извлечь и вновь вставить USB-кабель. Если световой индикатор продолжает мигать красным и зеленым, возможно, аккумулятор слишком теплый или холодный. Дать аккумулятору остыть или нагреться и затем вновь вставить USB-кабель. Если проблема не устранена, обратитесь в сервисную службу MILWAUKEE.

ИНДИКАТОР ЗАРЯДА АККУМУЛЯТОРА

Световой индикатор показывает состояние зарядки аккумулятора:
красный мигающий свет: < 3 % оставшейся емкости
красный непрерывный свет: 3–10 % оставшейся емкости
желтый непрерывный свет: 11–49 % оставшейся емкости
зеленый непрерывный свет: 50–100 % оставшейся емкости

АККУМУЛЯТОР

Перед использованием аккумулятора, которым не пользовались некоторое время, его необходимо зарядить.
Температура свыше 50°C снижает работоспособность аккумуляторов. Избегайте продолжительного нагрева или прямого солнечного света (риск перегрева).
Для обеспечения оптимального срока службы аккумулятор необходимо полностью заряжать после использования прибора.
При хранении аккумулятора более 30 дней:
Храните аккумулятор при 27°C в сухом месте.
Храните аккумулятор с зарядом примерно 30% - 50%.
Каждые 6 месяцев аккумулятор следует заряжать.

ТРАНСПОРТИРОВКА ЛИТИЙ-ИОННЫХ АККУМУЛЯТОРОВ

Литий-ионные аккумуляторы в соответствии с предписаниями закона транспортируются как опасные грузы.
Транспортировка этих аккумуляторов должна осуществляться с соблюдением местных, национальных и международных предписаний и положений.
- Эти аккумуляторы могут перевозиться по улице потребителем без дальнейших обязательств.
- При коммерческой транспортировке литий-ионных аккумуляторов экспедиторскими компаниями действуют положения, касающиеся транспортировки опасных грузов. Подготовка к отправке и транспортировка должны производиться исключительно специально обученными лицами. Весь процесс должен находиться под контролем специалиста.

При транспортировке аккумуляторов необходимо соблюдать следующие пункты:
- Убедитесь, что контакты защищены и изолированы во избежание короткого замыкания.
- Следите за тем, чтобы аккумуляторный блок не соскользнул внутри упаковки.
- Транспортировка поврежденных или протекающих аккумуляторов запрещена.

За дополнительными указаниями обратитесь к своему экспедитору.

ОБСЛУЖИВАНИЕ

Светоизлучатель в этой лампе не подлежит замене. Если срок службы светоизлучателя подошел к концу, следует заменить полностью всю лампу.
Пользуйтесь аксессуарами и запасными частями Milwaukee. В случае возникновения необходимости в замене, которая не была описана, обращайтесь в один из сервисных центров по обслуживанию электроинструментов Milwaukee (см. список сервисных организаций).
При необходимости, у сервисной службы или непосредственно у фирмы Techtronic Industries GmbH, Max-Eyth-Straße 10, 71364, Винненден, Германия, можно запросить сборочный чертеж устройства, сообщив его тип и шестизначный номер, указанный на фирменной табличке.
Посетите наш веб-сайт www.milwaukeetool.eu для получения дополнительной информации об условиях гарантии и регистрации.

СИМВОЛЫ

- ВНИМАНИЕ! ПРЕДУПРЕЖДЕНИЕ! ОПАСНОСТЬ!
- Пожалуйста, внимательно прочтите инструкцию по использованию перед началом любых операций с инструментом.
- Не смотрите на включенный светоизлучатель.
- Подключение USB
- Класс электрозащиты III.
- Электроприборы, батареи/аккумуляторы запрещено утилизировать вместе с бытовым мусором. Электрические приборы и аккумуляторы следует собирать отдельно и сдавать в специализированную компанию для утилизации в соответствии с нормами охраны окружающей среды. Получите в местных органах власти или у вашего специализированного дилера сведения о центрах вторичной переработки и пунктах сбора.
- Европейский знак соответствия
- Британский знак соответствия
- Украинский знак соответствия
- Евроазиатский знак соответствия

БЪЛГАРСКИ

ТЕХНИЧЕСКИ ДАННИ	ЛАМПА НА БАТЕРИЯТА
Номинална мощност	6 W
USB Вход	5V DC; 0,1 A – 2,1 A
Продължителност на светене с 1 напълно заредена акумулаторна батерия	
Висока степен	3,5 h
средно степен	16 h
Ниска степен	40 h
Светлинен поток	
Висока степен	500 lm
средно степен	100 lm
Ниска степен	10 lm
Време за зареждане	4 h
Зареждащ ток	1,1 A
Индекс на цветово възпроизвеждане	70
Цветна температура	5000 K
Тегло	0,10 kg
Клас на защита	IP 67
Препоръчителна околна температура при работа	-18...+50 °C
Препоръчителна околна температура при зареждане	+5...+40 °C
Препоръчителен USB адаптер	
4932459888 CUSB USB-B кабел + зарядно устройство IN2	
4932459889 CUSB USB-B кабел + зарядно устройство GB2	

⚠ ВНИМАНИЕ! Прочетете всички указания за безопасност, инструкции, илюстрации и спецификации за този електроинструмент. Пропуските при спазване на приведените по-долу указания могат да доведат до токов удар, пожар и/или тежки травми.
Запазете всички указания и инструкции за безопасност за бъдещето.

СПЕЦИАЛНИ ИНСТРУКЦИИ ЗА БЕЗОПАСНОСТ ЗА ЛАМПА НА БАТЕРИЯТА

ПРЕДУПРЕЖДЕНИЕ: Използвайте само препоръчания USB кабел и зарядно устройство.
Внимание: Никога не насочвайте светлинния лъч директно към хора или животни. Не гледайте в светлинния лъч (дори и от по-голямо разстояние). Гледането в светлинния лъч може да причини сериозни нарушения и дори загуба на зрението.

СПЕЦИАЛНИ УКАЗАНИЯ ЗА БЕЗОПАСНОСТ БАТЕРИЯ

При екстремно натоварване или екстремна температура от повредени акумулатори може да изтече батерийна течност. При допир с такава течност веднага измийте с вода и сапун. При контакт с очите веднага изплаквайте старателно най-малко 10 минути и незабавно потърсете лекар.
Предупреждение! За да избегнете опасността от пожар, предизвикана от късо съединение, както и нараняванията и повредите на продукта, не потапяйте инструмента, сменяемата акумулаторна батерия или зарядното устройство в течности и се погрижете в уредите и акумулаторните батерии да не попадат течности. Течностите, предизвикващи корозия или провеждащи електричество, като определени химикали, избелващи вещества или продукти, съдържащи избелващи вещества, могат да предизвикат късо съединение.

ИЗПОЛЗВАНЕ ПО ПРЕДНАЗНАЧЕНИЕ

Акумулаторната лампа може да свети независимо от електрическо захранване.
Този уред може да се използва по предназначение само както е посочено.

ЗАРЕЖДАНЕ

Включете USB кабеля към източник на електрозахранване, напр. електрически контакт, компютър или зарядна букса в автомобила.
Светлинният индикатор показва степента на зареждане:
Червена мигаща светлина: Процес на зареждане, заряд 0-4 9%
Жълта мигаща светлина: процес на зареждане, заряд 50- 99 %
Зелена постоянна светлина: Процес на зареждане, заряд 100%
Червено-зелена мигаща светлина: неизправна акумулаторна батерия или превишено време за зареждане
Когато светлинният индикатор премигва в червено и зелено, се уверете, че USB кабелът е включен правилно. Издърпайте USB кабела и го включете отново. Ако светлинният индикатор продължава да премигва в червено и зелено, вероятно акумулаторна батерия е прекалено загряла или прекалено студена. Оставете акумулаторната батерия да се охлади или затопли и след това отново включете USB кабела. Ако проблемът все още не е отстранен, обърнете се към сервиза за клиенти на MILWAUKEE.

ИНДИКАЦИЯ НА ЗАРЕЖДАНЕТО

Светлинният индикатор показва степента на зареждане на акумулаторната батерия:
Червена премигваща светлина: < 3 % оставащ капацитет
Червена постоянна светлина: 3 –10 % оставащ капацитет
Жълта постоянна светлина: 11– 49 % оставащ капацитет
Зелена постоянна светлина: 50 –100 % оставащ капацитет

АКУМУЛАТОРИ

Акумулатори, които не са ползвани по-дълго време, преди употреба да се дозаредят.
Температура над 50°C намалява мощността на акумулатора. Да се избягва по-продължително нагряване на слънце или от отопление.
За оптимална продължителност на живот след употреба батериите трябва да се заредят напълно.
При съхранение на батериите за повече от 30 дни: съхранявайте батерията при прибл. 27°C и на сухо място. Съхранявайте батерията при 30 до 50 % от заряда. Зареждайте батерията на всеки 6 месеца.

ПРЕВОЗ НА ЛИТИЕВО-ЙОННИ БАТЕРИИ

Литиево-йонните батерии са предмет на законовите разпоредби за превоз на опасни товари.
Превозът на тези батерии трябва да се извършва в съответствие с местните, националните и международните разпоредби и регламенти.
- Потребителите могат да превозват тези батерии по пътя без допълнителни изисквания.
- Превозът на литиево-йонни батерии от транспортни компании е предмет на законовите разпоредбите за превоз на опасни товари. Подготовката на превоза и самият превоз трябва да се извършват само от обучени лица. Целият процес трябва да е под професионален надзор.

Спазвайте следните изисквания при превоз на батерии:
- Уверете се, че контактите са защитени и изолирани, за да се избегне късо съединение.
- Уверете се, че няма опасност от разместване на батерията в опаковката.
- Не превозвайте повредени батерии или такива с течове.

Обърнете се към Вашата транспортна компания за допълнителни инструкции.

ПОДДРЪЖКА

Източникът на светлина на тази лампа не може да бъде сменен. Когато източникът на светлина достигне края на експлоатационния си период, самата лампа трябва да бъде заменена.
Да се използват само аксесоари на Milwaukee и резервни части на Milwaukee. Елементи, чията подмяна не е описана, да се дадат за подмяна в сервиз на Milwaukee (вижте брошурата "Гаранция и адреси на сервизи).
При необходимост можете да поискате схема на елементите на уреда при посочване на обозначението на машината и шестцифрения номер на табелката за технически данни от Вашия сервиз или директно на Techtronic Industries GmbH, Max-Eyth-Straße 10, 71364 Winnenden, Германия.
Моля, посетете нашия уебсайт www.milwaukeetool.eu за допълнителна информация относно гаранционните условия и регистрацията.

СИМВОЛИ

- ВНИМАНИЕ! ПРЕДУПРЕЖДЕНИЕ! ОПАСНОСТ
- Преди пускане на уреда в действие моля прочетете внимателно инструкцията за използване.
- Не гледайте във включения източник на светлина.
- USB букса
- Електрически клас на защита III.
- Електрическите уреди, батерии/акумулаторни батерии не трябва да се изхвърлят заедно с битовите отпадъци. Електрическите уреди и акумулаторни батерии трябва да се събират разделно и да се предават на службите за рециклиране на отпадъците според изискванията за опазване на околната среда. Информирайте се при местните служби или при местните специализирани търговци относно местата за събиране и центровете за рециклиране на отпадъци.
- Европейски знак за съответствие
- Британски знак за съответствие
- Украински знак за съответствие
- Евро-азиатски знак за съответствие

ROMÂNIA

DATE TEHNICE	LAMPA CU ACUMULATOR
Putere nominală	6 W
USB Intrare	5V DC; 0,1 A – 2,1 A
Timp de iluminare cu o singură baterie complet încărcată	
treapta înaltă	3,5 h
treapta mediu	16 h
treapta joasă	40 h
Flux luminos	
treapta înaltă	500 lm
treapta mediu	100 lm
treapta joasă	10 lm
Durata de încărcare	4 h
Curent de încărcare	1,1 A
Indice de redare cromatică	70
Temperatură de culoare	5000 K
Greutate	0,10 kg
Grad de protecție	IP 67
Temperatura ambiantă recomandată la efectuarea lucrărilor	-18...+50 °C
Temperatura ambiantă recomandată la încărcare	+5...+40 °C
Alimentare recomandată de la rețea prin USB	
4932459888 CUSB cablu USB-B + încărcător IN2	
4932459889 CUSB cablu USB-B + încărcător GB2	

⚠ AVERTISMENT A se citi toate avertismentele, instrucțiunile, ilustrațiile și specificațiile privind siguranța furnizate cu această unealtă electrică. Nerespectarea tuturor instrucțiunilor listate mai jos poate cauza șocuri electrice, incendii și/sau vătămări corporale grave.
Păstrați toate indicațiile de avertizare și instrucțiunile în vederea utilizărilor viitoare.

INDICAȚII SPECIALE DE SIGURANȚĂ PENTRU LAMPA CU ACUMULATOR

AVERTIZARE: Utilizați numai cablul USB și încărcătorul recomandat.
Atenționare: Nu îndreptați niciodată fascicolul luminos direct înspre persoane sau animale. Nu priviți în fascicolul luminos (nici măcar de la distanță mai mare). Privitul în fascicolul luminos poate provoca răniri grave sau chiar pierderea vederii.

INSTRUCȚIUNI SPECIALE DE SIGURANȚĂ BATERIE

Acidul se poate scurge din acumulatorii deteriorați la încărcături sau temperaturi extreme. În caz de contact cu acidul din acumulator, spălați imediat cu apă și săpun. În caz de contact cu ochii, clătiți cu atenție timp de cel puțin 10 minute și apelați imediat la îngrijire medicală.
Avertizare! Pentru a reduce pericolul unui incendiu și evitarea rănirilor sau deteriorarea produsului în urma unui scurtcircuit nu imersați sculă, acumulatorul de schimb sau încărcătorul în lichide și asigurați-vă să nu pătrundă lichide în aparate și acumulatori. Lichidele corosive sau cu conductibilitate, precum apa sărată, anumite substanțe chimice și înălbitori sau produse ce conțin înălbitori, pot provoca un scurtcircuit.

CONDIȚII DE UTILIZARE SPECIFICATE

Lampa cu acumulator poate fi utilizată pentru iluminare independent de e conexiune de curent.
Nu utilizați acest produs în alt mod decât cel stabilit pentru utilizare normală

ÎNCĂRCARE

Conectați cablul USB la o sursă de curent, de exemplu priză de rețea, computer sau mufă de încărcare în autovehicul.
Indicatorul luminos indică starea de încărcare:
Lumină intermitentă roșie: încărcare, 0-4 9% încărcat
Lumină intermitentă galbenă: operație de încărcare, încărcat 50-99 %
Lumină permanentă verde: 100% încărcat
Lumină intermitentă roșie-verde: acumulator defect, eroare de încărcare sau depășire a timpului de încărcare
Atunci când indicatorul luminos clipește în roșu sau verde, asigurați-vă că cablul USB este introdus corect. Scoateți cablul USB și introduceți-l din nou. Dacă indicatorul luminos clipește în continuare roșu și verde, probabil că acumulatorul este foarte cald sau foarte rece. Lăsați acumulatorul să se răcească sau să se încălzească și apoi introduceți din nou cablul USB. Dacă problema persistă, adresați-vă Serviciului Clienți MILWAUKEE.

AFIȘAJUL STĂRII DE ÎNCĂRCARE

Indicatorul luminos indică starea de încărcare a acumulatorului:
Lumină roșie intermitentă: capacitate rămasă < 3 %
Lumină roșie continuă: capacitate rămasă 3-10 %
Lumină galbenă continuă: capacitate rămasă 11-49 %
Lumină verde continuă: capacitate rămasă 50-100 %

ACUMULATORI

Acumulatorii care nu au fost utilizați o perioadă de timp trebuie reîncărcați înainte de utilizare
Temperatura mai mare de 50°C reduce performanța acumulatorului. Evitați expunerea prelungită la căldură sau radiație solară (risc de supraîncălzire)
În scopul optimizării duratei de funcționare, bateriile trebuie reîncărcate complet după utilizare.
La depozitarea acumulatorilor mai mult de 30 zile:
Acumulatorii se depozitează la cca. 27°C și la loc uscat.
Acumulatorii se depozitează la nivelul de încărcare de cca. 30%-50%.
Acumulatorii se încarcă din nou la fiecare 6 luni.

TRANSPORTUL ACUMULATORILOR CU IONI DE LITIU

Acumulatorii cu ioni de litiu cad sub incidența prescripțiilor legale pentru transportul de mărfuri periculoase.
Transportul acestor acumulatori trebuie să se efectueze cu respectarea prescripțiilor și reglementărilor pe plan local, național și internațional.
- Consumatorilor le este permis transportul rutier nerestricționat al acestui tip de acumulatori.
- Transportul comercial al acumulatorilor cu ioni de litiu prin intermediul firmelor de expediție și transport este supus reglementărilor transportului de mărfuri periculoase. Pregătirile pentru expediție și transportul au voie să fie efectuate numai de către personal instruit corespunzător. Întregul proces trebuie asistat în mod competent.

Următoarele puncte trebuie avute în vedere la transportul acumulatorilor:
- Pentru a se evita scurtcircuite, asigurați-vă de faptul că sunt protejate și izolate contactele.
- Aveți grijă ca pachetul de acumulatori să nu poată aluneca în altă poziție în interiorul ambalajului său.
- Este interzis transportarea unor acumulatori deteriorați sau care pierd lichid.

Pentru indicații suplimentare adresați-vă firmei de expediție și transport cu care colaborați.

INTREȚINERE

Sursa de lumină a acestei lămpi nu se poate schimba. Atunci când sursa de lumină a ajuns la sfârșitul duratei de viață trebuie înlocuită toată lampa.
Utilizați numai accesorii și piese de schimb Milwaukee. Dacă unele din componente care nu au fost descrise trebuie înlocuite , vă rugăm contactați unul din agenții de service Milwaukee (vezi lista noastră pentru service / garanți)
Dacă este necesar, puteți solicita de la centrul dvs. de service pentru clienți sau direct la Techtronic Industries GmbH, Max-Eyth-Straße 10, 71364 Winnenden, Germania un desen descompus al aparatului prin indicarea tipului de aparat și a numărului cu șase cifre de pe tăblița indicatoare.
Vă rugăm să vizitați site-ul nostru www.milwaukeetool.eu pentru informații suplimentare despre condițiile de garanție și înregistrare.

SIMBOLURI

- PERICOL! AVERTIZARE! ATENȚIE!
- Va rugăm citiți cu atenție instrucțiunile înainte de pornirea mașinii
- Nu vă uitați în sursa de lumină pornită.
- Conectare USB
- Clasă de protecție electrică III.
- Aparatele electrice, bateriile/acumulatorii nu se elimină împreună cu deșeurile menajere. Aparatele electrice și acumulatorii se colectează separat și se predau la un centru de reciclare, în vederea eliminării ecologice. Informați-vă de la autoritățile locale sau de la comercianții acreditați în legătură cu centrele de reciclare și de colectare.
- Marcă de conformitate europeană
- Marcaj de conformitate Regatul Unic
- Marcă de conformitate ucraineană
- Marcă de conformitate eurasiatică

МАКЕДОНСКИ

ТЕХНИЧКИ ПОДАТОЦИ	СВЕТИЛКА ЗА АКУМУЛАТОРОТ
Номинална моќ	6 W
USB Влез	5V DC; 0,1 A – 2,1 A
Време на осветлување со една целосно наполнета батерија	
високо ниво	3,5 h
средна ниво	16 h
ниско ниво	40 h
Светлосен ток	
високо ниво	500 lm
средна ниво	100 lm
ниско ниво	10 lm
Време на полнење	4 h
Струја на полнење	1,1 A
Индекс на репродукција на боја	70
Температура на бојата	5000 K
Тежина	0,10 kg
Заштитна класа	IP 67
Препорачана температура на околината при работа	-18...+50 °C
Препорачана температура на околината при полнење	+5...+40 °C
Препорачан USB адаптер за напојување	
4932459888 CUSB USB-B кабел + полнач IN2	
4932459889 CUSB USB-B кабел + полнач GB2	

⚠ ПРЕДУПРЕДУВАЊЕ! Прочитајте ги сите безбедносни упатства, инструкции, илустрации и спецификации за овој електричен алат. Недоследно почитување на подолу наведените упатства може да предизвика електричен удар, пожар и/или сериозни повреди.
Сочувајте ги сите безбедносни упатства и инструкции за во иднина.

СПЕЦИЈАЛНИ БЕЗБЕДНОСНИ ИНСТРУКЦИИ ЗА СВЕТИЛКА ЗА АКУМУЛАТОРОТ

ПРЕДУПРЕДУВАЊЕ: користете ги само препорачаниот USB-кабел и полнач.
Предупредување: никогаш не го насочувајте светлинскиот зрак директно на лица ниту животни. Не гледајте во светлинскиот зрак (не правете го тоа ниту од поголема оддалеченост). Гледањето во светлинскиот зрак може да предизвика сериозни повреди или губење на силата за гледање.

СПЕЦИЈАЛНИ БЕЗБЕДНОСНИ УПАТСТВА БАТЕРИЈА

Киселината од оштетените батериите може да истече при екстремен напон или температури. Доколку дојдете во контакт со исатата, измијте се веднаш со сапун и вода. Во случај на контакт со очите плакнете ги убаво најмалку 10минути и задолжително одете на лекар.
Предупредување! За да се избегне опасноста од пожар, од наранувања или од оштетување на производ, коишто ги создава краток спој, не ја потопувајте во течност алатката, заменливата батерија или полначот и пазете во уредите и во батериите да не проникнуваат течности. Корозивни или електроспроводливи течности, како солена вода, одредени хемикалии, избелувачки препарати или производи кои содржат избелувачки супстанции, можат да предизвикаат краток спој.

СПЕЦИФИЦИРАНИ УСЛОВИ НА УПОТРЕБА

Сијалицата на батерии може да се употребува и како посебно расветно тело, без притоа да се користи продолжен кабел.
Не го користете овој производ на било кој друг начин освен пропишаниот за нормална употреба.

ПОЛНЕЊЕ

Сврзете го USB-кабелот со извор на струја, на пример кон мрежен контакт, компјутер или контакт за полнење во автомобилот.
Светлосен индикатор покажува статутот на полнењето:
Црвена трепкава светлина: Во процесот на полнење, полно 0-49 %
Жолто трепкачко светло: во процесот на полнење, 50-99 % наполнето
Зелена стална светлина: полно 100%
Црвено-зелено трепкачко светло: дефект на батеријата, грешка во полнењето или пречекорување на времето на полнење
Ако светлосниот индикатор трепка црвено и зелено, проверете дали USB-кабелот е правилно поврзан. Исклучете го USB-кабелот и вклучете го повторно. Ако светлосниот индикатор продолжува да трепка црвено и зелено, батеријата може да биде многу топла или многу студена. Оставете ја батеријата да се оладии или загрее, а потоа повторно вклучете го USB-кабелот. Ако проблемот не се реши, обратете се до службата за корисници на MILWAUKEE.

ИНДИКАТОР ЗА ПОЛНЕЊЕ

Светлосниот индикатор покажува статусот на полнењето на акумулаторската батерија:
Црвена трепкава светлина: преостанат капацитет < 3 %
Црвена стална светлина: преостанат капацитет 3-10 %
Жолта стална светлина: преостанат капацитет 11-49 %
Зелена стална светлина: преостанат капацитет 50-100 %

БАТЕРИИ

Батрите кои не биле користени подолго време треба да се наполнат пред употреба.
Температура повисока од 50оС го намалуваат траењето на батериите. Избегнувајте подолго изложување на батериите на високи температури или сонце (ризик од прегревање).
За оптимален работен век батериите мора да се наполнат целосно по употреба.
Во случај на складирање на батеријата подолго од 30 дена: Акумулаторот да се чува на температура од приближно 27°C и на суво место.
Акумулаторот да се складира на приближно 30%-50% од состојбата на наполнетост.
Акумулаторот повторно да се наполни на секои 6 месеци.

ТРАНСПОРТ НА ЛИТИУМ-ЈОНСКИ БАТЕРИИ

Литиум-јонските батерии подлежат на законските одредби за транспорт на опасни материи.
Транспортот на овие батерии мора да се врши согласно локалните, националните и меѓународните прописи и одредби.
- Потрошувачите на овие батерии може да вршат непречен патен транспорт на истите.
- Комерцијалниот транспорт на литиум-јонски батерии од страна на шпедитерски претпријатија подлежи на одредбите за транспорт на опасни материи. Подготовките за шпедиција и транспорт треба да ги вршат исклучиво соодветно обучени лица. Целокупниот процес треба да биде стручно надгледуван.

При транспорт на батерии треба да се внимава на следното:
- Осигурајте се дека контактите се заштитени и изолирани, а сето тоа со цел да се избегнат кратки спoеви.
- Внимавајте да не дојде до изместување на батериите во нивната амбалажа.
- Забранет е транспорт на оштетени или протечени литиум-јонски батерии.

За понатамошни инструкции обратете се до Вашето шпедитерско претпријатие.

ОДРЖУВАЊЕ

Изворот на светлина на оваа лампа не може да се замени. Кога истиот ќе достигне својот работен век, мора да се замени целата лампа.
Користете само Milwaukee додатоци и резервни делови. Доколку некои од компонентите кои не се опишани треба да бидат заменети, Ве молиме контактирајте ги сервисните агенти на Milwaukee (консултирајте ја листата на адреси).
При потреба може да се побара експлозионен цртеж на апаратот со наведување на машинскиот тип и шестоцифрениот број на табличката со учинокот или во Вашата корисничка служба или директно кај Techtronic Industries GmbH, Max-Eyth-Straße 10, 71364 Winnenden, Германија.
Посетете ја нашата веб-страница www.milwaukeetool.eu за повеќе информации во врска со условите за гаранција и регистрација.

СИМБОЛИ

- ВНИМАНИЕ! ПРЕДУПРЕДУВАЊЕ! ОПАСНОСТ!
- Ве молиме пред да ја стартувате машината обрнете внимание на упатствата за употреба.
- Да не се гледа во вклучен извор на светлина.
- УСБ приклучок
- Електрична заштита од класа III.
- Електричните апарати и батериите што се полнат не смеат да се фрлат заедно со домашниот отпад. Електричните апарати и батериите треба да се собираат одделно и да се однесат во соодветниот погон заради нивно фрлање во склад со начелата за заштита на околината. Информирајте се кај Вашите местни служби или кај специјализираниот трговски претставник, каде има такви погони за рециклажа и собирни станици.
- Европска ознака за сообразност
- Ознака за сообразност на ОК
- Украинска ознака за сообразност
- Евроазиска ознака за сообразност

УКРАЇНСЬКА

ТЕХНІЧНІ ХАРАКТЕРИСТИКИ	АКУМУЛЯТОРНИЙ ЛІХТАР
Номінальна потужність	6 W
USB Вхід	5V DC; 0,1 A – 2,1 A
Тривалість світіння з 1 повністю зарядженим акумуляторним блоком	
високий рівень	3,5 h
середній рівень	16 h
низький рівень	40 h
Сила світла	
високий рівень	500 lm
середній рівень	100 lm
низький рівень	10 lm
Тривалість зарядки	4 h
Струм зарядки	1,1 A
Коефіцієнт передачі кольору	70
Кольорова температура	5000 K
Вага	0,10 kg
Клас захисту	IP 67
Рекомендована температура довкілля під час роботи	-18...+50 °C
Рекомендована температура довкілля під час заряджання	+5...+40 °C
Рекомендований блок живлення USB	
Кабель USB-B 4932459888 CUSB + зарядний пристрій IN2	
Кабель USB-B 4932459889 CUSB + зарядний пристрій GB2	

⚠ УВАГА! Ознайомитись з усіма попередженнями з безпечного використання, інструкціями, ілюстративним матеріалом та технічними характеристиками, які надаються з цим електричним інструментом. Недотримання всіх наведених нижче інструкцій може призвести до ураження електричним струмом, пожежі та/або важких травм.
Зберігайте всі вказівки з техніки безпеки та інструкції на майбутнє.

СПЕЦІАЛЬНІ ВКАЗІВКИ З ТЕХНІКИ БЕЗПЕКИ У РАЗІ ВИКОРИСТАННЯ АКУМУЛЯТОРНИЙ ЛІХТАР

ПОПЕРЕДЖЕННЯ: використовуйте лише рекомендований USB-кабель та зарядний пристрій.
Попередження: Ніколи не спрямовувати промінь світла прямо на людей або тварин. Не дивитись в промінь світла (навіть з великої відстані). Якщо дивитись у промінь світла, то це може призвести до серйозних пошкоджень або до втрати зору.

СПЕЦІАЛЬНІ ВКАЗІВКИ З ТЕХНІКИ БЕЗПЕКИ ДЛЯ АКУМУЛЯТОРНИХ БАТАРЕЙ

При екстремальному навантаженні або при екстремальній температурі з пошкодженої змінної акумуляторної батареї може витікати електроліт. При потраплянні електроліту на шкіру його негайно необхідно змити водою з милом. При потраплянні в очі їх необхідно негайно ретельно промити, щонайменше 10 хвилин, та негайно звернутися до лікаря.
Попередження! Для запобігання небезпеці пожежі в результаті короткого замикання, травмам і пошкодженню виробів не занурюйте інструмент, змінний акумулятор або зарядний пристрій у рідину і не допускайте потрапляння рідини всередину пристроїв або акумуляторів. Корозійні і струмопровідні рідини, такі як солоний розчин, певні хімікати, вибілювальні засоби або продукти, що їх містять, можуть призвести до короткого замикання.

ВИКОРИСТАННЯ ЗА ПРИЗНАЧЕННЯМ

Акумуляторна лампа може використовуватися для освітлення і без підключення до електромережі.
Цей прилад можна використовувати тільки за призначенням так, як вказано в цьому документі.

ЗАРЯДЖАННЯ

Приєднайте кабель USB до джерела струму, наприклад мережевої розетки, комп'ютера або роз'єму для заряджання ув автомобілі.
Світловий індикатор відображає стан заряду:
червоне миготливе світло: процес заряджання, 0-4 9% заряджено
Жовте миготливе світло: процес заряджання, 50-99 % заряджено
зелене постійне світло: 100% заряджено
Червоно-зелене миготливе світло: несправний акумулятор, помилка зарядки або перевищення часу зарядки
Якщо світловий індикатор блимає червоним та зеленим, слід переконатися, що USB-кабель підключено правильно. Від'єднайте USB-кабель і підключіть його знову. Якщо світловий індикатор продовжує блимати червоним та зеленим, акумулятор, можливо, дуже теплий або дуже холодний. Нехай акумулятор охолоне або нагріється, а потім знову підключіть USB-кабель. Якщо проблему не усунуто, слід звернутися до сервісної служби MILWAUKEE.

ІНДИКАТОР ЗАРЯДУ АКУМУЛЯТОРА

Світловий індикатор відображає стан заряду акумулятора:
червоне блимаюче світло: < 3 % ємності, що залишилася
червоне постійне світло: 3–10 % ємності, що залишилася
жовте постійне світло: 11–49 % ємності, що залишилася
зелене постійне світло: 50–100 % ємності, що залишилася

АКУМУЛЯТОРНІ БАТАРЕЇ

Акумуляторну батарею, що не використовувалася тривалий час, перед використанням необхідно підзарядити.
Температура понад 50 °C зменшує потужність акумуляторної батареї. Уникати тривалого нагрівання сонячними променями або системою обігріву.
Для забезпечення оптимального строку експлуатації акумуляторні батареї після використання необхідно повністю зарядити.
При зберіганні акумуляторної батареї понад 30 днів:
Зберігати акумуляторну батарею при температурі приблизно 27 °C в сухому місці.
Зберігати акумуляторну батарею в стані зарядки приблизно 30-50 %.
Кожні 6 місяців заново заряджати акумуляторну батарею.

ТРАНСПОРТУВАННЯ ЛІТІЙ-ІОННИХ АКУМУЛЯТОРНИХ БАТАРЕЙ

Літій-іонні акумуляторні батареї підпадають під законоположення про перевезення небезпечних вантажів.
Транспортування таких акумуляторних батарей повинно відбуватися із дотриманням місцевих, національних та міжнародних приписів та положень.
- споживачі можуть без проблем транспортувати ці акумуляторні батареї по вулиці.
- Комерційне транспортування літій-іонних акумуляторних батарей експедиторськими компаніями підпадає під положення про транспортування небезпечних вантажів. Підготовку до відправлення та транспортування можуть здійснювати виключно особи, які пройшли відповідне навчання. Весь процес повинні контролювати кваліфіковані фахівці.

При транспортуванні акумуляторних батарей необхідно дотримуватись зазначених далі пунктів:
- Переконайтеся в тому, що контакти захищені та ізольовані, щоб запобігти короткому замиканню.
- Слідкуйте за тим, щоб акумуляторна батарея не переміщувалася всередині упаковки.
- Пошкоджені акумуляторні батареї, або акумуляторні батареї, що потекли, не можна транспортувати.

Для отримання подальших вказівок звертайтесь до своєї експедиторської компанії.

ОБСЛУГОВУВАННЯ

Світловипромінювач в цій лампі не підлягає заміні. Якщо термін служби світловипромінювача підійшов до кінця, слід замінити повністю всю лампу.
Використовувати тільки комплектуючі та запчастини Milwaukee. Деталі, заміна яких не описується, замінювати тільки в відділі обслуговування клієнтів Milwaukee (зверніть увагу на брошуру "Гарантія / адреси сервісних центрів").
У разі необхідності можна запросити креслення з зображенням вузлів машини в перспективному вигляді, для цього потрібно звернутися в ваш відділ обслуговування клієнтів або безпосередньо в Techtronic Industries GmbH, Max-Eyth-Straße 10, 71364 Winnenden, Німеччина, та вказати тип машини та шестизначний номер на фірмовій табличці з даними машини.
Будь ласка, відвідайте наш веб-сайт www.milwaukeetool.eu для отримання додаткової інформації про умови гарантії та реєстрацію.

СИМВОЛИ

- УВАГА! ПОПЕРЕДЖЕННЯ! НЕБЕЗПЕЧНО!
- Уважно прочитайте інструкцію з експлуатації перед введенням приладу в дію.
- Не дивіться на ввімкнутий світловипромінювач.
- USB-порт
- Клас електрозахисту III.
- Електроприлади, батареї/акумулятори заборонено утилізувати разом з побутовим сміттям. Електричні прилади і акумулятори слід збирати окремо і здавати в спеціалізовану компанію для утилізації відповідно до норм охорони довкілля. Зверніться до місцевих органів або до вашого дилера, щоб отримати адреси пунктів вторинної переробки та пунктів прийому.
- Європейський знак відповідності
- Британський знак відповідності
- Український знак відповідності
- Євроазіатський знак відповідності

عربي

البيانات الفنية	مصباح البطارية
القدرة الاسمية	6 W
USB منفذ الإدخال	5V DC; 0,1 A – 2,1 A
مدة الإضاءة بمجموعة بطارية واحدة مشحونة	
مستوى مرتفع	3,5 h
مستوى متوسط	16 h
مستوى منخفض	40 h
التدفق الضوئي	
مستوى مرتفع	500 lm
مستوى متوسط	100 lm
مستوى منخفض	10 lm
مدة الشحن	4 h
التيار الشاحن	1,1 A
دليل جودة الضوء	70
درجة حرارة الضوء	5000 K
الوزن	0,10 kg
فئة الحماية	IP 67
درجة حرارة الجو المحيط المنصوح بها عند العمل	-18...+50 °C
درجة حرارة الجو المحيط المنصوح بها عند الشحن	+5...+40 °C
وحدة مزود الطاقة يو إس بي المنصوح به	
CUSB 4932459888 سلك يو إس بي - بي + جهاز شحن IN2	
CUSB 4932459889 سلك يو إس بي - بي + جهاز شحن GB2	

⚠ تحذير اقرأ جميع تحذيرات الأمان والتعليمات والصور والمواصفات الواردة مع هذه المعدة الكهربائية. المخالفة في إتباع التعليمات المذكورة أسفله قد يكون نتيجتها صدمة كهربائية، حريق و / أو إصابة بالغة.
احتفظ بجميع التنبيهات والتعليمات للرجوع إليها مستقبلا.

تعليمات أمن خاصة مصباح البطارية

تحذير: استخدم سلك يو إس بي وجهاز الشحن المنصوح بهما فقط.
تحذير: لا توجه شعاع الضوء على الأشخاص أو الحيوانات كما لا تحدق فيه أنت شخصيا (ولا حتى عن بعد).. فالتحديق في شعاع الضوء قد يؤدي إلى إصابة خطيرة أو إلى فقدان الرؤية.

تعليمات السلامة للبطارية

قد يتسرب حامض البطارية من البطاريات التالفة في ظروف الحمل الزائد بدرجة كبيرة أو في درجات الحرارة الشديدة. في حالة ملامسة حامض البطارية اغسل يديك فوراً بالماء والصابون. في حالة ملامسة السائل للعينين اشطفهما جيدا لمدة 10 دقائق على الأقل واطلب العناية الطبية فوراً.
تحذير! لتجنب أخطار الحريق أو الإصابة أو الإضرار بالمنتج التي تنجم عن التماس الكهربائي، لا تغمر الأداة أو البطارية القابلة للاستبدال أو جهاز الشحن في السوائل وأحرص على أن لا تصل السوائل إلى داخل الجهاز والبطارية. السوائل المؤدية للتآكل أو الموصلة للتيار الكهربائي، مثل الماء المالح ومركبات كيماوية معينة ومواد التبييض أو المنتجات التي تشتمل على مواد تبييض، يمكن أن تؤدي إلى حدوث ماس كهربائي.

شروط الاستخدام المحدّدة

يمكن استخدام المبة التي تعمل بالبطارية في الإضاءة دون علاقة بمصدر التيار
لا تستخدم هذا المنتج بأي طريقة أخرى غير مصرح بها للاستخدام العادي.

الشحن

قم بتوصيل سلك يو إس بي بمصدر تيار كهربائي، على سبيل المثال بمقبس تيار كهربائي أو كمبيوتر أو منفذ شحن في السيارة.
تعرض الإشارة الضوئية حالة الشحن:
وميض الضوء الأحمر: تم شحن 0-49%
ضوء أصفر وامض: عملية الشحن، تم شحن 50-99%
ضوء أخضر مستمر: تم شحن 100%
ضوء احمر - أخضر وامض: البطارية القابلة للشحن بها عطل، خطأ في الشحن أو تجاوز فترة الشحن
إذا ومضت الإشارة الضوئية باللون الأحمر والأخضر، تحقق من أن سلك يو إس بي جرى توصيله بشكل صحيح. انزع سلك يو إس بي ثم قم بإعادة توصيله. إذا استمرت الإشارة الضوئية في الوميض باللون الأحمر والأخضر، فمن المحتمل أن البطارية القابلة للشحن ساخنة جداً أو باردة جداً. اترك البطارية القابلة للشحن تبرد أو تسخن ثم قم بتوصيل سلك يو إس بي مرة أخرى. إذا استمرت المشكلة قائمة، يرجى الاتصال بخدمة العملاء لدى MILWAUKEE.

إشارة مستوى الشحن

تعرض الإشارة الضوئية حالة الشحن:
ضوء أحمر يومض: شحنة متبقية <3%
ضوء أحمر مستمر: شحنة متبقية 3%-10%
ضوء أصفر مستمر: الشحنة المتبقية 11%-49%
ضوء أخضر مستمر: الشحنة المتبقية 50%-100%

البطاريات

يجب إعادة شحن البطارية غير المستخدمة لفترة قبل الاستخدام.
تقلل درجات الحرارة التي تتجاوز 50°سيلزيوس (122°فهرنهايت) من أداء البطارية. تجنب التعرض الزائد للحرارة أو أشعة الشمس (خطر التسخين).
للحصول على فترة استخدام مثالية، يجب شحن البطاريات تماماً بعد الاستخدام.
لتخزين البطارية أكثر من 30 يوم:
خزن البطارية بحيث تكون درجة الحرارة أقل من 27° سيلزيوس وبعيدا عن أي رطوبة
خزن البطارية مشحونة بنسبة تتراوح بين 30%-50%
اشحن البطارية كمعتاد، وذلك كل ستة أشهر من التخزين.

نقل بطاريات الليثيوم

تخضع بطاريات الليثيوم أيون لشروط قوانين نقل السلع الخطرة.
ويجب نقل هذه البطاريات وفقاً للأحكام والقوانين المحلية والوطنية والدولية.
- يمكن للمستخدم نقل البطاريات براً دون الخضوع لشروط أخرى.
- يخضع النقل التجاري لبطاريات الليثيوم أيون عن طريق الغير إلى قوانين نقل السلع الخطرة. يتعين أن يقوم أفراد مدربين جيداً بالإعداد لعملية النقل والقيام بها بصحبة خبراء ملمّين بها.

متى تُنقل البطاريات:
- عند التأكد من حماية أطراف توصيل البطارية وعزلها تجنباً لحدوث قصر بالدائرة.
- عند التأكد من حماية حزمة البطارية من الحركة داخل صندوق التعبئة.
- يُرجى عدم نقل البطاريات التي بها تشققات أو تسربات.

يُرجى البحث مع شركة الشحن عن نصيحة أخرى

الصيانة

إن مصدر إضاءة هذه اللمبة لا يمكن استبداله. عندما يصل مصدر الإضاءة إلى نهاية عمره الافتراضي، يجب استبدال سائر اللمبة.
استخدم فقط ملحقات ميلوكي وكذلك قطع غيار ميلوكي. إذا كانت المكونات التي يجب تغييرها غير مذكورة، يرجى الاتصال بأحد عملاء صيانة ميلوكي (أنظر قائمة عناوين الضمان/الصيانة الخاصة بنا).
عند الحاجة يمكن طلب رسم انفجار الجهاز بعد ذكر طراز الآلة والرقم السداسي المذكور على بطاقة طاقة الآلة لدى جهة خدمة العملاء أو مباشرة لدى شركة
Techtronic Industries GmbH
Max-Eyth-Straße 10
Winnenden 71364
ألمانيا
يرجى زيارة موقعنا على الإنترنت www.milwaukeetool.eu لمزيد من المعلومات حول شروط الضمان والتسجيل.

رموز

- تنبيه! تحذير! خطر!
- يرجى قراءة التعليمات بعناية قبل بدء تشغيل الجهاز.
- لا تنظر في مصدر الضوء المضيئ.
- توصيل USB
- مستوى الحماية الكهربائية III.
- يحظر التخلص من الأجهزة الكهربائية والبطاريات/البطاريات القابلة للشحن في القمامة المنزلية. يجب جمع الأجهزة الكهربائية والبطاريات القابلة للشحن منفصلة وتسليمها للتخلص منها بشكل لا يضر بالبيئة لدى شركة أعادة استغلال. الرجاء الاستفسار لدى الهيئات المحلية أو لدى التجار المتخصصين عن مواقع إعادة الاستغلال ومواقع الجمع.
- علامة التوافق الأوربية
- علامة الملائمة البريطانية
- علامة التوافق الأوكرانية
- علامة التوافق الأوربية الأسيوية

(01.21)
4931 4704 73

Copyright 2021
Techtronic Industries GmbH
Max-Eyth-Straße 10
71364 Winnenden
Germany
+49 (0) 7195-12-0
www.milwaukeetool.eu

Techtronic Industries (UK) Ltd
Fieldhouse Lane
Marlow Bucks SL7 1HZ
UK