24V-Jardin Spot LED

Spot Garden C 24V Kit de démarrage

EAN 4007841 093907
Réf. 093907

outdoor light | Plug & Play - facile à installer | Système basse tension | Bluetooth Mesh | Settings via App | Spot: IP65 | Power Supply, Cable, T-Connector: IP67 | Fiche secteur IP44 | Light source not exchangeable | CE

Description du fonctionnement

Kit de démarrage : Brancher, configurer et profiter immédiatement. Avec le « Spot Garden C 24V Kit de démarrage », vous accédez rapidement au système d'éclairage de jardin 24V. Le kit comprend deux spots de sol « Spot Garden C 24V » avec capteur de luminosité intégré, une alimentation de 35 W, un câble de connexion de 2,5 m et un connecteur en T. Tous les composants se connectent facilement grâce à Plug & Play et se contrôlent confortablement via l'application STEINEL Connect. Idéal pour tous ceux qui souhaitent installer un éclairage extérieur élégant rapidement et simplement – tout est inclus dans un seul kit.

Caractéristiques techniques

Dimensions (L x l x H)	69 x 118 x 369 mm
Avec source	Oui, système d'éclairage LED STEINEL
Garantie du fabricant	3 ans
Réglages via	Bluetooth Mesh
Avec télécommande	Non
UC1, Code EAN	4007841093907
Applications	Extérieur
Emplacement, pièce	extérieur, jardin, terrasse / balcon
Coloris	anthracite
Plaque numéros de maison autocollants incluse	Non
Lieu d'installation	Sol
Indice de protection	IP65
Température ambiante	de -20 jusqu'à 40 °C
Matériau du boîtier	Aluminium
Matériau du cache	PC structurée

Température de couleur	toutes les couleurs + 1800-4000 K
Écart de couleur LED	SDCM3
Ampoule	LED non interchangeable
Durée de vie LED L70B50 (25°)	> 60000
Éclairage permanent	commutable
Réglage crépusculaire	2 – 2000 lx
Éclairage principal réglable	10 - 100 %
Réglage du seuil de déclenchement Teach (apprentissage)	Oui
Mise en réseau possible	Oui
Mise en réseau via	Bluetooth Mesh
R9-Farbwiedergabeindex	60
Catègorie de produits	24V-Jardin Spot LED
Anzahl der Ausgänge	2
Geeignet für Konstantspannung	Oui
Geeignet für Konstantstrom	Non

24V-Jardin Spot LED

Spot Garden C 24V Kit de démarrage

EAN 4007841 093907
Réf. 093907

Caractéristiques techniques

Puissance	7,8 W
Durée de vie assignée moyenne de l'alimentation à 25 °C	> 60000
Flux lumineux total du produit	363 lm
Flux lumineux mesure (360°)	363 lm

Ausgangsleistung	35 W
Ausgangsstrom	1,45 mA
Ausgangsspannung	24 V

Accessoires

EAN 4007841 089276	Câble 24V 1m
EAN 4007841 089283	Câble 24V 2,5m
EAN 4007841 089290	Câble 24V 5m
EAN 4007841 089252	Alimentation 24V 35 W
EAN 4007841 089269	Alimentation 24V 100 W
EAN 4007841 089306	Connecteur en T 24V
EAN 4007841 089313	Connecteur en croix 24V
EAN 4007841 088620	Bouton-poussoir sans fil TapDuo C

Dessin dimensionnel 1

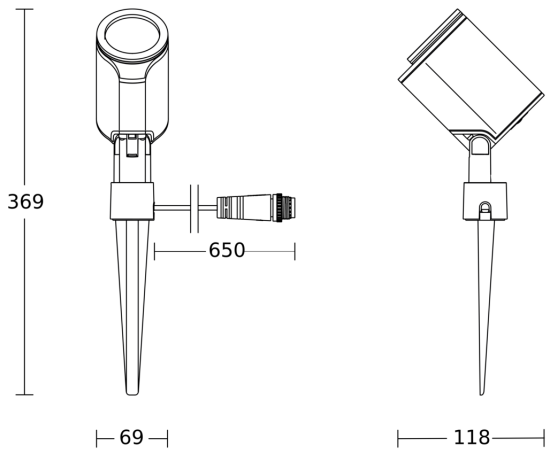
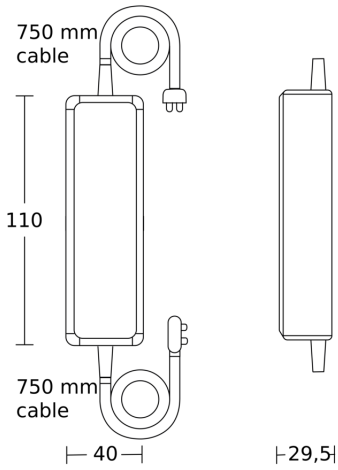
Dessin dimensionnel 2