Sirène DEL WM 32 sons 115-230VAC YE



Part No.: 433.310.60

MECHANICAL DATA	
Longueur	144 mm
Largeur	134 mm
Hauteur	235 mm
Diamètre	134 mm
Matériaux	PC PC/ABS
Couleur de la calotte	Jaune
Couleur du boîtier	Gris
Indice de protection	IP65
Raccordement	Borne à vis
Section des torons maximale	1,50mm² / 16AWG
Arrivée des câbles	Gaine à membrane
Arrivée minimale des câbles	d = 1 mm
Arrivée maximale des câbles	d = 13 mm
Décharge de traction	Présent (conforme à VDE)
Type de fixation	Montage mural
Température minimum de service	-30°C
Température maximum de service	+50°C
Weight with packaging	663 g
Product weight	520 g

ELECTRICAL DATA	
Alimentation de fonctionnement	115-230V
Type de tension de service	AC
Fréquence de tension de servic	50Hz à 230V 60Hz à 115V
Tolérance de tension	+/- 10%
Alimentation nominale	230 VAC
Courant nominal de service	125 mA
Courant d'appel nominal	<10A
Classe de protection	Classe de protection 2
Degré de pollution	3
Catégorie de surtension	II
Voltage d'isolement	Ui = 250V/ Uimp = 2500V

OPTICAL DATA	
Source de lumière	LED
Couleur de lumière	Jaune
Image de signal optique	Rotatif

! Pour plus d'informations sur l'installation et le montage, reportez-vous au guide d'utilisation approprié sur www.werma.com.
Cette copie imprimée est pour information seulement et est sujette à modification.

Sirène DEL WM 32 sons 115-230VAC YE

Durée de vie optique	max. 50 000 h

ACOUSTIC DATA	
Volume (max) à 1m	108,0 dB (A)
Image de signal acoustique	Tonalité multiple
Quantité de tonalités	32 tonalités
Durée de vie acoustique	min. 5 000 h

APPROVAL DATA	
Conformité CE	Oui
Conforme avec Directive RoHS	Oui
WEEE	Oui
Conformité Directive ATEX	Non
Conformité CCC	Non
Conformité UL	cULus
UL Type Rating	Type 12
Conformité FCC	Non
Conformité ISED	Non
Certificat EAC disponible	Non
Conformité UKCA (Importateur)	Oui (WERMA (UK) Ltd.)
Conformité CMIM	Non
Conformité AS-I	Non
Approbation de l'OACI	Non
Conformité DNV	Non
Conformité RoHS CN	Non
Conformité à VdS	Non

! Pour plus d'informations sur l'installation et le montage, reportez-vous au guide d'utilisation approprié sur www.werma.com.
Cette copie imprimée est pour information seulement et est sujette à modification.

Sirène DEL WM 32 sons 115-230VAC YE

DESSIN

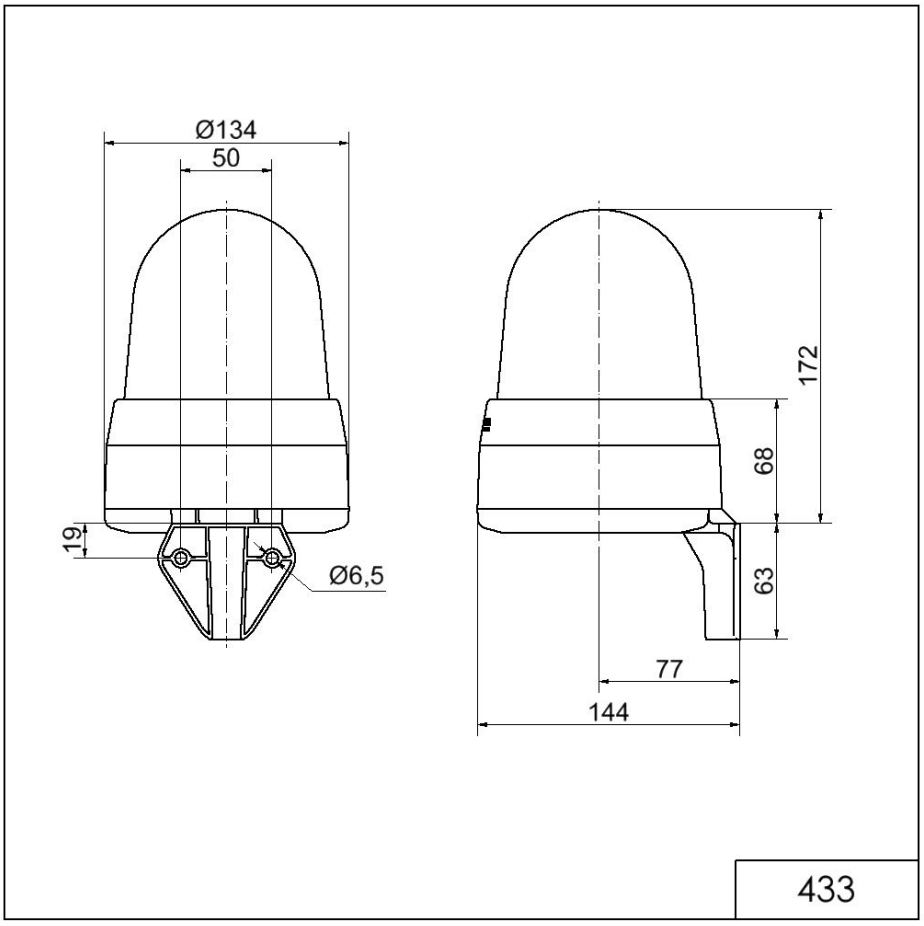

! Pour plus d'informations sur l'installation et le montage, reportez-vous au guide d'utilisation approprié sur www.werma.com.
Cette copie imprimée est pour information seulement et est sujette à modification.