Kompakt 71 / Kompakt 71 3-tier

Mât de signalisation KS71 BWM 115VAC GN/



Part No.:	**649.240.01**
Series:	**KombiSIGN 71**

MECHANICAL DATA	
Hauteur	212 mm
Diamètre	70 mm
Matériaux	PA-GF PC
Couleur de la calotte	Jaune Rouge Vert
Couleur du boîtier	Noir
Indice de protection	IP65
Raccordement	Borne à ressort
Section des torons minimale	0,25mm² / 24AWG
Section des torons maximale	1,50mm² / 16AWG
Arrivée des câbles	Orifice de passage
Arrivée maximale des câbles	d = 11 mm
Décharge de traction	Absent
Type de fixation	Montage mural Montage à plat
Température minimum de service	-20°C
Température maximum de service	+50°C
Weight with packaging	304 g
Product weight	248 g

ELECTRICAL DATA	
Alimentation de fonctionnement	115V
Type de tension de service	AC
Fréquence de tension de servic	60Hz
Tolérance de tension	+/- 10%
Alimentation nominale	115 VAC
Classe de protection	Classe de protection 2
Degré de pollution	3
Catégorie de surtension	II
Voltage d'isolement	Ui = 250V/ Uimp = 2500V

OPTICAL DATA	
Source de lumière	LED
Couleur de lumière	Rouge Vert
Image de signal optique	Fixe
Durée de vie optique	max. 50 000 h

! Pour plus d'informations sur l'installation et le montage, reportez-vous au guide d'utilisation approprié sur www.werma.com.
Cette copie imprimée est pour information seulement et est sujette à modification.

Kompakt 71 / Kompakt 71 3-tier

Mât de signalisation KS71 BWM 115VAC GN/

APPROVAL DATA	
Conformité CE	Oui (par les composants)
Conforme avec Directive RoHS	Conforme limitation substances
WEEE	Oui
Conformité Directive ATEX	Non
Conformité CCC	Non
Conformité UL	13
Conformité FCC	Non
Conformité ISED	Non
Certificat EAC disponible	Non
Conformité AS-I	Non
Approbation de l'OACI	Non
Conformité DNV	Non
Conformité RoHS CN	Non
Conformité à VdS	Non

! Pour plus d'informations sur l'installation et le montage, reportez-vous au guide d'utilisation approprié sur www.werma.com.
Cette copie imprimée est pour information seulement et est sujette à modification.

Kompakt 71 / Kompakt 71 3-tier

Mât de signalisation KS71 BWM 115VAC GN/

DESSIN

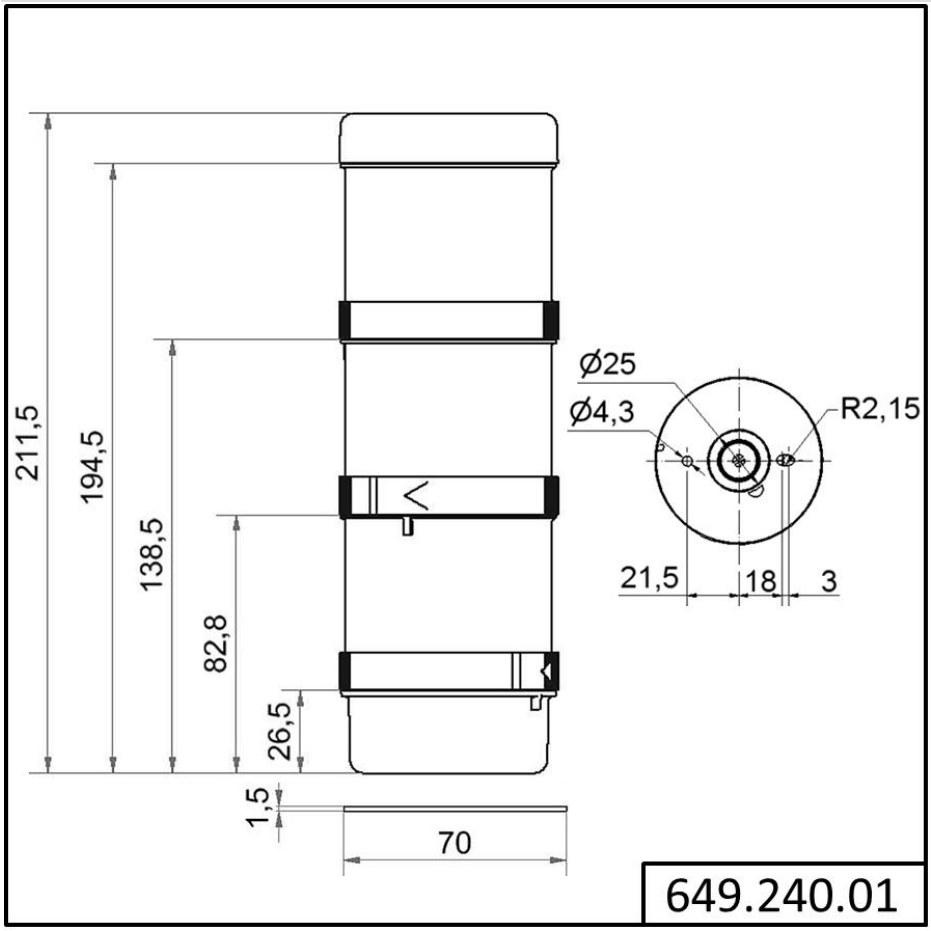

! Pour plus d'informations sur l'installation et le montage, reportez-vous au guide d'utilisation approprié sur www.werma.com.
Cette copie imprimée est pour information seulement et est sujette à modification.