TOSHIBA
Solutions de Chauffage & Climatisation

Fiche technique produit

R32 - Big DI - Triphasé

RAV-GM2241AT8-E1

Données techniques

R32 avec TOSHIBA

Référence		RAV-GM2241AT8-E1
Puissance frigorifique nominale	kW	19,0
Puissance calorifique nominale (à +7°C)	kW	22,4
Débit d'air	m³/h	9150
Niveau de pression sonore à 1m en GV (froid/chaud)	dB(A)	58 / 60
Niveau de puissance sonore en GV (froid/chaud)	dB(A)	76 / 76
Plage de fonctionnement (froid)	°C	-15 / 46
Plage de fonctionnement (chaud)	°C	-27 / 15
Dimensions (HxLxP)	mm	1550 x 1010 x 370
Poids	kg	142
Liaisons frigorifiques Gaz - Liquide	pouce	1"1/8 - 1/2
Longueur de liaison frigo min./max.	m	5 / 100
Dénivelé max.	m	30
Longueur sans appoint	m	30
Charge initiale de R32	kg (teqCO2)	5,0 (3,37)
Appoint de charge (monosplit)	g/m	80
Alimentation électrique	V-ph-Hz	380/415 - 3N - 50
Section alimentation mini U.E. (section UE/UI)*	mm²	5G2,5 (4G1,5)
Protection électrique	A	20

* Adapter la section à la longueur du câble.

Dimensions

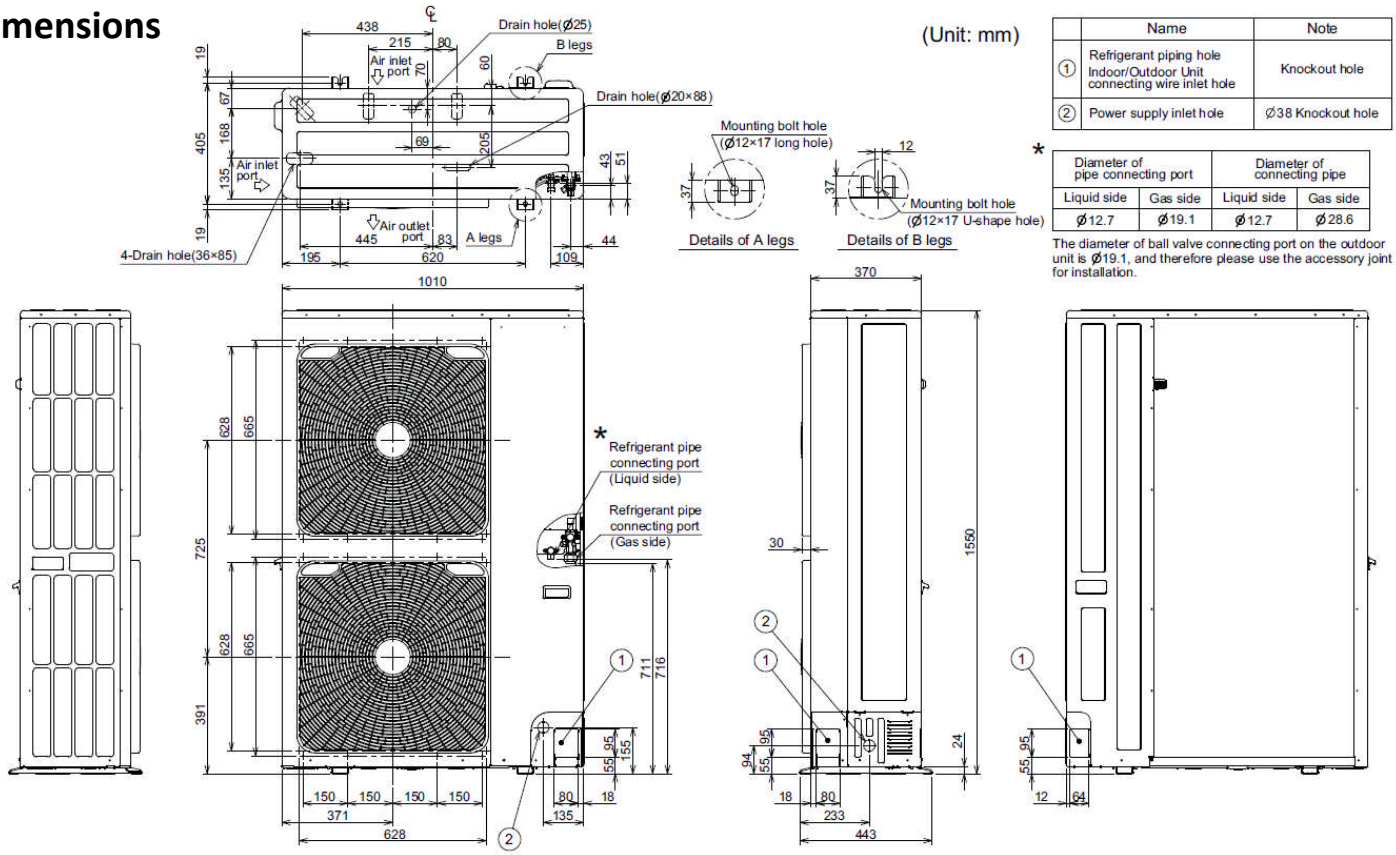

	Name	Note
①	Refrigerant piping hole Indoor/Outdoor Unit connecting wire inlet hole	Knockout hole
②	Power supply inlet hole	Ø38 Knockout hole

*

Diameter of pipe connecting port		Diameter of connecting pipe	
Liquid side	Gas side	Liquid side	Gas side
Ø12.7	Ø19.1	Ø12.7	Ø28.6

The diameter of ball valve connecting port on the outdoor unit is Ø19.1, and therefore please use the accessory joint for installation.

CE EUROVENT CERTIFIED PERFORMANCE

0 810 723 723 Service 0,05 € / min + prix appel

Les données et informations contenues dans ce document sont fournies à titre indicatif uniquement. Toshiba Solutions de Chauffage & Climatisation (TFD SNC) se réserve le droit de modifier sans préavis tout ou partie de ce document.