Fiche produit

DX43125

Série GW FIT

Accessoires de cheminement pour conduit rigide avec degré de protection IP40 et IP67.

Couleur	Gris RAL 7035	Indice de protection	IP67
Conduits Ø (mm)	25	Caractéristique matière	Sans halogène selon norme EN 60754-2
Electrocod	21221		

DIMENSIONS

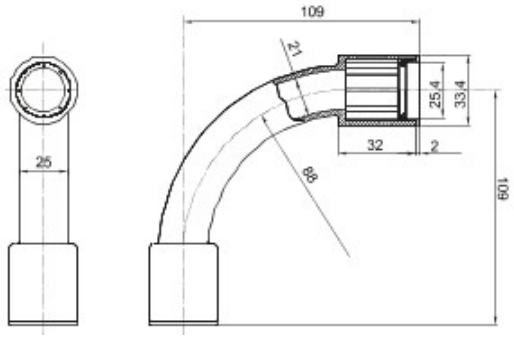

SYMBOLE TECHNIQUE

IP67

NORMES ET HOMOLOGATIONS

GEWISS S.A.S. 1, Rue du Rio Salado 91940
Les Ulis Cedex
Tel : +33 1 64 86 80 80

www.gewiss.com
www.gewiss@gewiss.fr
Dernière mise à jour 13/08/2019

Les caractéristiques, dimensions, dessins et images sont communiqués à titre purement informatif et peuvent faire l'objet de modification sans aucun préavis