SEPARATORI

SEPARATORS - SEPARATEURS - *SEPARADORES* - TRENNELEMENTE

SEPARATORI - *SEPARATORS* - SEPARATEURS - *SEPARADORES* - TRENNELEMENTE

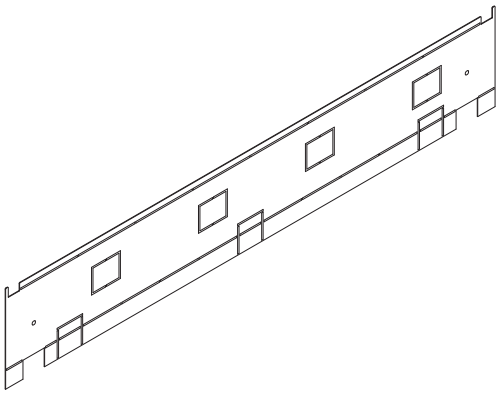

Separatore Orizzontale - *Horizontal Separator* - Séparateur horizontal - *Separador Horizontal* - Waagerechter Trenner	
GW 45 453	**GW 45 454**
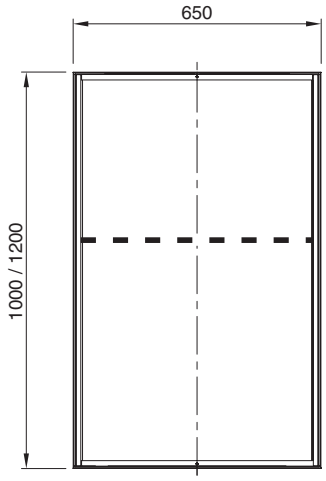	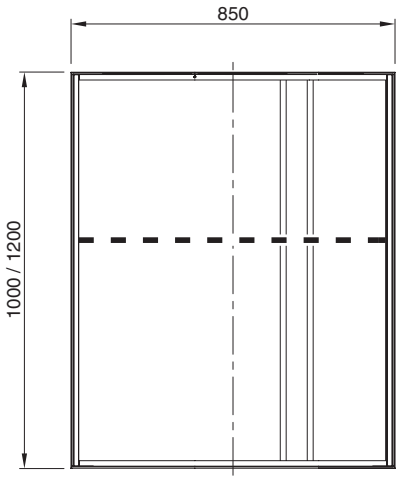

Separatore Verticale - *Vertical Separator* - Séparateur vertical - *Separador Vertical* - Senkrechter Trenner			
H (mm)	**Cod.**	**H (mm)**	**Cod.**
1000	**GW 45 474**	**1600**	**GW 45 477**
1200	**GW 45 475**	**1800**	**GW 45 478**
1600	**GW 45 477**	**2000**	**GW 45 479**
1800	**GW 45 478**		
2000	**GW 45 479**		

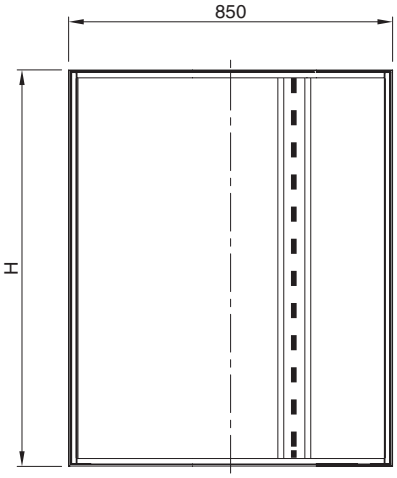

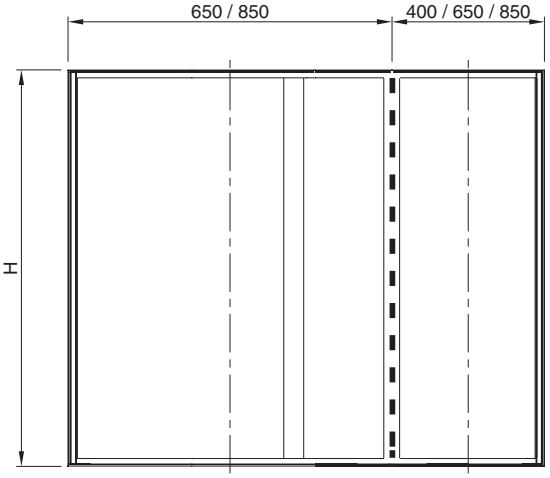

GW 45 453
GW 45 454

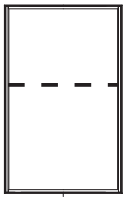

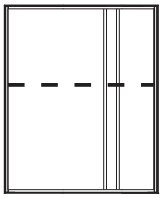

GW 45 474
H=1040

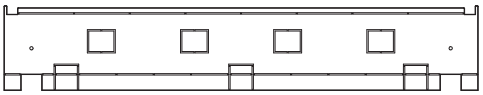

GW 45 475
H=1240

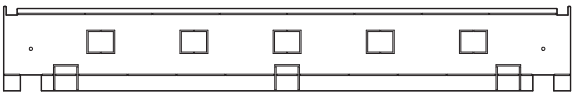

GW 45 477
H=1640

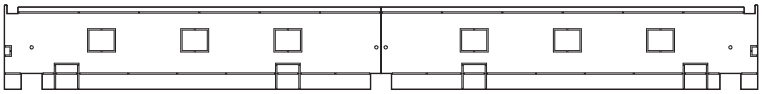

GW 45 478
H=1840

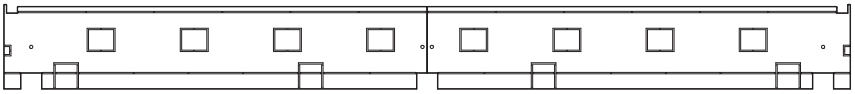

GW 45 479
H=2040

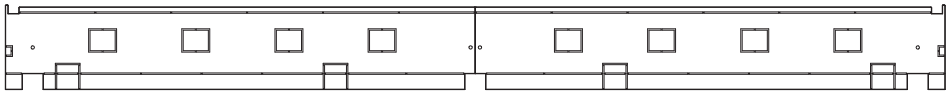

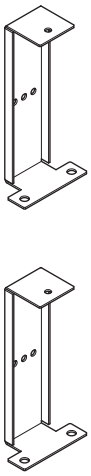

Nr. 2

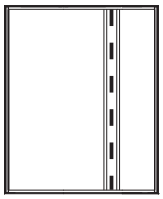

GW 45 457
H=1640

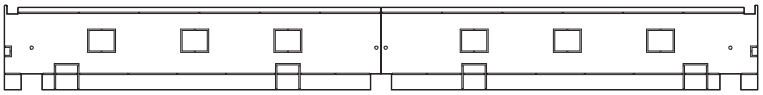

GW 45 458
H=1840

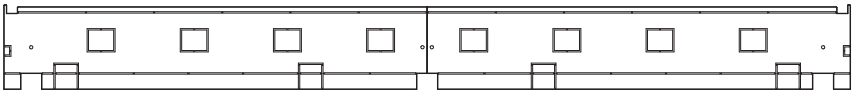

GW 45 459
H=2040

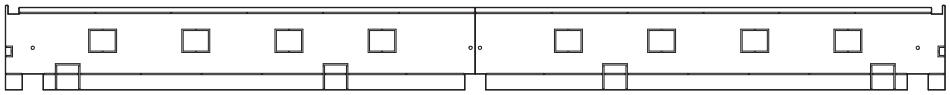

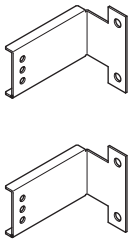

Nr. 2

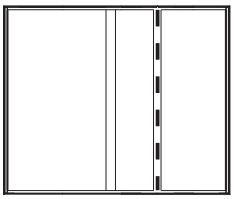

MONTAGGIO SEPARATORE ORIZZONTALE: GW 45 453 - GW 45 454

HORIZONTAL SEPARATOR ASSEMBLY: GW 45 453 - GW 45 454 - MONTAGE DU SEPARATEUR HORIZONTAL : GW 45 453 - GW 45 454

MONTAJE SEPARADOR HORIZONTAL: GW 45 453 - GW 45 454 - MONTAGE WAAGERECHTES TRENNELEMENT: GW 45 453 - GW 45 454

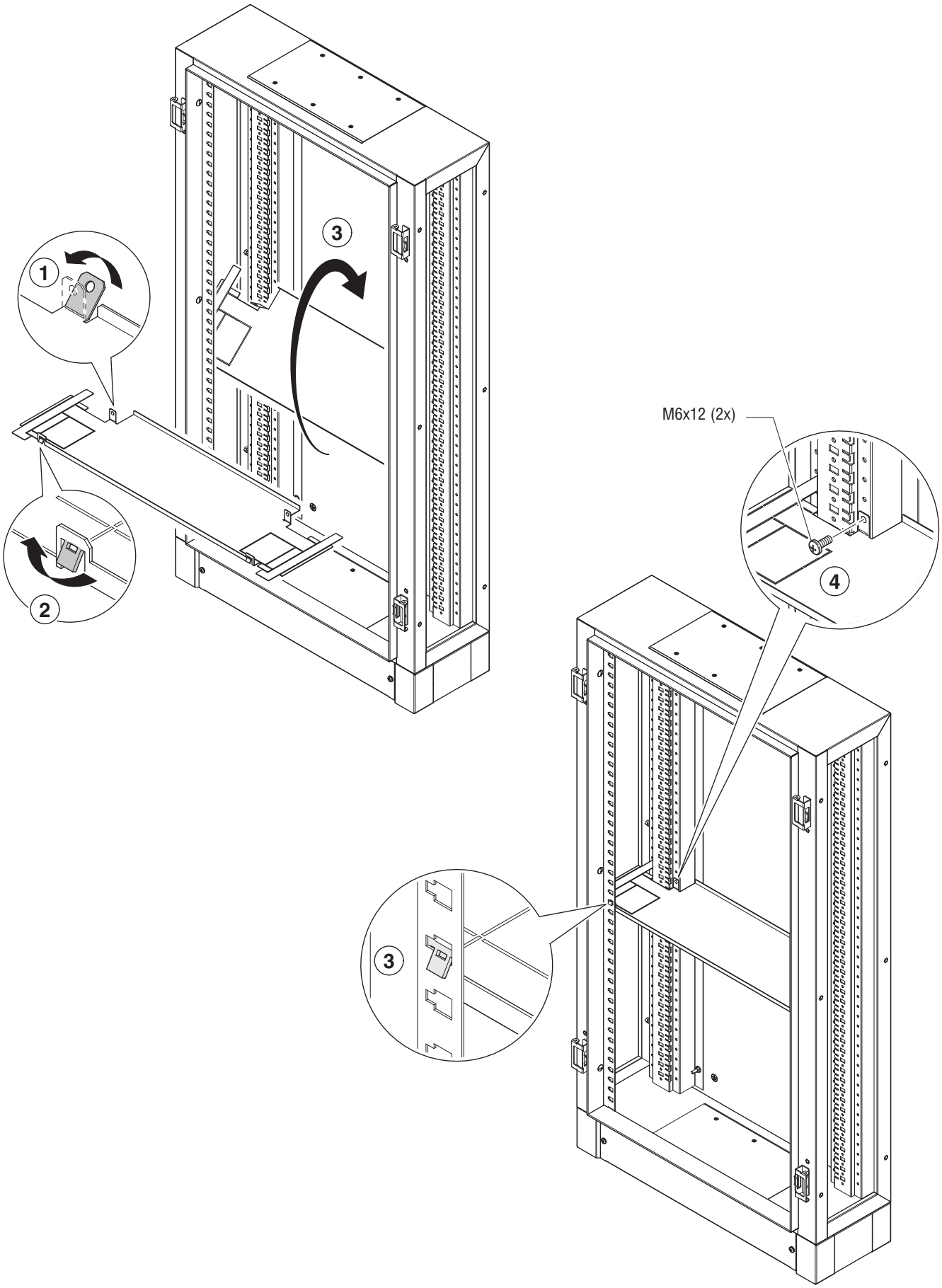

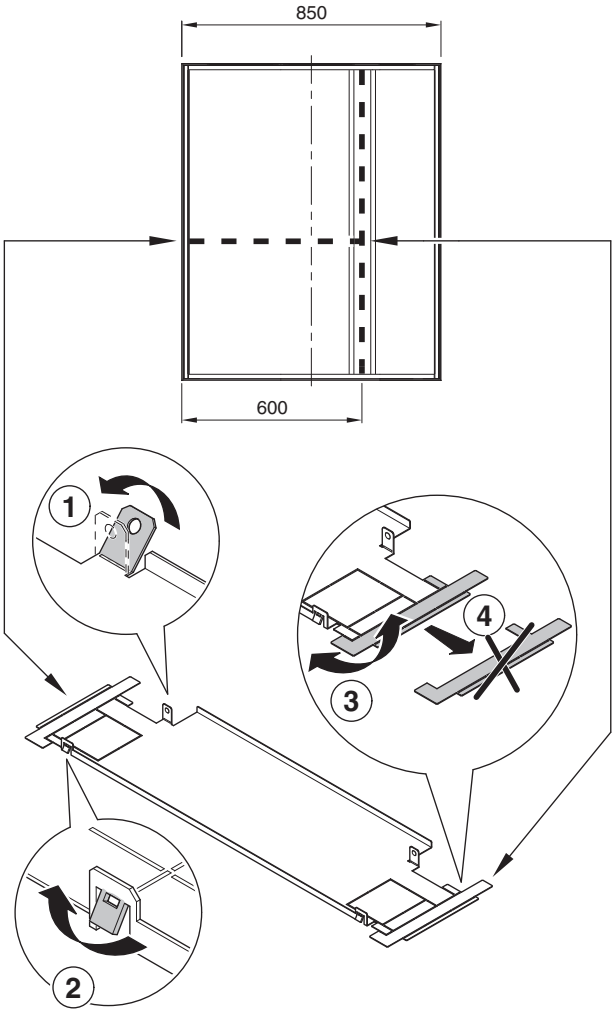
850
600
1
2
3
4

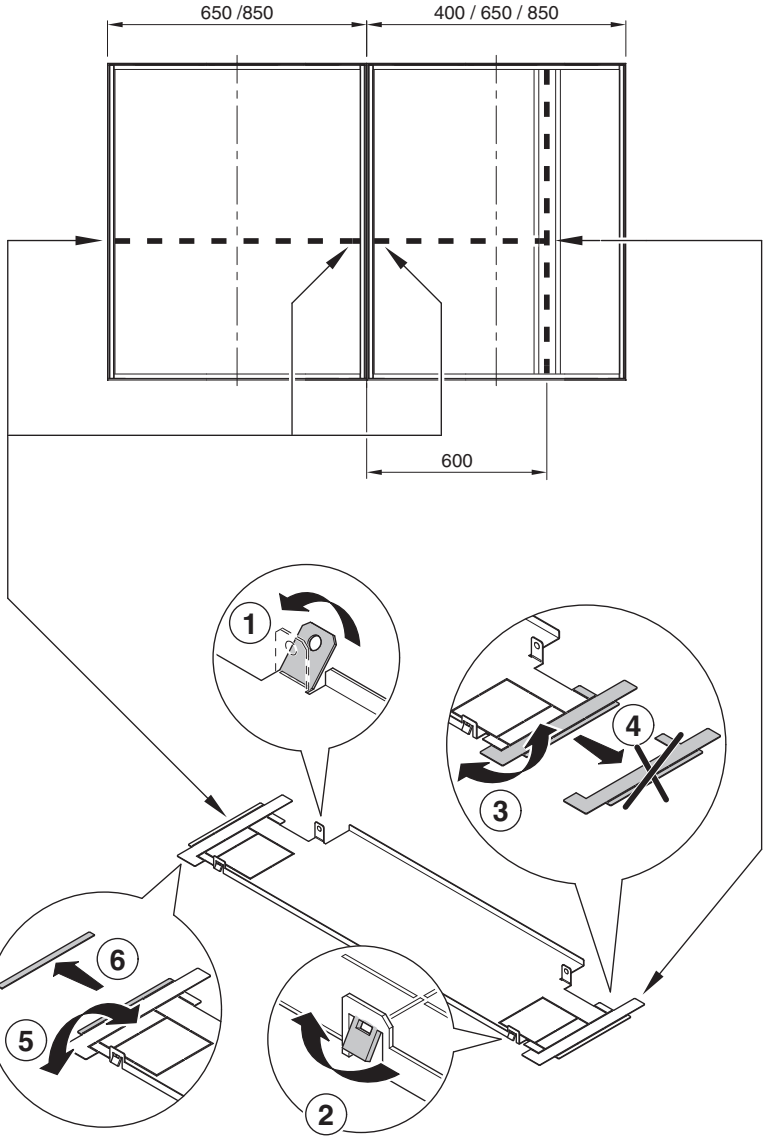
650 /850
400 / 650 / 850
600
1
2
3
4
5
6

MONTAGGIO SEPARATORE VERTICALE VANO CAVI INTERNO: GW 45 474 - GW 45 475

INTERNAL CABLE BAY VERTICAL SEPARATOR ASSEMBLY: GW 45 474 - GW 45 475 - MONTAGE DU SEPARATEUR VERTICAL DU COMPARTIMENT DES CÂBLES INTERNE : GW 45 474 - GW 45 475 - *MONTAJE SEPARADOR VERTICAL CAVIDAD INTERNA CABLES: GW 45 474 - GW 45 475* MONTAGE SENKRECHTES TRENNELEMENT KABELGEHÄUSE INNEN: GW 45 474 - GW 45 475

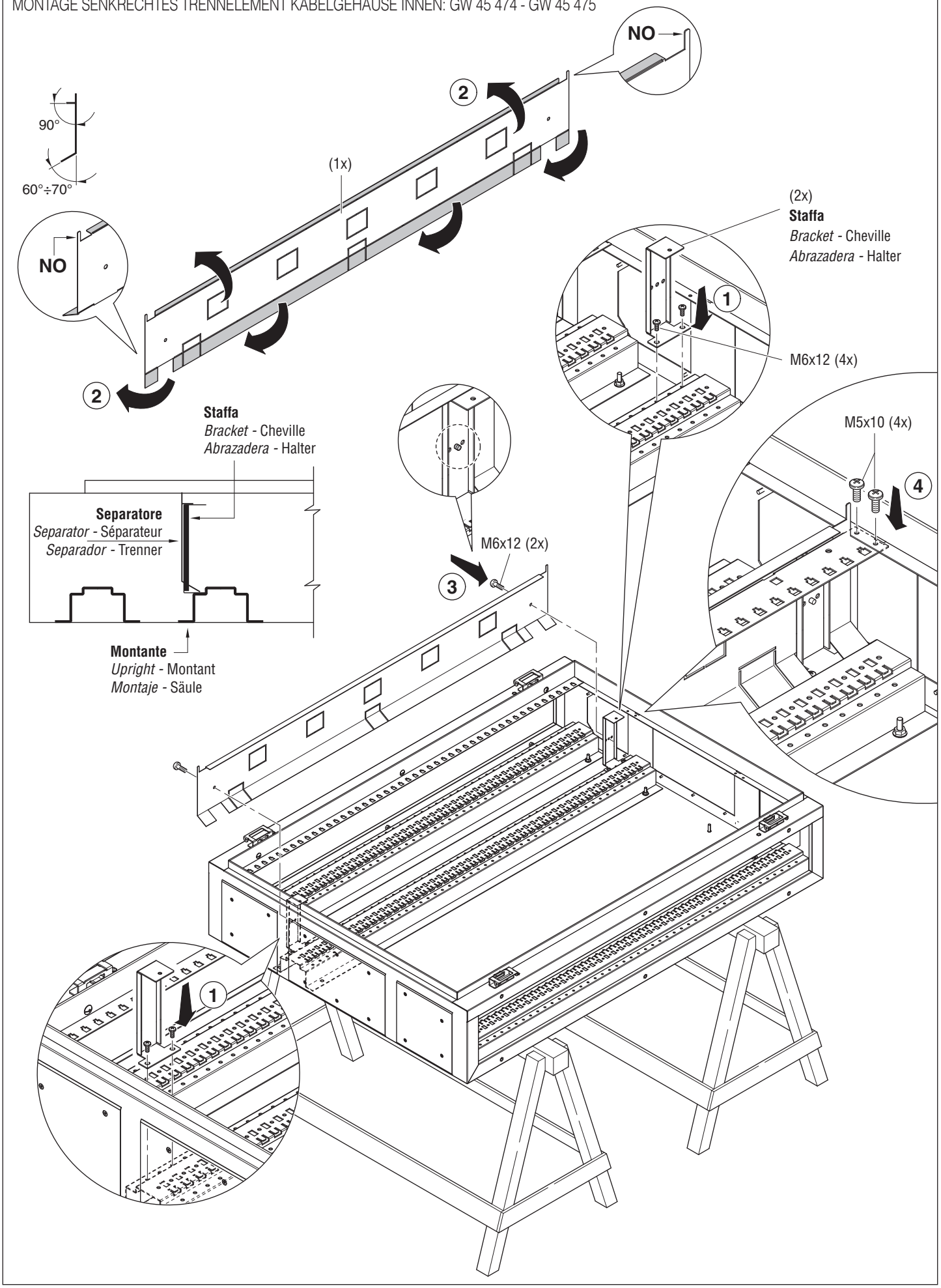

MONTAGGIO SEPARATORE VERTICALE VANO CAVI INTERNO: GW 45 477 - GW 45 478 - GW 45 479

INTERNAL CABLE BAY VERTICAL SEPARATOR ASSEMBLY: GW 45 477 - GW 45 478 - GW 45 479 - MONTAGE DU SEPARATEUR VERTICAL DU COMPARTIMENT DES CÂBLES INTERNE : GW 45 477 - GW 45 478 - GW 45 479 - *MONTAJE SEPARADOR VERTICAL CAVIDAD INTERNA CABLES: GW 45 477 - GW 45 478 - GW 45 479* - MONTAGE SENKRECHTES TRENNELEMENT KABELGEHÄUSE INNEN: GW 45 477 - GW 45 478 - GW 45 479

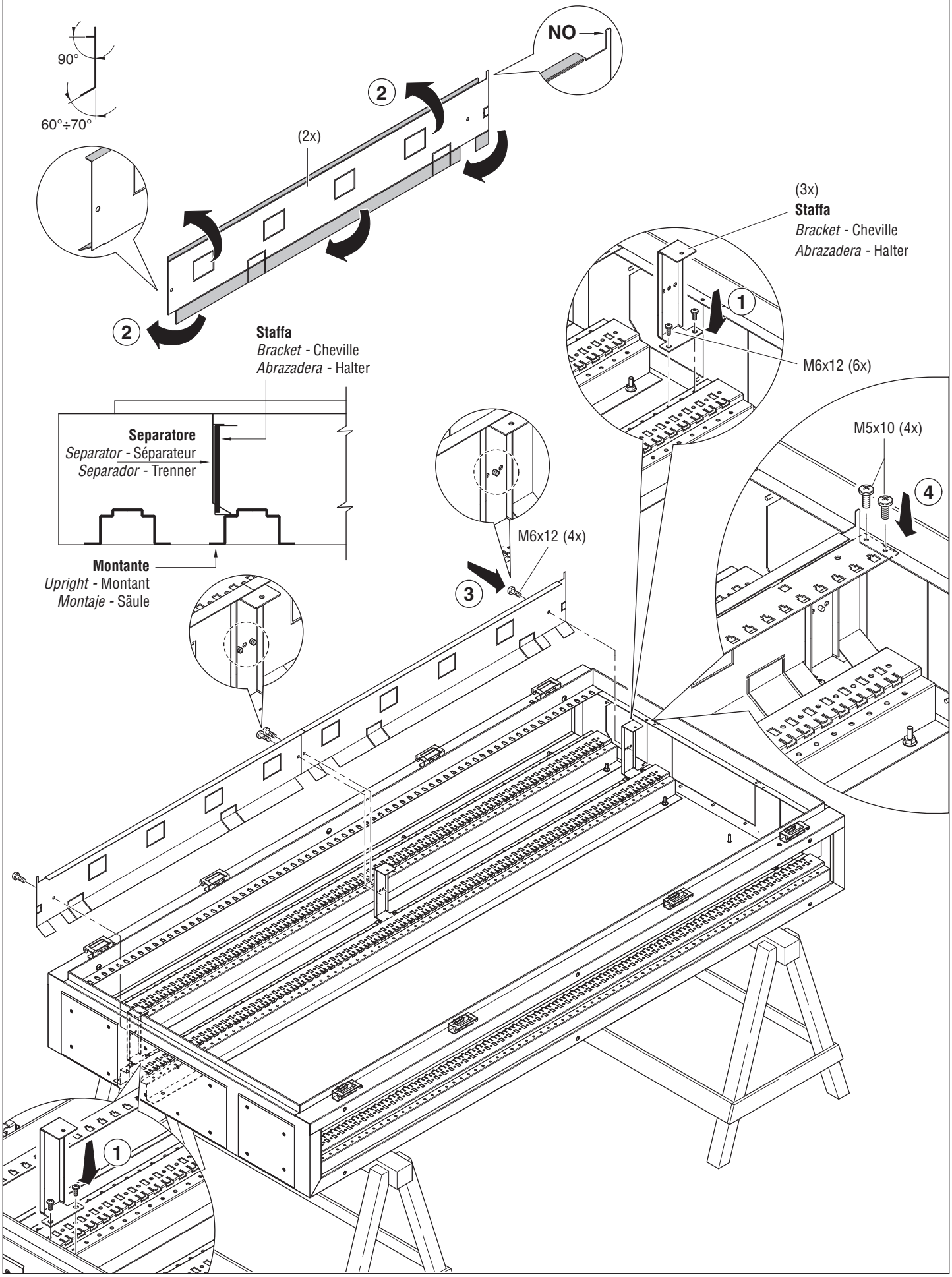

MONTAGGIO SEPARATORE VERTICALE: GW 45 457 - GW 45 458 - GW 45 459

VERTICAL SEPARATOR ASSEMBLY: GW 45 457 - GW 45 458 - GW 45 459 - MONTAGE DU SEPARATEUR VERTICAL : GW 45 457 - GW 45 458 - GW 45 459 - *MONTAJE SEPARADOR VERTICAL: GW 45 457 - GW 45 458 - GW 45 459* - MONTAGE SENKRECHTES TRENNELEMENT: GW 45 457 - GW 45 458 - GW 45 459

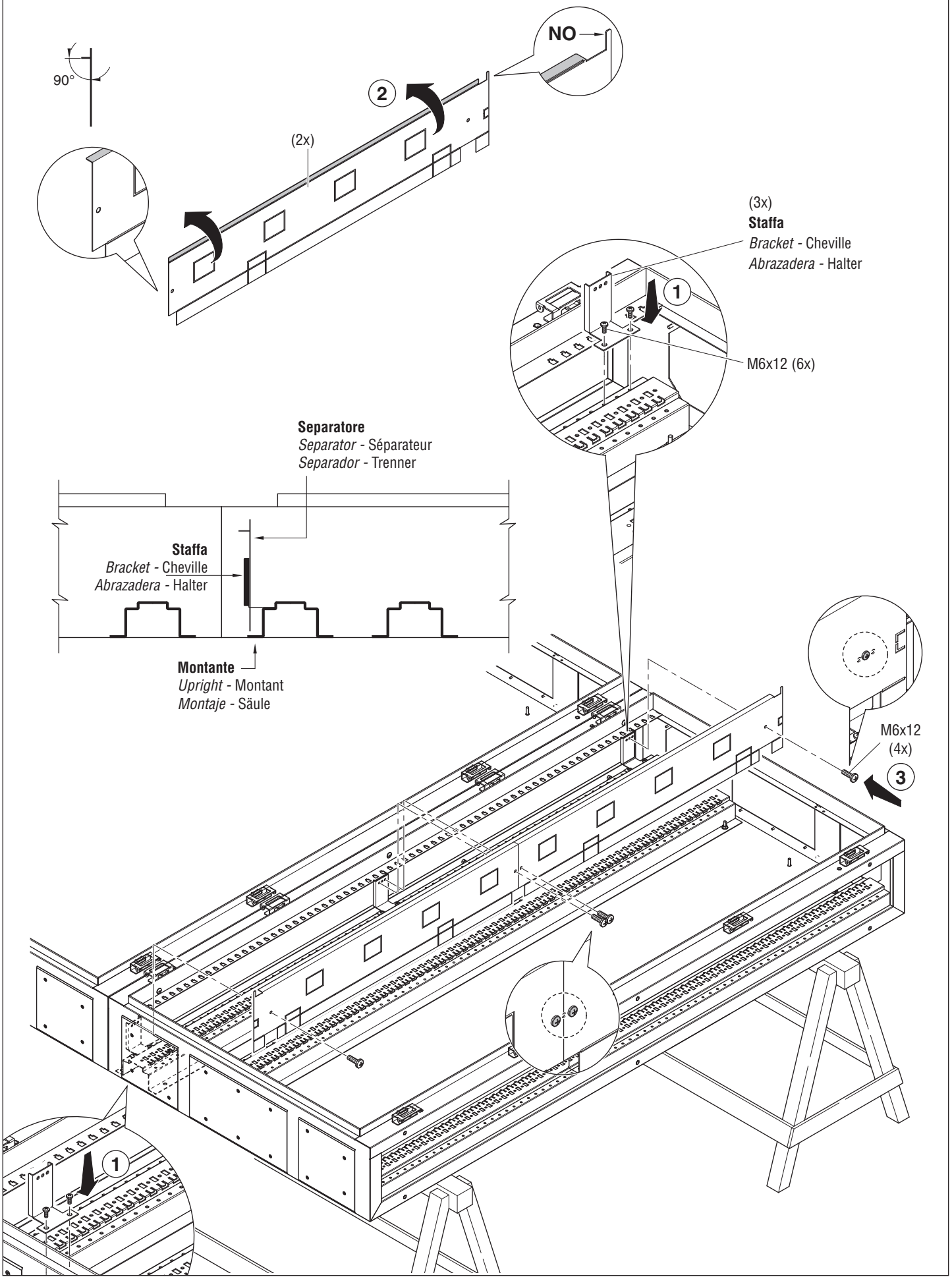

cod. 7.57.3.507.6

GEWISS *- MATERIALE ELETTRICO*

SAT

+39 035 946 111
8.30 - 12.30 / 14.00 - 18.00
da lunedì a venerdì

+39 035 946 260
24 ore al giorno

SAT on line
gewiss@gewiss.com

ULTIMA REVISIONE 11/2009