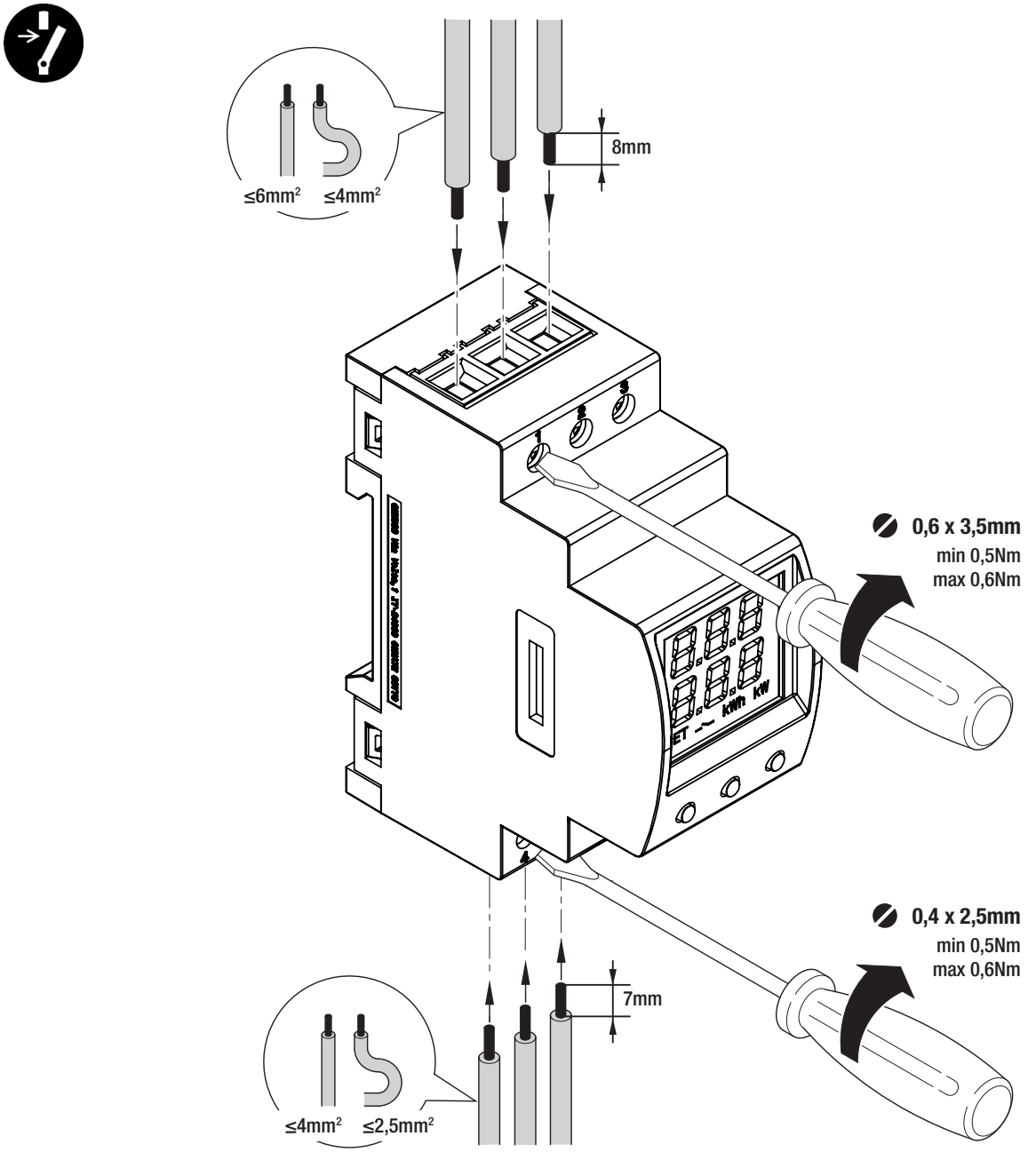

FUNZIONAMENTO - *OPERATION* - FONCTIONNEMENT - *FUNCIONAMIENTO* - BETRIEB

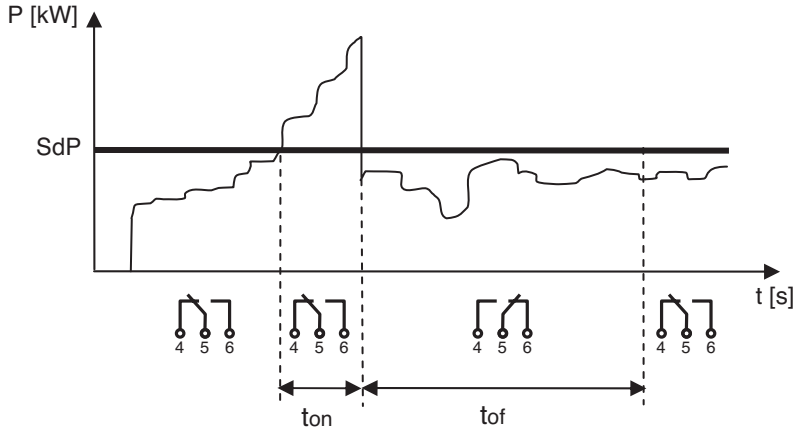

SCHEMI FUNZIONALI - *OPERATING DIAGRAMS* - SCHÉMAS FONCTIONNELS - *ESQUEMAS FUNCIONALES* - FUNKTIONSSCHALTPLAN

Esempio di installazione nel centralino domestico
Example of installation in the domestic enclosure
Exemple d'installation dans la centrale domestique
Ejemplo de instalación en la centralita doméstica
Installationsbeispiel im wohnungsverteiler

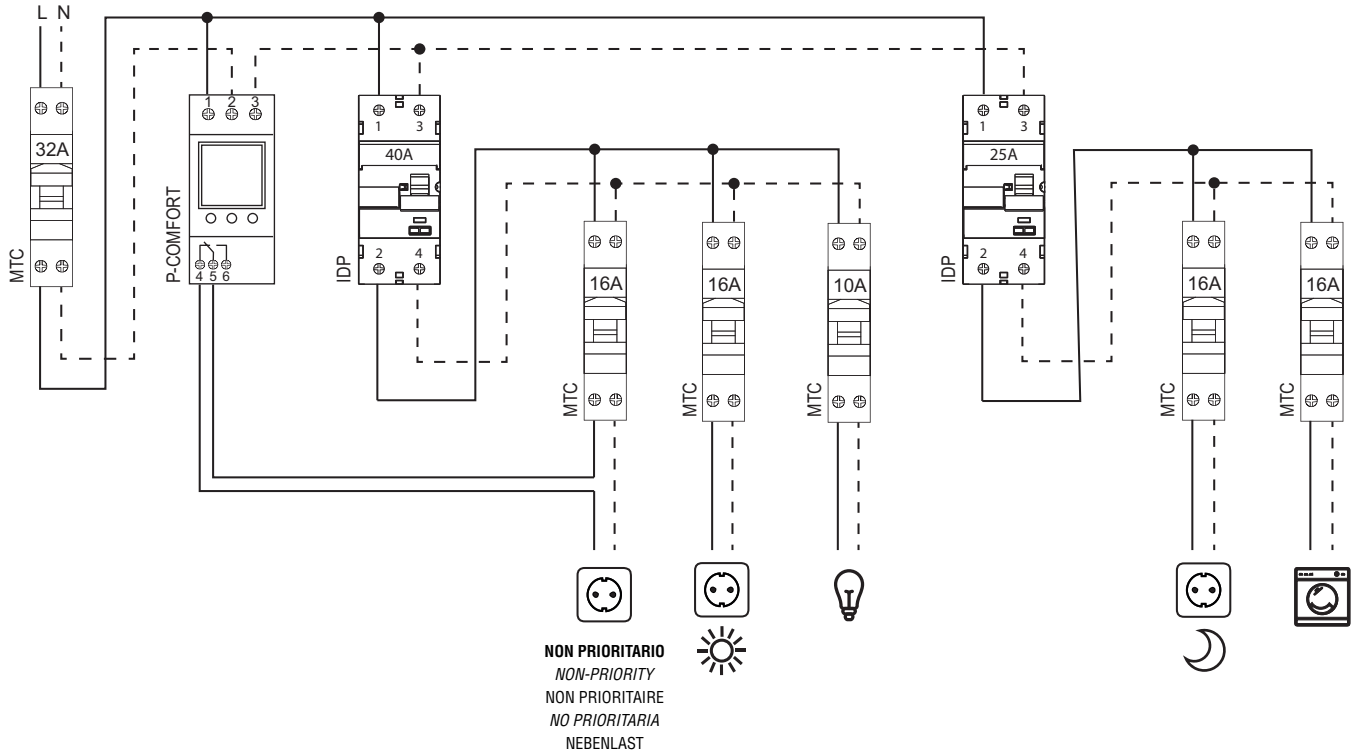

Gestione di più carichi non prioritari (ad esempio 3 carichi non prioritari)
Management of several non-priority loads (e.g. 3 non-priority loads)
Gestion de plusieurs charges non prioritaires (par exemple 3 charges non prioritaires)
Gestión de varias cargas no prioritarias (por ejemplo 3 cargas no prioritarias)
Verwaltung mehrerer nicht prioritärer lasten (zum beispiel 3 nicht prioritäre lasten)

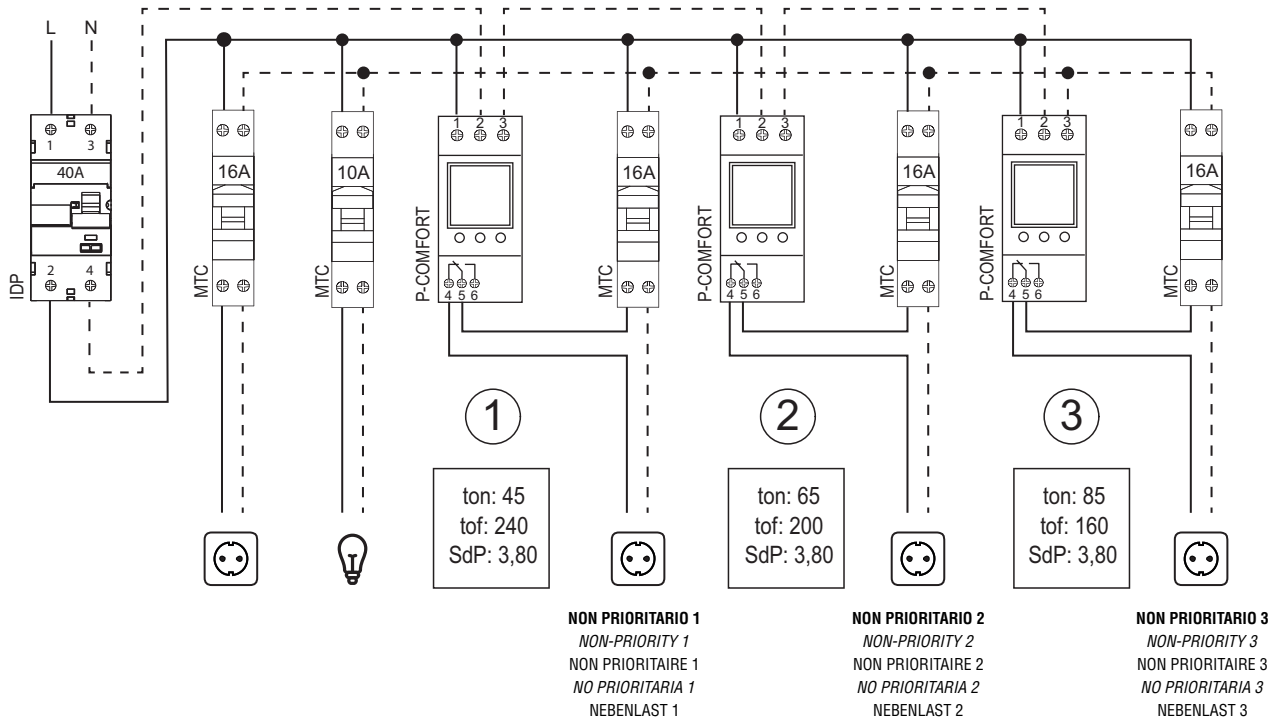

PROGRAMMAZIONE - *PROGRAMMING* - PROGRAMMATION - *PROGRAMACIÓN* - PROGRAMMIERUNG

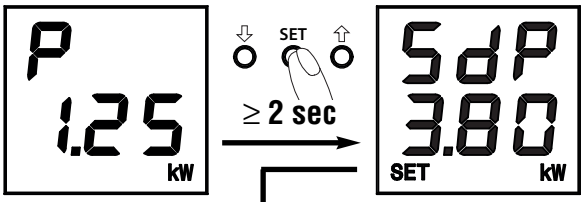

0÷8 kW	**Default: 3.80 kW**	**Soglia di apertura contatto carichi non prioritari.**
0÷8 kW	*Default: 3.80 kW*	*Non-priority load contact opening threshold.*
0÷8 kW	Default: 3.80 kW	Seuil d'ouverture contact charges non prioritaires.
0÷8 kW	*Default: 3.80 kW*	*Umbral de apertura contacto cargas no prioritarias.*
0÷8 kW	Default: 3.80 kW	Grenzwert für Öffnung des Kontakts der Nebenlasten.

Regolare con i tasti ⇩ o ⇧ il valore e confermare con il tasto SET
Use the ⇩ and ⇧ button keys to adjust the value, then confirm by pressing SET
Régler la valeur avec les touches ⇩ et ⇧ et confirmer avec la touche SET
Con las teclas ⇩ o ⇧ regular el valor y confirmar con la tecla SET
Den Wert mit den Tasten ⇩ oder ⇧ regeln und mit der Taste SET bestätigen.

10÷120 sec	**Default: 45 sec**	**Ritardo di apertura contatto al superamento della soglia di potenza e durata dell'avviso acustico.**
10÷120 sec	*Default: 45 sec*	*Contact opening delay when power threshold is exceeded, and duration of the buzzer.*
10÷120 sec	Défaut: 45 sec	Retard d'ouverture du contact lors du dépassement du seuil de puissance et durée du signal sonore.
10÷120 sec	*Defecto: 45 sec*	*Retraso de apertura del contacto cuando se supera el umbral de potencia y duración de la advertencia sonora.*
10÷120 sec	Default: 45 sec	Verzögerung der Kontaktöffnung bei Überschreiten der Leistungsschwelle und Dauer des Warntons.

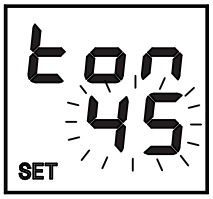

Regolare con i tasti ⇩ o ⇧ il valore e confermare con il tasto SET
Use the ⇩ and ⇧ button keys to adjust the value, then confirm by pressing SET
Régler la valeur avec les touches ⇩ et ⇧ et confirmer avec la touche SET
Con las teclas ⇩ o ⇧ regular el valor y confirmar con la tecla SET
Den Wert mit den Tasten ⇩ oder ⇧ regeln und mit der Taste SET bestätigen.

10÷255 sec	**Default: 90 sec**	**Tempo di apertura contatto carichi non prioritari.**
10÷255 sec	*Default: 90 sec*	*Non-priority load contact opening time.*
10÷255 sec	Défaut: 90 sec	Temps d'ouverture contact charges non prioritaires.
10÷255 sec	*Defecto: 90 sec*	*Tiempo de apertura contacto cargas no prioritarias.*
10÷255 sec	Default: 90 sec	Öffnungszeit des Kontakts der Nebenlasten.

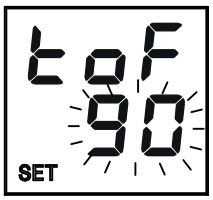

Regolare con i tasti ⇩ o ⇧ il valore e confermare con il tasto SET
Use the ⇩ and ⇧ button keys to adjust the value, then confirm by pressing SET
Régler la valeur avec les touches ⇩ et ⇧ et confirmer avec la touche SET
Con las teclas ⇩ o ⇧ regular el valor y confirmar con la tecla SET
Den Wert mit den Tasten ⇩ oder ⇧ regeln und mit der Taste SET bestätigen.

VISUALIZZAZIONE ENERGIA - *ENERGY VISUALIZATION* - VISUALIZATION ÉNERGIE - *VISUALIZACIÓN ENERGÍA* - ENERGIE VISUALISIERUNG

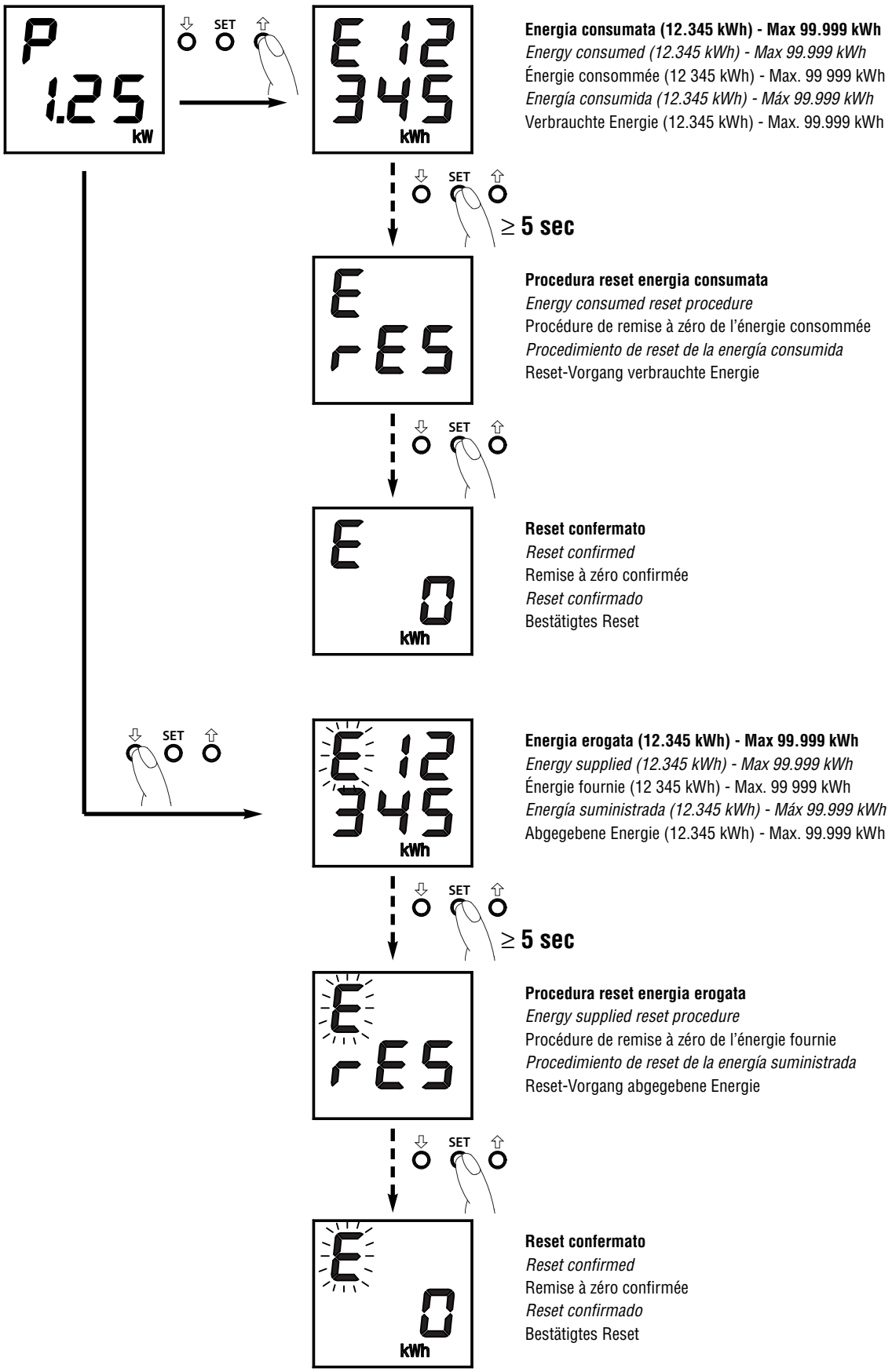

Energia consumata (12.345 kWh) - Max 99.999 kWh
Energy consumed (12.345 kWh) - Max 99.999 kWh
Énergie consommée (12 345 kWh) - Max. 99 999 kWh
Energía consumida (12.345 kWh) - Máx 99.999 kWh
Verbrauchte Energie (12.345 kWh) - Max. 99.999 kWh

Procedura reset energia consumata
Energy consumed reset procedure
Procédure de remise à zéro de l'énergie consommée
Procedimiento de reset de la energía consumida
Reset-Vorgang verbrauchte Energie

Reset confermato
Reset confirmed
Remise à zéro confirmée
Reset confirmado
Bestätigtes Reset

Energia erogata (12.345 kWh) - Max 99.999 kWh
Energy supplied (12.345 kWh) - Max 99.999 kWh
Énergie fournie (12 345 kWh) - Max. 99 999 kWh
Energía suministrada (12.345 kWh) - Máx 99.999 kWh
Abgegebene Energie (12.345 kWh) - Max. 99.999 kWh

Procedura reset energia erogata
Energy supplied reset procedure
Procédure de remise à zéro de l'énergie fournie
Procedimiento de reset de la energía suministrada
Reset-Vorgang abgegebene Energie

Reset confermato
Reset confirmed
Remise à zéro confirmée
Reset confirmado
Bestätigtes Reset

cod. 7.43.1.854.4

Ai sensi dell'articolo R2 comma 6 della Decisione 768/2008/CE si informa che responsabile dell'immissione del prodotto sul mercato Comunitario è:
According to article R2 paragraph 6 of the Decision 768/2008/EC, the responsible for placing the apparatus on the Community market is:
GEWISS S.p.A Via A. Volta, 1 - 24069 Cenate Sotto (BG) Italy Tel: +39 035 946 111 Fax: +39 035 945 270 E-mail: qualitymarks@gewiss.com