JOINON

I-ON
I-ON WALL

IT INFORMAZIONI E RACCOMANDAZIONI GENERALI	KK АҚПАРАТ ЖӘНЕ ЖАЛПЫ ҰСЫНЫСТАР
AR معلومات ونصائح عامة	LT INFORMACIJA IR BENDROSIOS REKOMENDACIJOS
BE ІНФАРМАЦЫЯ І АГУЛЬНЫЯ РЭКАМЕНДАЦЫІ	LV INFORMĀCIJA UN VISPĀRĪGIE IETEIKUMI
BG ИНФОРМАЦИЯ И ОБЩИ ПРЕПОРЪКИ	MT INFOROMAZZJONI U RAKKOMANDAZZJONIJIET ĠENERALI
CS INFORMACE A OBECNÁ DOPORUČENÍ	NL ALGEMENE INFORMATIE EN AANBEVELINGEN
DA GENERELLE OPLYSNINGER OG ANBEFALINGER	NO INFORMASJON OG GENERELLE ANBEFALINGER
DE INFORMATIONEN UND ALLGEMEINE EMPFEHLUNGEN	PL OGÓLNE INFORMACJE I ZALECENIA
EL ΠΛΗΡΟΦΟΡΙΕΣ ΚΑΙ ΓΕΝΙΚΕΣ ΣΥΣΤΑΣΕΙΣ	PT INFORMAÇÕES E RECOMENDAÇÕES GERAIS
EN INFORMATION AND GENERAL RECOMMENDATIONS	RO INFORMAȚII ȘI RECOMANDĂRI GENERALE
ES INFORMACIÓN Y RECOMENDACIONES GENERALES	RU ОБЩИЕ СВЕДЕНИЯ И РЕКОМЕНДАЦИИ
ET TEAVE JA ÜLDISED SOOVITUSED	SK INFORMÁCIE A VŠEOBECNÉ ODPORÚČANIA
FI YLEISLUONTOISIA TIETOJA JA SUOSITUKSIA	SL INFORMACIJE IN SPLOŠNA PRIPOROČILA
FR INFORMATIONS ET RECOMMANDATIONS GÉNÉRALES	SV INFORMATION OCH ALLMÄNNA REKOMMENDATIONER
GA EOLAS AGUS MOLTAÍ GINEARÁLTA	TR BİLGİLER VE GENEL TAVSİYELER
HR INFORMACIJE I OPĆENITE PREPORUKE	ZH 信息与一般建议
HU ÁLTALÁNOS INFORMÁCIÓK ÉS AJÁNLÁSOK	

+39 **035 946 111**
8.30-12.30
14.00-18.00
lunedì ÷ venerdì
monday ÷ friday

+39 **035 946 260**
24 h

sat@gewiss.com
www.gewiss.com

GEWISS S.p.A.
Via A. Volta, 1 - 24069 Cenate Sotto (BG) - Italy
Tel.: + 39 035 946 111 - Fax: +39 035 946 270
qualitymarks@gewiss.com - www.gewiss.com

IEC 61439-7 AEVCS

IT INFORMAZIONI E RACCOMANDAZIONI GENERALI

- La sicurezza del prodotto è garantita solo con l'adozione delle istruzioni di sicurezza e di utilizzo; pertanto è necessario conservarle. Assicurarsi che queste istruzioni siano ricevute dall'installatore e dall'utente finale.
- Questo prodotto dovrà essere destinato solo all'uso per il quale è stato espressamente concepito. Ogni altro uso è da considerarsi improprio e/o pericoloso. In caso di dubbio contattare il SAT Servizio Assistenza Tecnica GEWISS.
- Il costruttore non può essere considerato responsabile per eventuali danni derivanti da usi impropri, erronei e manomissioni del prodotto acquistato.
- Il prodotto non deve essere modificato. Qualsiasi modifica annulla la garanzia e può rendere pericoloso il prodotto.
- Il responsabile dell'immissione del prodotto sul mercato dell'Unione Europea è:

GEWISS S.p.A. Via A. Volta, 1 - 24069 Cenate Sotto (BG) - Italy
Tel.: + 39 035 946 111 - Fax: +39 035 946 270
E-mail: qualitymarks@gewiss.com - Website: www.gewiss.com

INSTALLAZIONE
- L'installazione deve essere eseguita solo da personale qualificato che si attenga a queste istruzioni e alle vigenti norme sugli impianti.
- Assicurarsi che il prodotto sia adatto alle condizioni ambientali in cui deve funzionare. Contattare il Servizio Assistenza Tecnica GEWISS per ulteriori dettagli.
- Disinserire la tensione di rete prima di procedere all'installazione o qualsiasi altro intervento sull'apparecchio.
- Assicurarsi che la tensione nominale dell'apparecchio sia compatibile con la tensione della rete di alimentazione.
- Assicurarsi che il circuito di alimentazione sia dotato d'idoneo dispositivo di protezione.
- Assicurarsi che i supporti su cui sono installati i prodotti possano sostenere il peso degli stessi.
- Utilizzare cavi conformi alle prescrizioni delle norme impianti applicabili.
- Non installare il prodotto vicino a fonti di calore dirette (es. bocchette di ventilazione).
- Evitare ambienti corrosivi che possono influenzare il corretto funzionamento del dispositivo.
- Evitare il posizionamento vicino a reti o pareti metalliche nel caso di prodotti connessi, per non incorrere in fenomeni di disturbo di segnale.
- Poiché le stazioni di ricarica sono equipaggiate con protezioni differenziali di tipo B è necessario prevedere la protezione della linea a monte anch'essa con differenziali dello stesso tipo.
- Il cablaggio della stazione di ricarica avviene collegando un cavo monofase o trifase opportunamente infilato nel pressacavo idoneo.
- Allo scopo di evitare possibili danni all'installazione, il progettista dovrà verificare la necessità di prevedere degli scaricatori di sovratensioni (SPDs) esterni alla stazione di ricarica effettuando, ove richiesto, la valutazione del rischio di fulminazione in accordo alle norme applicabili (esempio IEC/EN 62305-2)

MANUTENZIONE
- La manutenzione deve essere eseguita solo da personale qualificato che si attenga a queste istruzioni e alle vigenti norme.
- Disinserire la tensione di rete prima di procedere alla manutenzione.
- Sostituire immediatamente gli schermi di protezione o eventuali parti qualora rotti o danneggiati.
- Durante la manutenzione periodica verificare l'integrità e il corretto funzionamento del prodotto e ove presente delle guarnizioni
- Per la pulizia dell'apparecchio non impiegare detergenti abrasivi, solventi o alcool.
- L'interruttore differenziale deve essere testato mediante l'apposito tasto di test almeno ogni 6 mesi. La registrazione dell'avvenuto corretto test va manutenuta secondo le regole vigenti.
- Effettuare periodicamente il controllo della corretta chiusura dei morsetti delle apparecchiature; in mancanza di normative locali il controllo deve essere effettuato almeno ogni 6 mesi.
- Effettuare periodicamente un controllo del corretto collegamento tra il conduttore di terra e le masse metalliche dell'apparecchiatura dell'impianto; in mancanza di normative locali il controllo deve essere effettuato almeno ogni 12 mesi.
- Spostare l'apparecchiatura mediante idonei dispositivi di sollevamento.

LEGENDA SIMBOLI

	Apparecchi in classe I. Collegare la terra di protezione
t_a ...°C	Massima temperatura ambiente nominale
tmin ...°C	Minima temperatura di funzionamento
	Attenzione: Presenza di tensioni pericolose. Rimuovere schermi e/o calotte con prudenza
	Apparecchi muniti di fusibili interni
	Togliere tensione prima di procedere all'operazione
	Utilizzare guanti protettivi
	Profilo tagliente
	Apparecchi idonei per uso interno
	Utilizzare occhiali di protezione
	Utilizzare calzature di sicurezza
	Utilizzare elmetto di sicurezza
	Utilizzare maschera facciale

SMALTIMENTO
Il simbolo del cassonetto barrato, ove riportato sull'apparecchiatura o sulla confezione, indica che il prodotto alla fine della propria vita utile deve essere raccolto separatamente dagli altri rifiuti. Al termine dell'utilizzo, l'utente dovrà farsi carico di conferire il prodotto ad un idoneo centro di raccolta differenziata oppure di riconsegnarlo al rivenditore all'atto dell'acquisto di un nuovo prodotto. Presso i rivenditori con superficie di vendita di almeno 400 m^2 è possibile consegnare gratuitamente, senza obbligo di acquisto, i prodotti da smaltire con dimensioni inferiori a 25 cm. L'adeguata raccolta differenziata per l'avvio successivo dell'apparecchiatura dismessa al riciclaggio, al trattamento e allo smaltimento ambientalmente compatibile contribuisce ad evitare possibili effetti negativi sull'ambiente e sulla salute e favorisce il reimpiego e/o riciclo dei materiali di cui è composta l'apparecchiatura. GEWISS partecipa attivamente alle operazioni che favoriscono il corretto reimpiego, riciclaggio e recupero delle apparecchiature elettriche ed elettroniche.

AR معلومات ونصائح عامة

- يتم ضمان سلامة وأمان المنتج فقط في حالة الالتزام بتعليمات السلامة والاستخدام، لذلك احتفظ بها في المتناول. واحرص على تسليم هذه التعليمات إلى فني التركيب والمستخدم النهائي.
- يجب استخدام هذا المنتج للغرض المخصص من أجله فقط. استخدام الجهاز لأغراض أخرى يعد مخالفاً و/أو يمثل خطراً. وإذا راودك الشك، فاتصل بخدمة الدعم الفني لشركة GEWISS SAT.
- لا تتحمل الجهة الصانعة أية مسؤولية حيال أية أضرار ناجمة عن استخدام المنتج بشكل غير سليم أو بطريقة خاطئة أو عند العبث به.
- تجنب إدخال تعديلات على المنتج. إدخال أية تعديلات على المنتج يؤدي إلى إلغاء الضمان فضلاً عن الأخطار المحتملة.
- المسؤول عن توزيع المنتج في أسواق دول الاتحاد الأوروبي هو شركة:

GEWISS S.p.A. Via A. Volta, 1 - 24069 Cenate Sotto (BG) - Italy
هاتف: 111 946 035 39 + - فاكس: 270 946 035 39+
qualitymarks@gewiss.com - www.gewiss.com

التركيب
[illegible] (IEC/EN 62305-2)

الصيانة
[illegible]

دليل الرموز

	أجهزة الفئة I. قم بعمل وصلة أرضية
t_a ...°C	الحد الأقصى لدرجة الحرارة المحيطة المقررة
tmin ...°C	الحد الأدنى لدرجة حرارة التشغيل
	تنبيه: وجود جهد كهربائي خطير. احرص على إزالة الحواجب و/أو الأغطية بحرص
	أجهزة مزودة بمصاهر داخلية
	افصل التيار الكهربائي قبل إجراء الأعمال
	استخدم القفازات الواقية
	طرف حاد
	أجهزة مناسبة للاستخدام داخل المنزل فقط
	استخدم نظارات واقية
	استخدم حذاء أمان
	استخدم خوذة أمان
	استخدم قناع للوجه

التخلص
[illegible] GEWISS [illegible]

BE ІНФАРМАЦЫЯ І АГУЛЬНЫЯ ПАТРАБАВАННІ

- Бяспека прылады гарантуецца толькі ў тым выпадку, калі выконваліся інструкцыі па бяспецы і карыстанню; Так што іх трэба трымаць пад рукой. Пераканайцеся ў тым, што усталёўшчык і канчатковы карыстальнік атрымалі гэтыя інструкцыі.
- Гэты прадукт трэба выкарыстоўваць толькі для мэты, для якой ён быў распрацаваны. Любая іншая форма выкарыстання лічыцца неналежнай і/або небяспечнай. У выпадку сумненняў звярніцеся да тэхнічнай падтрымкі GEWISS SAT.
- Гэты прадукт трэба выкарыстоўваць толькі для мэты, для якой ён быў распрацаваны.
- Прадукт нельга змяняць. Любая мадыфікацыя павінна ануляваць гарантыю і можа зрабіць прадукт небяспечным.
- Адказнасць за выпуск прадукта на еўрапейскі рынак нясе кампанія:

GEWISS S.p.A. Via A. Volta, 1 - 24069 Cenate Sotto (BG) - Italy
Тэл.: + 39 035 946 111 - Факс: +39 035 946 270
E-mail: qualitymarks@gewiss.com - Сайт у Інтэрнэце: www.gewiss.com

МАНТАЖ
- Усталёўку павінен праводзіць толькі кваліфікаваны персанал з улікам гэтых інструкцый і бягучых стандартаў сістэмы.
- Усталёўку павінен праводзіць толькі кваліфікаваны персанал з улікам гэтых інструкцый і бягучых стандартаў сістэмы. Каб атрымаць дадатковую інфармацыю, звярніцеся да тэхнічнай падтрымкі Gewiss.
- Адключыце сілкаванне ад сеткі, перш чым усталёўваць прыладу ці выконваць на ёй якую-небудзь працу.
- Пераканайцеся ў тым, што назначаное напружанне прылады сумяшчальна з напружаннем у сетцы.
- Пераканайцеся ў тым, што сетка сілкавання абсталявана належнай абарончай прыладай.
- Пераканайцеся ў тым, што апоры, на якія абапіраюцца прылады,з'яўляюцца здольнымі вытрымаць сваю вагу.
- Карыстайцеся кабелямі, якія адпавядаюць правілам бягучых стандартаў сістэмы.
- Не ўсталёўвайце прадукт каля крыніц непасрэднага награвання (напр., вентыляцыйных адтулін).
- Пазбягайце агрэсіўных асяроддзяў, якія могуць паўплываць на правільную працу прылады.
- Не размяшчайце прыладу паблізу металічных вочак або сцен, калі ёсць злучаныя прылады, каб не ствараць умовы для сігналу перашкоды.
- Зарадныя станцыі аснашчаны абаронай ад рэшткавага току тыпу B, таму лінія ўзыходнага патоку таксама павінна быць абаронена абаронай ад рэшткавага току таго ж тыпу.
- Зарадная станцыя падключаецца шляхам правільнага падлучэння аднафазнага або трохфазнага кабеля ў падыходны кабельны ўвод.
- Каб пазбегнуць любога магчымага пашкоджання ўсталёўкі, распрацоўшчык павінен праверыць, ці павінны прылады абароны ад імпульсных перанапружанняў (ПАІП) быць усталяванымі за межамі зараднай станцыі, з улікам (дзе гэта неабходна) рызыкі паразы электрычным токам у адпаведнасці з належнымі стандартамі (напрыклад, IEC/EN 62305-2)

ТЭХНІЧНАЕ АБСЛУГОЎВАННЕ
- Тэхнічнае абслугоўванне можа праводзіць толькі кваліфікаваны персанал з улікам гэтых інструкцый і бягучых стандартаў.
- Адключыце сілкаванне ад сеткі перад выкананнем любых работ па тэхнічнаму абслугоўванню.
- Неадкладна замяняйце ахоўныя шчыты альбо любыя пашкоджаныя або пашкоджаныя дэталі.
- Падчас планавага тэхнічнага абслугоўвання правярайце, каб прадукт (а таксама ўшчыльняючыя пракладкі, калі яны ўсталяваны) быў у добрым стане і працаваў належным чынам
- Не выкарыстоўвайце абразіўныя мыючыя сродкі, растваральнікі або спірт, каб чысціць прыладу.
- Аўтаматычны выключальнік рэшткавага току павінен правярацца з дапамогай тэставай кнопкі не радзей за адзін раз на 6 месяцаў. Запішыце, што тэст быў праведзены правільна ў адпаведнасці з дзеючымі правіламі.
- Перыядычна правярайце, каб клемы абсталявання былі зачыненыя правільна; калі няма мясцовых правілаў, гэта трэба выконваць не менш за кожныя 6 месяцаў.
- Перыядычна правярайце дакладнасць злучэння паміж зямным правадніком і масай металу сістэмнага абсталявання; калі няма мясцовых правілаў, гэта трэба выконваць не менш за кожныя 12 месяцаў.
- Перамяшчайце абсталяванне пры дапамозе адпаведных пад'ёмных прылад.

КЛАВІША СІМВАЛА

	Прылады Класа I. Зрабіце ахоўнае заземленне
t_a ...°C	Максімальная тэмпература навакольнага асяроддзя
tmin ...°C	Мінімальная працоўная тэмпература
	Увага: небяспечныя ўзроўні напружання. Здымайце экраны і/або накрыўкі з асцярожнасцю
	Прылады, абсталяваныя ўнутранымі засцерагальнікамі
	Адключыце электрасілкаванне перад выкананнем аперацыі
	Карыстайцеся абарончымі пальчаткамі
	Востры край
	Прылады толькі для выкарыстання ў памяшканні
	Карыстайцеся абарончымі акулярамі
	Выкарыстоўвайце ахоўную абутку
	Выкарыстоўвайце ахоўны шлем
	Выкарыстоўвайце ахоўную маску

УТЫЛІЗАЦЫЯ
Пры ўсталяванні на абсталяванні ці пакеце, знак забароны на пакіданне смецця вызначае, што прадукт трэба аддзяліць ад іншага смецця ў канцы тэрміну службы для ўтылізацыі. Карыстальнік павінен дастаўляць адпрацаваны прадукт у цэнтр сартоўкі смецця або вяртаць яго прадаўцу пры набыцці новага прадукта. Прадукты на ўтылізацыю могуць бясплатна (без абавязкаў набыцця новага прадукта) дастаўляцца ў розничныя крамы з плошчай гандлёвай залы не меншай за 400 m^2, калі яны маюць памер менш за 25 см. Эфектыўнае сартаванае смецця пры збіранні для экалагічна бяспечнай утылізацыі адпрацаваных прылад дапамагае пазбегнуць патэнцыйна адмоўнага ўплывання на навакольнае асяроддзе і здароўе людзей, а таксама стымулюе паўторнае выкарыстанне і/або перапрацоўку будаўнічых матэрыялаў. Gewiss прымае актыўны ўдзел у аперацыях па правільнай утылізацыі і паўторнаму выкарыстанню або перапрацоўцы электрычнага і электроннага абсталявання.

BG ИНФОРМАЦИЯ И ОБЩИ ПРЕПОРЪКИ

- Безопасността на уреда е гарантирана само ако са спазени инструкциите за употреба и безопасност; затова ги дръжте подръка. Предайте инструкциите на лицата, извършващи монтажа, и на крайния потребител.
- Този уред трябва да се използва само по предназначение. Използване по какъвто и да е друг начин се счита за неправилно и/или опасно. При необходимост от допълнителна информация се обръщайте към отдела за техническо съдействие на GEWISS.
- Производителят не носи отговорност за щети, произтичащи от неподходящо или неправилно използване или преправяне на уреда.
- Не се разрешава модифициране на уреда. Всяка модификация обезсилва гаранцията и може да направи уреда опасен.
- За пускането на този уред на пазара на Европейския съюз отговаря:

GEWISS S.p.A. Via A. Volta, 1 - 24069 Cenate Sotto (BG) - Италия
Тел.: + 39 035 946 111 - Факс: +39 035 946 270
Имейл: qualitymarks@gewiss.com - Уебсайт: www.gewiss.com

МОНТАЖ
- Монтажът трябва да се изпълнява само от квалифицирани лица, спазващи настоящите инструкции и действащите стандарти.
- Уверете се, че уредът е подходящ за условията на средата, в която ще работи. За допълнителна информация се обръщайте към отдела за техническо съдействие на GEWISS.
- Изключете захранващото напрежение, преди да започнете монтажа на устройството или друга работа по него.
- Проверете дали номиналното напрежение на устройството съответства на напрежението на мрежата.
- Проверете дали захранващата верига е защитена с подходящ предпазител.
- Проверете дали опорите, върху които се монтират устройствата, могат да издържат теглото им.
- Използвайте кабели, които отговарят на разпоредбите на приложимите системни стандарти.
- Не монтирайте уреда в близост до източници на топлина (например вентилационни отвори).
- Избягвайте корозивни среди, които биха могли да повлияят на правилното функциониране на устройството.
- Не поставяйте уреда в близост до метални мрежи или стени, ако има свързани уреди, за да не се създават условия на смущения на сигнала.
- Зарядните станции са оборудвани с дефектнотокова защита тип B, следователно приемащата линия трябва също да разполага със същия тип дефектнотокова защита.
- Зарядната станция е оборудвана чрез правилно свързан еднофазен или трифазен кабел в подходящ кабелен щуцер.
- С цел избягване на каквато и да било повреда на инсталацията проектантът трябва да провери дали е необходимо монтирането на устройства за защита от пренапрежение (SPD) извън станцията за зареждане, оценявайки - където е необходимо - риска от удар от електрически ток съгласно съответните стандарти (напр. IEC/EN 62305-2)

ПОДДРЪЖКА
- Поддръжката трябва да се извършва само от квалифицирани лица, спазващи настоящите инструкции и действащите стандарти.
- Изключете захранването, преди да започнете работа по поддръжката.
- Незабавно сменете предпазните екрани или всякакви счупени или повредени части.
- По време на периодичната поддръжка проверявайте дали уредът (както и уплътненията по него) е в добро състояние и функционира добре
- Не използвайте абразивни миещи препарати, разтворители или алкохол за почистване на устройството.
- Дефектнотоковият предпазител трябва да бъде изпитван най-малко веднъж на всеки 6 месеца чрез натискане на бутона за изпитване. Запишете си, че изпитването е било проведено успешно в съответствие с приложимите правила.
- Проверявайте периодично добре ли са затворени клемите на оборудването; ако няма приложимо местно законодателство, тази проверка трябва да се извършва най-малко на всеки 6 месеца.
- Проверявайте периодично правилно ли са свързани заземяващият проводник и металните маси на оборудването; ако няма приложимо местно законодателство, тази проверка трябва да се извършва най-малко на всеки 12 месеца.
- Преместете оборудването с помощта на подходящи подемни устройства.

ЗНАЧЕНИЕ НА СИМВОЛИТЕ

	Устройства от клас I. Изпълнете защитното заземяване
t_a ...°C	Максимална допустима температура на околната среда
tmin ...°C	Минимална работна температура
	Внимание: опасно високо електрическо напрежение. Работете с повишено внимание при демонтиране на предпазните екрани и/или капаците
	Устройства с вградени предпазители
	Изключете захранващото напрежение, преди да изпълните операцията
	Използвайте предпазни ръкавици
	Остър ръб
	Устройства, предназначени за работа на закрито
	Използвайте предпазни очила
	Използвайте предпазни обувки
	Използвайте предпазен шлем
	Използвайте предпазна маска за лице

ИЗВЕЖДАНЕ ОТ УПОТРЕБА
Когато върху уреда или опаковката му има поставен етикет със зачеркнат кош за смет, след изтичане на експлоатационния период на уреда той трябва да се отдели от другите отпадъци. Потребителят трябва да предаде излезлия от употреба уред в център за разделно събиране на отпадъци или да го върне на продавача при закупуване на нов уред. Излезлите от употреба уреди с размери под 25 cm могат да се предават безплатно (и без задължение за покупка на нов уред) на търговци на дребно, чиято търговска площ е не по-малко от 400 m^2. Ефективната система за разделно събиране на отпадъци и природосъобразно извеждане от употреба на използвани уреди или последващото им рециклиране спомагат за предотвратяване на възможните неблагоприятни въздействия върху околната среда и здравето на хората и стимулират повторното използване на уредите и/или рециклирането на материалите, от които те са изработени. Фирмата GEWISS участва активно в дейности за подкрепа на правилното запазване и повторната употреба или рециклирането на електрическо и електронно оборудване.

CS INFORMACE A OBECNÁ DOPORUČENÍ

– Bezpečnost produktu je zaručena, pouze pokud jsou dodrženy pokyny k používání a bezpečnosti; uchovejte je tedy při ruce. Zajistěte, aby je měl k dispozici instalační technik i koncový uživatel.
– Tento produkt smí být používán výhradně k účelům, k nimž byl navržen. Jakékoli jiné použití je považováno za nepřípustné anebo nebezpečné. Máte-li jakékoli pochybnosti, kontaktujte servisní podporu GEWISS.
– Výrobce nenese odpovědnost za jakékoli škody vzniklé nesprávným či nevhodným použitím produktu nebo manipulací s ním.
– Produkt nesmí být upravován. Jakákoli jeho úprava bude mít za následek ztrátu záruky a může vést rovněž k tomu, že produkt bude nebezpečný.
– Odpovědnost za uvedení produktu na trh EU má:

GEWISS S.p.A. Via A. Volta, 1 – 24069 Cenate Sotto (BG) – Itálie
Tel.: + 39 035 946 111 – Fax: +39 035 946 270
E-mail: qualitymarks@gewiss.com – Web: www.gewiss.com

INSTALACE
– Instalaci smí provádět výhradně kvalifikovaný pracovník, a to při dodržování těchto pokynů a platných systémových norem.
– Přesvědčte se, že je zařízení vhodné do prostředí, v němž se má provozovat. Více informací získáte od technické podpory společnosti Gewiss.
– Před instalací zařízení nebo jakýmkoli zásahem do něj odpojte hlavní zdroj napájení.
– Přesvědčte se, že jmenovité napětí zařízení odpovídá napětí v síti.
– Přesvědčte se, že napájecí okruh je osazen vhodným ochranným prvkem.
– Přesvědčte se, že upevňovací prvky zařízení jsou schopny unést jeho hmotnost.
– Používejte vodiče splňující požadavky příslušných systémových norem.
– Neumisťujte produkt v blízkosti zdrojů tepla (např. výdechy vzduchu).
– Vyhněte se kontaktu s korozivním prostředím, které by mohlo mít vliv na správný chod přístroje.
– Produkt neumisťujte do blízkosti kovových sítí či stěn se zapojenými produkty, aby nedocházelo k rušení signálu.
– Nabíjecí stanice jsou vybaveny nadproudovou ochranou typu B, proto je nutné předcházející vedení rovněž chránit stejným typem nadproudové ochrany.
– Nabíjecí stanice se zapojuje jednofázovým nebo třífázovým kabelem do vhodné kabelové svorky.
– Aby nedošlo k jakémukoli poškození stroje, musí se designér ujistit, zda svodiče přepětí (SPD) je potřeba umístit mimo nabíjecí stanici, a podle příslušných standardů (např. IEC/EN 62305-2) vyhodnotit případné riziko zásahu elektrickým proudem

ÚDRŽBA
– Údržbu smí provádět výhradně kvalifikovaný personál, a to při dodržování těchto pokynů a platných norem.
– Před prováděním jakékoli údržby odpojte zdroj napájení.
– Narušené či poškozené díly a ochranné kryty okamžitě vyměňte.
– Během běžné údržby zkontrolujte, zda je produkt (i případná těsnění) v pořádku a správně fungují
– K čištění zařízení nepoužívejte abrazivní čisticí, rozpouštědla či alkohol.
– Nadproudový chránič je nutné nejméně jednou za 6 měsíců otestovat pomocí testovacího tlačítka. Zaznamenejte, že byl test proveden podle aktuálních předpisů.
– Pravidelně kontrolujte, že jsou koncovky přístroje správně uzavřeny; pokud to neurčují žádné místní předpisy, je nutné tuto akci provádět nejméně jednou za 6 měsíců.
– Pravidelně kontrolujte správné propojení mezi zemnicím vodičem a kovovými díly přístroje; pokud to neurčují žádné místní předpisy, je nutné tuto akci provádět nejméně jednou za 12 měsíců.
– Přístroj přesouvejte pomocí vhodného zdvihacího zařízení.

LEGENDA K SYMBOLŮM

	Zařízení třídy I. Připojte ochranné uzemnění
t_a ...°C	Maximální jmenovitá teplota prostředí
tmin ...°C	Minimální provozní teplota
	Pozor: Nebezpečné napětí. Kryty sundávejte opatrně
	Zařízení osazená interními pojistkami
	Před prováděním úkonu odpojte napájení
	Používejte ochranné rukavice
	Ostrý okraj
	Zařízení vhodná k použití v interiéru
	Používejte ochranné brýle
	Noste ochrannou obuv
	Noste ochrannou přilbu
	Používejte ochrannou masku na obličej

LIKVIDACE
Symbol přeškrtnuté popelnice nalepený na vybavení či na obalu znamená, že produkt je třeba po skončení jeho životnosti likvidovat odděleně od ostatního odpadu. Uživatel musí odnést opotřebený produkt do sběrného dvora nebo jej při nákupu nového odevzdat prodejci. Použité produkty o rozměru menším než 25 cm mohou být bezplatně (bez nutnosti kupovat nový) odevzdány u obchodníků s prodejní plochou větší než 400 m^2. Správné třídění a ekologická likvidace použitých zařízení nebo jejich následná recyklace pomáhají předcházet vzniku potenciálních negativních dopadů na životní prostředí a zdraví osob a podporují opakované použití anebo recyklaci použitých konstrukčních materiálů. Společnost Gewiss se aktivně účastní akcí na podporu správné likvidace, opakovaného použití a recyklace elektrického a elektronického zařízení.

DA GENERELLE OPLYSNINGER OG ANBEFALINGER

- Produktets sikkerhed kan kun garanteres ved overholdelse af sikkerheds- og brugsanvisningerne; disse skal af samme årsag opbevares. Sørg for at installatøren og slutbrugeren modtager disse anvisninger.
- Dette produkt må udelukkende anvendes til det formål, som det udtrykkeligt er udviklet og fremstillet til. Enhver anden brug skal betragtes som ukorrekt og/eller farlig. Kontakt GEWISS' tekniske assistance (SAT - servizio assistenza tecnica) i tilfælde af tvivl.
- Fabrikanten kan ikke drages til ansvar for eventuelle skader med udspring i ukorrekt eller fejlagtig brug eller modifikation af det erhvervede produkt.
- Der må ikke udføres ændringer på produktet. Enhver ændring medfører garantibortfald og kan gøre produktet farligt.
- Ansvarshavende for produktets markedsføring i den Europæiske Union er:

GEWISS S.p.A. Via A. Volta, 1 - 24069 Cenate Sotto (BG) - Italy
Tel.: + 39 035 946 111 - Fax: +39 035 946 270
E-mail: qualitymarks@gewiss.com - Website: www.gewiss.com

INSTALLATION
- Installationen må udelukkende udføres af kvalificeret personale, der omhyggeligt følger disse anvisninger og de gældende bestemmelser om anlæg.
- Kontrollér, at produktet er egnet til de miljøforhold, som det skal fungere under. Kontakt den Tekniske assistance hos GEWISS, for at indhente yderligere oplysninger.
- Slå ledningsnettets spænding fra, inden installationen, eller ethvert andet indgreb på apparatet, iværksættes.
- Kontrollér, at apparatets mærkespænding stemmer overens med ledningsnettets spænding.
- Kontrollér, at forsyningskredsløbet er udstyret med en egnet beskyttelsesanordning.
- Kontrollér, at understøtningerne hvorpå produkterne installeres, er i stand til at bære deres vægt.
- Anvend kabler, som opfylder forskrifterne i de anvendelige anlægsforskrifter.
- Installér ikke produktet i nærheden af direkte varmekilder (f.eks. ventilationsmundinger).
- Undgå korroderende omgivelser, som kan påvirke anordningens korrekte funktion.
- Undgå placeringer i nærheden af metalnet eller -vægge for forbundne produkter, for ikke at skabe signalforstyrrelser.
- Da ladestationerne er udstyret med differentialbeskyttelse af type B skal linjen opstrøms også beskyttes med differentialbeskyttelser af den samme type.
- Ladestationens kabling udføres ved at forbinde et enfase- eller trefasekabel ført igennem en egnet kabelforskruning.
- Med henblik på at undgå mulig beskadigelse af installationen skal konstruktøren kontrollere behovet for at forudse visse overspændingsafledere (SPDs) udenfor genopladningsstationen og, om nødvendigt foretage vurderingen af risikoen for elektrisk stød i overensstemmelse med de gældende normer (f.eks. IEC/EN 62305-2)

VEDLIGEHOLDELSE
- Vedligeholdelsen må udelukkende udføres af kvalificeret personale, der omhyggeligt følger disse anvisninger og de gældende bestemmelser om anlæg.
- Slå ledningsnettets spænding fra, inden vedligeholdelsen påbegyndes.
- Udskift øjeblikkeligt beskyttelsesskærmene eller eventuelle dele, hvis de er ødelagte eller beskadigede.
- Kontroller produktets og de eventuelle pakningers tilstand og virkedygtighed under den planlagte vedligeholdelse
- Anvend aldrig skuremidler, opløsningsmidler eller alkohol til rengøring af apparatet.
- Differentialafbryderen skal testes ved hjælp af den relevante teststast mindst hver 6. måned. Registrering af den korrekt afviklede test skal følge de gældende regler.
- Kontrollér jævnligt, at apparaturernes klemskruer er lukkede korrekt; i mangel af lokale bestemmelser skal kontrollen foretages mindst hver 6. måned.
- Foretag en jævnlig kontrol af den korrekte forbindelse mellem jordforbindelsens leder og anlæggets apparaturstel; i mangel af lokale bestemmelser skal kontrollen foretages mindst hver 12. måned.
- Flyt apparaturet ved hjælp af egnede løftemidler.

SYMBOLOVERSIGT

	Apparat af klasse I. Forbind jordforbindelsen
t_a ...°C	Højeste nominelle omgivelsestemperatur
tmin ...°C	Laveste driftstemperatur
	OBS: Tilstedeværelse af farlig spænding. Vær forsigtig ved aftagning af skærme og/eller kapsler
	Apparater med interne sikringer
	Slå spændingen fra, før handlingen iværksættes
	Anvend beskyttelseshandsker
	Skarpe kanter
	Egnede apparater kun til indendørs brug
	Anvend beskyttelsesbriller
	Anvend sikkerhedsfodtøj
	Anvend sikkerhedshjelm
	Brug ansigtsmasker

BORTSKAFFELSE
Symbolet med den overkrydsede skraldespand på apparatet eller på emballagen angiver, at produktet, ved endt levetid, skal bortskaffes separat fra andet affald. Produktet skal overdrages til et bemyndiget affaldsbehandlingscenter eller overdrages til forhandleren i forbindelse med køb af et nyt, tilsvarende produkt. Det er muligt at bortskaffe produkter med dimensioner på under 25 cm, gratis og uden pligt til køb af et nyt, gennem forhandlere med forretningslokaler på mindst 400 m^2. En passende bortskaffelse af gamle apparater til senere genbrug, eller miljømæssig korrekt behandling og demolering heraf, er medvirkende til at forebygge eventuelle negative påvirkninger for miljø og helbred og fremmer genbrug af de materialer, som produktet består af. Gewiss deltager aktivt i handlingerne, som fremmer korrekt genbrug, genanvendelse og genvinding af elektriske og elektroniske apparaturer.

DE INFORMATIONEN UND ALLGEMEINE EMPFEHLUNGEN

- Die Sicherheit des Produkts wird nur gewährleistet, wenn die Sicherheits- und Gebrauchsvorschriften eingehalten werden; daher müssen diese aufbewahrt werden. Sicherstellen, dass der Installateur und der Endbenutzer diese Anweisungen erhalten.
- Dieses Produkt darf nur für den Einsatz vorgesehen werden, für den es ausdrücklich konzipiert wurde. Jeder andere Einsatz ist als unsachgemäß und/oder gefährlich zu betrachten. Im Zweifelsfall den technischen Kundendienst SAT von GEWISS kontaktieren.
- Der Hersteller kann nicht für eventuelle Schäden haftbar gemacht werden, die aus unsachgemäßem oder falschem Gebrauch oder unsachgemäßen Eingriffen am erworbenen Produkt entstehen.
- Das Produkt darf nicht umgerüstet werden. Jegliche Umrüstung macht die Garantie ungültig und kann das Produkt gefährlich machen.
- Verantwortlich für die Inverkehrbringung des Produkts in der Europäischen Union ist:

GEWISS S.p.A. Via A. Volta, 1 - 24069 Cenate Sotto (BG) - Italien
Tel.: + 39 035 946 111 - Fax: +39 035 946 270
E-Mail: qualitymarks@gewiss.com - Website: www.gewiss.com

INSTALLATION
- Die Installation darf nur von Fachpersonal unter Einhaltung dieser Anleitung und der geltenden anlagentechnischen Vorschriften durchgeführt werden.
- Sicherstellen, dass das Produkt für die Umgebungsbedingungen, in denen es funktionieren soll, geeignet ist. Für weitere Informationen wenden Sie sich bitte an den Technischen Kundendienst von GEWISS.
- Die Stromzufuhr vor der Installation oder jedem anderen Eingriff am Gerät trennen.
- Sicherstellen, dass die Bemessungsspannung des Geräts mit der Netzspannung kompatibel ist.
- Sicherstellen, dass der Versorgungskreis über angemessene Sicherheitsvorrichtungen verfügt.
- Sicherstellen, dass die Halterungen, an denen die Produkte befestigt sind, deren Gewicht tragen können.
- Kabel verwenden, die den anwendbaren anlagentechnischen Vorschriften entsprechen.
- Das Produkt nicht in der Nähe von direkten Wärmequellen installieren (z.B. Lüftungsauslässe).
- Korrosive Umgebungen vermeiden, die den ordnungsgemäßen Betrieb der Vorrichtung beeinflussen können.
- Verbundene Produkte möglichst nicht in der Nähe von Metallnetzen oder -wänden positionieren, um Signalstörungen zu vermeiden.
- Da die Ladestationen mit Fehlerstromschutzvorrichtungen Typ B ausgestattet sind, müssen auch an der vorgeschalteten Leitung gleichartige Fehlerstromschutzvorrichtungen vorgesehen werden.
- Die Verkabelung der Ladestation erfolgt durch den Anschluss eines ein- oder dreiphasigen Kabels, das in eine entsprechende Kabelverschraubung eingeführt wurde.
- Zwecks Vermeidung möglicher Beschädigungen im Zuge der Installation, muss der Planer die Notwendigkeit von Überspannungsableitern (SPDs) außerhalb der Ladestation prüfen. Dazu muss er die Blitzschlaggefahr entsprechend den einschlägigen Normen (Beispiel IEC/EN 62305-2) bewerten.

WARTUNG
- Die Wartung darf nur von Fachpersonal unter Einhaltung dieser Anleitung und der geltenden Vorschriften durchgeführt werden.
- Die Stromzufuhr vor der Wartung trennen.
- Die Schutzabschirmungen oder eventuelle kaputte oder beschädigte Teile sofort austauschen.
- Im Zuge der regelmäßigen Wartung die Unversehrtheit und Funktionstüchtigkeit des Produkts und, wo vorhanden, der Dichtungen prüfen
- Für die Reinigung des Geräts keine scheuernden Reinigungsmittel, Lösemittel oder Alkohol benutzen.
- Der Fehlerstrom-Schutzschalter muss über die entsprechende Prüftaste mindestens alle 6 Monate getestet werden. Die Eintragung des erfolgten erfolgreichen Tests muss entsprechend den geltenden Vorschriften am letzten Stand gehalten werden.
- Regelmäßig kontrollieren, ob die Klemmen der Geräte richtig schließen; In Ermangelung örtlicher gesetzlicher Bestimmungen muss die Kontrolle mindestens alle 6 Monate durchgeführt werden.
- Regelmäßig eine Kontrolle der korrekten Verbindung zwischen Erdungsleiter und Metallmassen des Gerätes der Anlage durchführen; In Ermangelung örtlicher gesetzlicher Bestimmungen muss die Kontrolle mindestens alle 12 Monate durchgeführt werden.
- Das Gerät mit entsprechenden Hebevorrichtungen verlagern.

LEGENDE DER SYMBOLE

	Beleuchtungsgeräte der Klasse I. Die Schutzerdung anschließen
t_a ...°C	Höchste Nennraumtemperatur
tmin ...°C	Minimale Betriebstemperatur
	Achtung! Gefährliche Spannungen vorhanden. Abschirmungen und/oder Kappen vorsichtig entfernen
	Beleuchtungsgeräte mit internen Sicherungen
	Vor der Arbeit die Stromzufuhr unterbrechen
	Schutzhandschuhe verwenden
	Scharfe Kanten
	Beleuchtungsgeräte für den Einsatz in Innenräumen
	Schutzbrillen verwenden
	Sicherheitsschuhe verwenden
	Schutzhelm verwenden
	Gesichtsschutz verwenden

ENTSORGUNG
Das Symbol der durchgestrichenen Mülltonne auf dem Gerät oder seiner Verpackung weist darauf hin, dass das Produkt am Ende seiner Nutzungsdauer getrennt von den anderen Abfällen zu entsorgen ist. Nach Ende der Nutzungsdauer obliegt es dem Nutzer, das Produkt in einer geeigneten Sammelstelle für getrennte Müllentsorgung zu deponieren oder es dem Händler bei Ankauf eines neuen Produkts zu übergeben. Bei Händlern mit einer Verkaufsfläche von mindestens 400 m^2 können zu entsorgende Produkte mit Abmessungen unter 25 cm kostenlos und ohne Kaufzwang abgegeben werden. Die angemessene Mülltrennung für das dem Recycling, der Behandlung und der umweltverträglichen Entsorgung zugeführten Gerätes trägt dazu bei, mögliche negative Auswirkungen auf die Umwelt und die Gesundheit zu vermeiden und begünstigt den Wiedereinsatz und/oder das Recyceln der Materialien, aus denen das Gerät besteht. Gewiss beteiligt sich aktiv an den Aktionen für die korrekte Wiederverwendung, das Recycling und die Rückgewinnung von elektrischen und elektronischen Geräten.

EL ΠΛΗΡΟΦΟΡΙΕΣ ΚΑΙ ΓΕΝΙΚΕΣ ΣΥΣΤΑΣΕΙΣ

- Η ασφάλεια της συσκευής είναι εγγυημένη μόνο εάν υιοθετούνται οι οδηγίες για την ασφάλεια και τη χρήση. Ως εκ τούτου, πρέπει φυλάσσονται. Βεβαιωθείτε ότι ο εγκαταστάτης και ο τελικός χρήστης παραλαμβάνουν αυτές τις οδηγίες.
- Αυτό το προϊόν πρέπει να χρησιμοποιείται μόνο για τον σκοπό για τον οποίο σχεδιάστηκε. Κάθε άλλη χρήση θεωρείται ακατάλληλη ή/και επικίνδυνη. Σε περίπτωση αμφιβολίας, επικοινωνήστε με την τεχνική υποστήριξη (SAT) της GEWISS.
- Ο κατασκευαστής δεν μπορεί να θεωρηθεί υπεύθυνος για ενδεχόμενες ζημιές που οφείλονται σε ακατάλληλη ή λανθασμένη χρήση ή σε αλλοίωση του προϊόντος.
- Δεν επιτρέπεται να γίνουν μετατροπές στο προϊόν. Οποιαδήποτε μετατροπή ακυρώνει την εγγύηση και μπορεί να καταστήσει το προϊόν επικίνδυνο.
- Ο υπεύθυνος για τη διάθεση του προϊόντος στην αγορά της ΕΕ είναι:

GEWISS S.p.A. Via A. Volta, 1 - 24069 Cenate Sotto (BG) - Ιταλία
Τηλ.: + 39 035 946 111 - Fax: +39 035 946 270
E-mail: qualitymarks@gewiss.com - Website: www.gewiss.com

ΕΓΚΑΤΑΣΤΑΣΗ
- Η εγκατάσταση πρέπει να γίνεται μόνο από εξειδικευμένο προσωπικό, το οποίο ακολουθεί αυτές τις οδηγίες και τους ισχύοντες κανονισμούς όσον αφορά τις εγκαταστάσεις.
- Βεβαιωθείτε ότι η συσκευή είναι κατάλληλη για τις περιβαλλοντικές συνθήκες στις οποίες θα λειτουργεί. Επικοινωνήστε με τεχνική υποστήριξη της GEWISS για περισσότερες λεπτομέρειες.
- Πριν προχωρήσετε σε οποιαδήποτε εγκατάσταση ή άλλη επέμβαση στη συσκευή, διακόψτε την παροχή ρεύματος.
- Βεβαιωθείτε ότι η ονομαστική τάση της συσκευής είναι συμβατή με την τάση του δικτύου παροχής ρεύματος.
- Βεβαιωθείτε ότι το κύκλωμα τροφοδοσίας διαθέτει κατάλληλη διάταξη προστασίας.
- Βεβαιωθείτε ότι οι βάσεις στήριξης των συσκευών μπορούν να συγκρατήσουν το βάρος των ίδιων των συσκευών.
- Χρησιμοποιείτε καλώδια που συμμορφώνονται με τις προδιαγραφές των εφαρμόσιμων κανονισμών για τις εγκαταστάσεις.
- Μην τοποθετείτε τη συσκευή κοντά σε άμεσες πηγές θερμότητας (πχ. στόμια εξαερισμού).
- Αποφύγετε διαβρωτικά περιβάλλοντα που μπορούν να επηρεάσουν τη σωστή λειτουργία της συσκευής.
- Αποφύγετε την τοποθέτηση κοντά σε μεταλλικά πλέγματα ή τοίχους στην περίπτωση των συνδεδεμένων προϊόντων, προκειμένου να αποφευχθούν φαινόμενα διαταραχής του σήματος.
- Δεδομένου ότι οι σταθμοί φόρτισης είναι εξοπλισμένοι με προστασία του διαφορικού ρελέ τύπου B, είναι απαραίτητο να προβλεφθεί η προστασία της γραμμής στην αρχή του κυκλώματος και με διαφορικά ρελέ ίδιου τύπου.
- Η σύνδεση του σταθμού φόρτισης γίνεται συνδέοντας ένα μονοφασικό ή τριφασικό καλώδιο κατάλληλα τοποθετημένο στον στυπιοθλίπτη καλωδίων.
- Για να αποφευχθούν τυχόν βλάβες στην εγκατάσταση, ο σχεδιαστής πρέπει να ελέγχει αν υπάρχει ανάγκη εγκατάστασης απαγωγών υπερτάσεων (SPD) εκτός του σταθμού φόρτισης διενεργώντας, όπου απαιτείται, την εκτίμηση του κινδύνου αστραπής σύμφωνα με τα ισχύοντα πρότυπα (π.χ. IEC / EN 62305-2)

ΣΥΝΤΗΡΗΣΗ
- Η συντήρηση πρέπει να πραγματοποιείται μόνο από εξειδικευμένο προσωπικό, το οποίο ακολουθεί αυτές τις οδηγίες και τους ισχύοντες κανονισμούς.
- Διακόψτε την παροχή ρεύματος πριν κάνετε συντήρηση.
- Αντικαταστήστε αμέσως τα προστατευτικά διαφράγματα ή τυχόν άλλα εξαρτήματα εάν σπάσουν ή καταστραφούν.
- Κατά τη διάρκεια της τακτικής συντήρησης επαληθεύστε την ακεραιότητα και τη σωστή λειτουργία της συσκευής και όπου υπάρχουν των παρεμβυσμάτων
- Για να καθαρίσετε τη συσκευή, μη χρησιμοποιείτε διαβρωτικά απορρυπαντικά, διαλύτες ή οινόπνευμα.
- Ο διαφορικός διακόπτης πρέπει να ελέγχεται μέσω του ειδικού κουμπιού δοκιμής τουλάχιστον κάθε 6 μήνες. Η καταγραφή της επιτυχούς δοκιμής πρέπει να τηρείται σύμφωνα με τους ισχύοντες κανόνες.
- Ελέγχετε περιοδικά εάν οι σφιγκτήρες του εξοπλισμού είναι σωστά κλεισμένοι. ελλείψει τοπικών κανονισμών, ο έλεγχος πρέπει να διεξάγεται τουλάχιστον κάθε 6 μήνες.
- Ελέγχετε περιοδικά τη σωστή σύνδεση μεταξύ του αγωγού γείωσης και των μεταλλικών μαζών της συσκευής της εγκατάστασης. ελλείψει τοπικών κανονισμών, ο έλεγχος πρέπει να διεξάγεται τουλάχιστον κάθε 12 μήνες.
- Μετακινήστε τον εξοπλισμό χρησιμοποιώντας κατάλληλα μέσα ανύψωσης.

ΣΥΜΒΟΛΑ

	Συσκευές κατηγορίας I. Συνδέστε την προστατευτική γείωση.
t_a ...°C	Ονομαστική μέγιστη θερμοκρασία δωματίου
tmin ...°C	Ελάχιστη θερμοκρασία λειτουργίας
	Προσοχή: Παρουσία επικίνδυνων τάσεων. Αφαιρέστε τα προστατευτικά διαφράγματα ή/και τα περιβλήματα με προσοχή
	Συσκευές που διαθέτουν εσωτερικές ασφάλειες
	Πριν προχωρήσετε στην ενέργεια αυτή διακόψτε την τάση
	Χρησιμοποιείτε προστατευτικά γάντια
	Προφίλ κοφτερό
	Συσκευές κατάλληλες για εσωτερική χρήση
	Χρησιμοποιείτε προστατευτικά γυαλιά
	Χρησιμοποιείτε υποδήματα ασφαλείας
	Χρησιμοποιείτε κράνος ασφαλείας
	Χρησιμοποιείτε μάσκα

ΔΙΑΘΕΣΗ
Το σύμβολο του διαγραμμένου κάδου, όπου εμφανίζεται στη συσκευή ή στη συσκευασία, υποδεικνύει ότι το προϊόν αυτό στο τέλος της ζωής του πρέπει να συλλέγεται χωριστά από τα άλλα απορρίμματα. Στο τέλος της χρήσης, ο χρήστης πρέπει να αναλάβει να παραδώσει το προϊόν σε ένα κατάλληλο κέντρο διαφοροποιημένης συλλογής ή να το παραδώσει στον αντιπρόσωπο κατά την αγορά ενός νέου προϊόντος. Σε καταστήματα πώλησης με επιφάνεια πωλήσεων τουλάχιστον 400 m^2 μπορεί να παραδοθεί δωρεάν, χωρίς καμία υποχρέωση για αγορά άλλων προϊόντων, τα προϊόντα για διάθεση, με διαστάσεις μικρότερες από 25 cm. Η κατάλληλη διαφοροποιημένη συλλογή για την ανακύκλωση της συσκευής, την επεξεργασία και τη συμβατή με το περιβάλλον διάθεση συμβάλλει στην αποφυγή πιθανών αρνητικών επιπτώσεων για το περιβάλλον και την ανθρώπινη υγεία και προωθεί την επαναχρησιμοποίηση ή/και την ανακύκλωση των υλικών από τα οποία αποτελείται η συσκευή. Η Gewiss συμμετέχει ενεργά σε δραστηριότητες που προάγουν τη σωστή επαναχρησιμοποίηση, την ανακύκλωση και την ανάκτηση των ηλεκτρικών και ηλεκτρονικών συσκευών.

EN INFORMATION AND GENERAL RECOMMENDATIONS

- The safety of the product is only guaranteed if the safety and usage instructions are respected; so keep them handy. Make sure these instructions are received by the installer and end user.
- This product must only be used for the purpose for which it was designed. Any other form of use should be considered improper and/or dangerous. If you have any doubts, contact the GEWISS SAT technical support service.
- The manufacturer cannot be held liable for any damage if the product is improperly or incorrectly used or tampered with.
- The product must not be modified. Any modification will annul the warranty and may make the product dangerous.
- Responsibility for the issuing of the product on the European Union market lies with:

GEWISS S.p.A. Via A. Volta, 1 - 24069 Cenate Sotto (BG) - Italy
Tel.: + 39 035 946 111 - Fax: +39 035 946 270
E-mail: qualitymarks@gewiss.com - Website: www.gewiss.com

INSTALLATION
- Installation must only be carried out by qualified personnel, respecting these instructions and the system standards in force.
- Make sure the product is suitable for the environmental conditions in which it will be operating. For more information, contact the Gewiss technical support service.
- Disconnect the mains voltage before installing the device or carrying out any work on it.
- Make sure the rated voltage of the device is compatible with the mains voltage.
- Make sure the power supply circuit is equipped with a suitable protection device.
- Make sure the supports that hold the devices are able to sustain their weight.
- Use cables complying with the regulations of the applicable system standards.
- Do not install the product near direct heat sources (e.g. air vents).
- Avoid corrosive environments that could have an influence on the correct operation of the device.
- Do not position the product near metal meshes or walls if there are connected products, to not create conditions of signal disturbance.
- The charging stations are equipped with type B residual current protection, therefore the upstream line must also be protected with the same type of residual current protection.
- The charging station is wired by connecting a single-phase or three-phase cable properly in a suitable cable gland.
- To avoid any possible damage to the installation, the designer must check whether surge protective devices (SPDs) need to be fitted outside the charging station, evaluating - where necessary - the risk of electrocution in accordance with the relevant Standards (e.g. IEC/EN 62305-2)

MAINTENANCE
- Maintenance must only be carried out by qualified personnel, respecting these instructions and the standards in force.
- Disconnect the mains voltage before doing any maintenance work.
- Immediate replace the protection shields or any broken or damaged parts.
- During regular maintenance work, check that the product (and sealing gaskets, where fitted) is in good condition and working well
- Do not use abrasive detergents, solvents or alcohol to clean the device.
- The residual current circuit breaker must be tested using the test button key at least once every 6 months. Record that the test was carried out correctly according to current rules.
- Periodically check that the equipment terminals are closed correctly; if there are no local regulations, this must be performed at least every 6 months.
- Periodically check the correct connection between the earth conductor and the metal masses of the system equipment; if there are no local regulations, this must be performed at least every 12 months.
- Move the equipment using suitable lifting devices.

SYMBOL KEY

	Devices in Class I. Make the protective earth connection
t_a ...°C	Maximum rated ambient temperature
tmin ...°C	Minimum operating temperature
	Attention: dangerous voltage levels. Remove the shields and/or caps with caution
	Devices fitted with internal fuses
	Disconnect the voltage supply before carrying out the operation
	Use protective gloves
	Sharp edge
	Devices suitable for indoor use
	Use protective goggles
	Use safety footwear
	Use a safety helmet
	Use a face mask

DISPOSAL
Where affixed on the equipment or package, the barred waste bin sign indicates that the product must be separated from other waste at the end of its working life for disposal. The user must take the worn product to a sorted waste centre, or return it to the retailer when purchasing a new one. Products for disposal can be consigned free of charge (without any new purchase obligation) to retailers with a sales area of at least 400 m^2, if they measure less than 25cm. An efficient sorted waste collection for the environmentally friendly disposal of the used device, or its subsequent recycling, helps avoid the potential negative effects on the environment and people's health, and encourages the re-use and/or recycling of the construction materials. GEWISS actively takes part in operations that sustain the correct salvaging and re-use or recycling of electric and electronic equipment.

ES INFORMACIÓN Y RECOMENDACIONES GENERALES

- La seguridad del producto se garantiza solo si se respetan las instrucciones de seguridad y de uso; por tanto, es necesario conservarlas. Asegurarse de que el instalador y el usuario final reciban estas instrucciones.
- Este producto deberá ser destinado solo al uso para el cual ha sido expresamente concebido. Cualquier otro uso se debe considerar impropio y/o peligroso. En caso de duda, contactar con el SAT, Servicio de Asistencia Técnica GEWISS.
- El fabricante no puede considerarse responsable por eventuales daños derivados de usos impropios, erróneos y manipulaciones indebidas del producto adquirido.
- El producto no debe ser modificado. Cualquier modificación anula la garantía y puede hacer peligroso el producto.
- El responsable de la comercialización del producto en el mercado de la Unión Europea es:

GEWISS S.p.A. Via A. Volta, 1 - 24069 Cenate Sotto (BG) - Italy
Tel.: + 39 035 946 111 - Fax: +39 035 946 270
E-mail: qualitymarks@gewiss.com - Website: www.gewiss.es

INSTALACIÓN
- La instalación deberá ser realizada solo por personal cualificado que se atenga a estas instrucciones y a las normas vigentes en materia de instalaciones.
- Asegurarse de que el producto sea adecuado para las condiciones ambientales en las que debe funcionar. Contactar con el Servicio de Asistencia Técnica GEWISS para obtener más información.
- Desconectar la tensión de red antes de comenzar con la instalación o realizar cualquier otra intervención en el aparato.
- Asegurarse de que la tensión nominal del aparato sea compatible con la tensión de la red de alimentación.
- Asegurarse de que el circuito de alimentación esté provisto de un dispositivo de protección adecuado.
- Asegurarse de que los soportes en los que se instalan los productos puedan sostener el peso de los mismos.
- Utilizar cables conformes a las prescripciones de las normas sobre instalaciones aplicables.
- No instalar el producto cerca de fuentes de calor directas (por ej.: bocas de ventilación).
- Evitar ambientes corrosivos que puedan alterar el funcionamiento correcto del dispositivo.
- Evitar colocar cerca de mallas o paredes metálicas, en el caso de productos conectados, para no provocar interferencias de señal.
- Puesto que las estaciones de carga están equipadas con protecciones diferenciales tipo B, se debe prever la protección de la línea ubicada antes también con diferenciales del mismo tipo.
- El cableado de la estación de carga se realiza conectando un cable monofásico o trifásico adecuadamente introducido en un prensacable idóneo.
- Para evitar daños en la instalación, el diseñador deberá evaluar la necesidad de montar descargadores de sobretensión (SPDs) externos en la estación de recarga, evaluando el riesgo de electrocución conforme a las normas aplicables (por ejemplo IEC/EN 62305-2)

MANTENIMIENTO
- El mantenimiento deberá ser realizado solo por personal cualificado que se atenga a estas instrucciones y a las normas vigentes.
- Desconectar la tensión antes de proceder con el mantenimiento.
- Sustituir inmediatamente los esquemas de protección o eventuales partes, si están rotos o dañados.
- Durante el mantenimiento periódico, comprobar la integridad y el funcionamiento correcto del producto y, si están presentes, de las juntas
- Para la limpieza del aparato, no emplear detergentes abrasivos, disolventes o alcohol.
- El interruptor diferencial debe probarse con la tecla de prueba correspondiente al menos cada 6 meses. El registro que indica que la prueba ha sido correcta debe conservarse según las normas vigentes.
- Controlar periódicamente que las abrazaderas de los equipos estén correctamente apretadas; en caso de ausencia de normativas locales, el control debe realizarse al menos cada 6 meses.
- Controlar periódicamente que la conexión entre el conductor de tierra y las masas metálicas del equipamiento de la instalación sea correcta; en caso de ausencia de normativas locales, el control debe realizarse al menos cada 12 meses.
- Desplazar el equipo con los dispositivos de elevación adecuados.

LEYENDA DE SÍMBOLOS

	Aparatos de clase I. Conectar la tierra de protección
t_a ...°C	Máxima temperatura ambiente nominal
tmin ...°C	Mínima temperatura de funcionamiento
	Atención: Presencia de tensiones peligrosas. Retirar pantallas y/o casquetes con precaución
	Aparatos dotados de fusibles interiores
	Quitar la tensión antes de proceder con la operación
	Utilizar guantes de protección
	Perfil cortante
	Aparatos aptos solo para uso interior
	Utilizar gafas de protección
	Utilizar calzado de seguridad
	Utilizar casco de seguridad
	Utilizar máscara facial

ELIMINACIÓN
El símbolo del contenedor tachado, cuando se indica en el aparato o en el envase, indica que el producto, al final de su vida útil, se debe recoger separado de los demás residuos. Al final del uso, el usuario deberá encargarse de llevar el producto a un centro de recogida diferenciada adecuado o devolvérselo al revendedor con ocasión de la compra de un nuevo producto. En las tiendas con una superficie de venta de al menos 400 m^2, es posible entregar gratuitamente, sin obligación de compra, los productos que se deben eliminar con unas dimensiones inferiores a 25 cm. La recogida diferenciada adecuada para proceder posteriormente al reciclaje, al tratamiento y a la eliminación del aparato de manera compatible con el medio ambiente contribuye a evitar posibles efectos negativos en el medio ambiente y en la salud, y favorece la reutilización y/o el reciclaje de los materiales de los que se compone el aparato. Gewiss participa activamente en las operaciones que favorecen la reutilización, el reciclaje y la recuperación correctos de los aparatos eléctricos y electrónicos.

ET TEAVE JA ÜLDISED SOOVITUSED

- Toote ohutus on tagatud üksnes siis, kui järgitakse ohutus- ja kasutusalaseid juhiseid; seetõttu hoidke need käeulatuses. Tagage, et paigaldaja ja lõppkasutaja need juhised kätte saavad.
- Toodet tohib kasutada ainult ettenähtud otstarbeks. Kõik muud kasutusviisid loetakse sobimatuks ja/või ohtlikuks. Kui teil on kahtlusi, pidage nõu ettevõtte GEWISS SAT tehnilise toega.
- Tootja ei vastuta kahjude eest, mille on põhjustanud toote sobimatu või ebaõige kasutamine või selle omavoliline muutmine.
- Toodet ei tohi modifitseerida. Mis tahes modifitseerimine tühistab garantii ja toode võib muutuda ohtlikuks.
- Euroopa Liidu turul vastutab toote väljastamise eest:

GEWISS S.p.A. Via A. Volta, 1 - 24069 Cenate Sotto (BG) - Itaalia
Tel: + 39 035 946 111 - Faks: +39 035 946 270
E-post: qualitymarks@gewiss.com - veebisait: www.gewiss.com

PAIGALDUS
- Paigaldada tohivad ainult kvalifitseeritud töötajad, pidades kinni siin antud juhistest ja kehtivatest süsteemistandarditest.
- Veenduge, et toode sobib töökeskkonna tingimustega. Lisateavet saate Gewiss tehnilisest toest.
- Lahutage seade vooluvõrgust enne paigaldamist või sellel mis tahes töö tegemist.
- Veenduge, et seadme nimipinge ühtib vooluvõrgu pingega.
- Veenduge, et toiteahelas on sobiv kaitseseadis.
- Veenduge, et seadmete kanduritel on piisav kandevõime.
- Kasutage asjakohaste süsteemistandardite nõuetele vastavaid juhtmeid.
- Ärge paigaldage toodet otseste soojusallikate (nt ventilatsiooniavade) lähedusse.
- Vältige korrodeerivat keskkonda, mis võib mõjutada seadme õiget tööd.
- Signaalihäirete vältimiseks ärge paigaldage toodet metallvõrgu või seina lähedale, kui seal on ühendatud tooteid.
- Laadimisjaamadel on B-tüüpi rikkevoolukaitse, mistõttu peab eespool oleval liinil olema sama tüüpi rikkevoolukaitse.
- Laadimisjaam tuleb ühendada sobiva ühe- või kolmefaasilise juhtmega.
- Paigaldisele võimaliku kahjustuse vältimiseks peab projekteerija kontrollima, kas laadimisjaamast väljapoole tuleb paigaldada liigpingekaitsmed, sh vajadusel hindama elektrilöögiohtu vastavalt asjakohastele standarditele (nt IEC/EN 62305-2)

HOOLDUS
- Hooldustöid võivad teha ainult kvalifitseeritud töötajad, pidades kinni siin antud juhistest ja kehtivatest standarditest.
- Lahutage enne hooldustööde alustamist toitepinge ühendus.
- Asendage viivitamatult mis tahes katkised või kahjustatud kaitsekatted või osad.
- Kontrollige tavapäraste hooldustööde ajal, kas tooted (ja tihendid, kui need on olemas) on heas korras ja toimivad nõuetekohaselt
- Ärge kasutage seadme puhastamiseks abrasiivseid puhastusvahendeid, lahusteid ega alkoholi.
- Rikkevoolukaitset tuleb testnupu abil vähemalt iga 6 kuu tagant kontrollida. Märkige, et test sooritati vastavalt juhistele.
- Kontrollige aeg-ajalt, et seadme klemmid on õigesti suletud; Kui kohalikud määrused puuduvad, tuleb kontrollida vähemalt iga 6 kuu möödudes.
- Kontrollige aeg-ajalt maandusjuhi ja süsteemi metallpinna ühendust. Kui kohalikud määrused puuduvad, tuleb kontrollida vähemalt iga 12 kuu möödudes.
- Liigutage seadet sobiva tõsteseadme abil.

SÜMBOLITE SELGITUS

	Klass I seadmed. Tehke maandusühendus
t_a ...°C	Max nimi-keskkonnatemperatuur
tmin ...°C	Min töötemperatuur
	Tähelepanu: Ohtlik pinge. Eemaldage kaitsekatted ja/või korgid ettevaatlikult
	Sisemiste kaitsmetega seadmed
	Lahutage enne töö alustamist toide
	Kasutage kaitsekindaid
	Teravad ääred
	Ainult sisekasutuseks mõeldud seadmed
	Kasutage kaitseprille
	Kandke turvajalatseid
	Kandke kaitsekiivrit
	Kandke näomaski

JÄÄTMEKÄITLUS
Seadmel või pakendil olev läbikriipsutatud prügikonteineri märk näitab, et toodet ei tohi kasutusea lõppedes ära visata koos tavajäätmetega. Kasutaja peab viima jäätmekäitlusse antava toote sobivasse jäätmekogumispunkti või tagastama selle uue toote ostmisel jaemüüjale. Alla 25 cm mõõtmetega jäätmekäitlusse antavad tooted saab viia tasuta (ilma uue toote ostmise kohustuseta) jaemüügikohta, mille müügiala on vähemalt 400 m^2. Tõhus jäätmete liigiti kogumine kasutatud seadme keskkonnasõbralikuks kõrvaldamiseks või materjali uuesti ringlussevõtmiseks aitab vältida kahjulikku mõju keskkonnale ja inimeste tervisele ning toetab materjalide korduvkasutust ja/või ringlussevõttu. GEWISS osaleb aktiivselt projektides, millega toetatakse õiget vabanemist elektri- ja elektroonikaseadmetest ning nende taaskasutust või ringlussevõttu.

FI YLEISLUONTOISIA TIETOJA JA SUOSITUKSIA

- Tuotteen turvallisuus voidaan taata ainoastaan, jos turva- ja käyttöohjeita noudatetaan huolellisesti; tästä syystä ne on säilytettävä. Varmista, että sekä asentaja että loppukäyttäjä saavat nämä ohjeet.
- Tätä tuotetta saa käyttää ainoastaan siihen käyttötarkoitukseen, jota varten se on nimenomaisesti suunniteltu. Kaikkea muuta käyttöä on pidettävä vääränä ja/tai vaarallisena. Epävarmoissa tapauksissa on otettava yhteyttä GEWISSIN tekniseen tukeen.
- Valmistajaa ei voida pitää vastuullisena mahdollisista vahingoista, jotka ovat johtuneet käyttötarkoituksen vastaisesta tai virheellisestä käytöstä tai hankitun tuotteen muokkaamisesta.
- Tuotetta ei saa muokata. Mikä tahansa muokkaus johtaa takuun raukeamiseen ja saattaa tehdä tuotteesta vaarallisen.
- Tuotteen Euroopan unionin markkinoille saattamisesta vastaava taho on:

GEWISS S.p.A. Via A. Volta, 1 - 24069 Cenate Sotto (BG) - Italia
Puh.: + 39 035 946 111 - Faksi: +39 035 946 270
S-posti: qualitymarks@gewiss.com - Internet-sivusto: www.gewiss.com

ASENNUS
- Asennuksen saa suorittaa ainoastaan ammattitaitoinen henkilöstö, joka noudattaa näitä ohjeita sekä laitteistojen osalta noudatettavia määräyksiä.
- Varmista, että tuote soveltuu ympäristöolosuhteisiin, jossa sitä on tarkoitus käyttää. Ota yhteyttä GEWISSIN tekniseen tukeen lisätietojen saamiseksi.
- Katkaise virta ennen asentamiseen tai mihin tahansa muuhun laitteeseen tehtävään toimenpiteeseen ryhtymistä.
- Varmista, että laitteen nimellisjännite on yhteensopiva sähköverkon jännitteen kanssa.
- Varmista, että syöttöpiiri on varustettu asianmukaisella suojalaitteella.
- Varmista, että kannattimet, joihin tuotteet on asennettu, pystyvät kestämään niiden painon.
- Käytä kyseisiä laitteistoa koskevien määräysten mukaisia johtoja.
- Älä asenna tuotetta suorien lämmönlähteiden (esim. tuuletusaukkojen) läheisyyteen.
- Vältä syövyttäviä ympäristöjä, jotka saattavat vaikuttaa laitteen asianmukaiseen toimintaan.
- Vältä verkkoyhteydellä toimivien tuotteiden sijoittamista metalliverkkojen tai -seinien läheisyyteen, sillä ne saattavat häiritä signaalia.
- Koska latausasemat on varustettu B-tyyppisillä vikavirtasuojakytkimillä, on edeltävä linja myös suojattava samantyyppisillä vikavirtasuojakytkimillä.
- Latausaseman johdotus suoritetaan liittämällä yksi- tai kolmivaiheinen johto asianmukaisesti kaapelitiivisteeseen.
- Laitteiston vahingoittumisen ehkäisemiseksi projektin toteuttajan on tarkastettava, onko latausaseman ulkopuolelle järjestettävä ylijännitesuojia (SPD) suorittamalla tarpeen vaatiessa sähköiskuvaaran arviointi sovellettavien standardien mukaisesti (esimerkiksi IEC/EN 62305-2)

HUOLTO
- Huollon saa suorittaa ainoastaan ammattitaitoinen henkilöstö, joka noudattaa näitä ohjeita sekä niissä sovellettavia määräyksiä.
- Katkaise virta ennen huoltoon ryhtymistä.
- Vaihda rikkoutuneet tai vahingoittuneet suojakalvot tai muut osat välittömästi.
- Tarkasta määräaikaishuollon yhteydessä tuotteen ja mahdollisten tiivisteiden ehjyys sekä niiden asianmukainen toiminta
- Laitteen puhdistamiseen ei saa käyttää hankaavia puhdistusaineita, liuotteita tai spriitä.
- Vikavirtasuojakytkin on testattava kyseisestä testauspainikkeesta vähintään 6 kuukauden välein. Todiste hyväksytystä testituloksesta on säilytettävä voimassa olevien määräysten mukaisesti.
- Varmista säännöllisesti, että laitteiden riviliittimet on suljettu asianmukaisella tavalla; jos paikallisia määräyksiä ei ole, on tarkastus suoritettava vähintään 6 kuukauden välein.
- Suorita maattojohtimen ja laitteiston kuuluvan laitteen metallisten osien välisen liitännän tarkastus säännöllisesti; jos paikallisia määräyksiä ei ole, on tarkastus suoritettava vähintään 12 kuukauden välein.
- Siirrä laitetta tarkoitukseen sopivilla nostolaitteilla.

SYMBOLIEN SELITYKSET

	Luokan I laitteet. Kytke suojamaadoitus
t_a ...°C	Ympäristön suurin sallittu nimellislämpötila
tmin ...°C	Pienin sallittu toimintalämpötila
	Huomio: Vaarallinen jännite. Poista suojakuoret ja/tai kuvut varovaisesti
	Laitteet on varustettu sisäisillä sulakkeilla
	Katkaise virta ennen toimenpiteeseen ryhtymistä
	Käytä suojakäsineitä
	Terävä reuna
	Sisäkäyttöön soveltuvat laitteet
	Käytä suojalaseja
	Käytä turvajalkineita
	Käytä suojakypärää
	Käytä kasvosuojainta

HÄVITTÄMINEN
Laitteessa tai pakkauksessa esiintyvä yliviivatun roska-astian symboli tarkoittaa, että käyttöiän loputtua tuote on lajiteltava erikseen muista jätteistä. Käytön loputtua käyttäjän tulee huolehtia siitä, että tuote toimitetaan asianmukaiseen keräyspisteeseen tai toimitetaan jälleenmyyjälle uuden tuotteen hankkimisen yhteydessä. Myyntipinta-alaltaan vähintään 400 m^2:n kokoiseen jälleenmyyntiliikkeeseen on mahdollista jättää ilmaiseksi ulkomitoiltaan alle 25 senttimetrin kokoisia, hävitettäviä tuotteita ilman ostovelvoitetta. Asianmukaisesti suoritettu jätteiden erittely käytöstä poistetun laitteen kierrättämiseksi sekä sen käsittelemiseksi ympäristöä suojelevalla tavalla auttaa välttämään mahdollisia haitallisia ympäristö- ja terveysvaikutuksia sekä helpottaa laitteen raaka-ainemateriaalien uudelleenkäyttöä ja/tai kierrätystä. Gewiss osallistuu aktiivisesti sähköisten ja elektronisten laitteiden asianmukaiseen uudelleenkäyttöön, kierrätykseen ja keräämiseen tähtääviin toimintaan.

FR INFORMATIONS ET RECOMMANDATIONS GÉNÉRALES

- La sécurité du produit n'est garantie que par l'observation des instructions de sécurité et d'utilisation ; aussi, s'avère-t-il nécessaire de les conserver. S'assurer que ces instructions ont été fournies à l'installateur et à l'utilisateur final.
- Ce produit est uniquement destiné à l'usage pour lequel il a été expressément conçu. Toute autre utilisation est considérée comme impropre et/ou dangereuse. En cas de doute, contacter le service d'assistance technique SAT GEWISS.
- Le constructeur ne peut être tenu pour responsable des éventuels dommages découlant d'usages impropres, incorrects et d'altérations du produit acheté.
- Le produit ne doit pas être modifié. Toute modification invalide la garantie et peut rendre le produit dangereux.
- Le responsable de l'introduction du produit sur le marché de l'Union Européenne est :

GEWISS S.p.A. Via A. Volta, 1 - 24069 Cenate Sotto (BG) - Italie
Tél. : + 39 035 94 61 11 - Fax : +39 035 94 62 70
Poste électronique : qualitymarks@gewiss.com - Site : www.gewiss.com

INSTALLATION
- L'installation ne doit être exécutée que par un personnel qualifié qui doit observer scrupuleusement ces instructions et les normes sur les installations en vigueur.
- S'assurer que le produit est approprié aux conditions ambiantes dans lesquelles il doit fonctionner. Pour de plus amples informations, contacter le service d'assistance technique GEWISS.
- Couper la tension du réseau avant de procéder à l'installation ou à toute autre intervention sur l'appareil.
- S'assurer que la tension nominale de l'appareil est compatible avec la tension du réseau d'alimentation.
- S'assurer que le circuit d'alimentation est équipé d'un dispositif de protection approprié.
- S'assurer que les supports sur lesquels sont installés les produits peuvent soutenir le poids.
- Utiliser des câbles conformes aux prescriptions des normes sur les installations applicables.
- Ne pas installer le produit à proximité de sources directes de chaleur (par exemple, les bouches de ventilation).
- Éviter les ambiances corrosives pouvant influer sur le fonctionnement du dispositif.
- Éviter de positionner le produit connecté à proximité de grilles ou de parois métalliques afin d'éviter toute perturbation du signal.
- Puisque les stations de recharge sont équipées de protections différentielles de type B, il faudra prévoir une protection de la ligne en amont avec des différentiels de même type.
- Le câblage de la station de recharge est réalisé en raccordant un câble monophasé ou triphasé inséré dans le passage de câbles correspondant.
- Afin d'éviter tout dommage éventuel à l'installation, le concepteur doit vérifier la nécessité de prévoir des parafoudres de surtension (SPD) à l'extérieur de la station de recharge en effectuant, le cas échéant, une évaluation des risques de fulguration conformément aux normes applicables (notamment CEI/EN 62305-2)

ENTRETIEN
- L'entretien doit être exécuté par un personnel qualifié qui devra observer scrupuleusement ces instructions et les normes en vigueur.
- Couper la tension du réseau avant d'exécuter l'entretien.
- Remplacer immédiatement les pièces ou les écrans de protection cassés ou détériorés.
- Lors de l'entretien périodique, vérifier l'état et le fonctionnement du produit, ainsi que des joints
- Pour le nettoyage de l'appareil, ne pas employer de détergents abrasifs, de solvants ou de l'alcool.
- L'interrupteur différentiel doit être contrôlé à l'aide du bouton-poussoir de test tous les 6 mois. L'enregistrement du test exécuté doit être effectué conformément aux normes en vigueur.
- Exécuter périodiquement le contrôle de la fermeture des bornes des appareils ; en l'absence de réglementations locales, le contrôle devra être effectué tous les 6 mois.
- Exécuter périodiquement un contrôle du raccordement entre le conducteur de terre et les masses métalliques des appareils ; en l'absence de réglementations locales, le contrôle devra être effectué tous les 12 mois.
- Déplacer les appareils à l'aide de moyens de levage appropriés.

LÉGENDE DES SYMBOLES

	Appareils en classe I. Raccorder la terre de protection
t_a ...°C	Température ambiante nominale maximale
tmin ...°C	Température de fonctionnement minimale
	Attention : Présence de tensions dangereuses. Retirer les écrans et/ou les calottes avec prudence
	Appareils munis de fusibles internes
	Couper la tension avant de procéder à l'opération
	Porter des gants de protection
	Profil coupant
	Appareils uniquement adaptés à un usage intérieur
	Porter des lunettes de protection
	Porter des chaussures de sécurité
	Porter un casque de sécurité
	Porter un masque facial

ÉLIMINATION
Le symbole de la poubelle barrée, là où il est reporté sur l'appareil ou l'emballage, indique que le produit en fin de vie doit être collecté séparément des autres déchets. Au terme de la durée de vie du produit, l'utilisateur devra se charger de le remettre à un centre de collecte différenciée ou bien au revendeur lors de l'achat d'un nouveau produit. Il sera possible de remettre gratuitement, sans obligation d'achat, les produits à éliminer de dimensions inférieures à 25 cm aux revendeurs dont la surface de vente est d'au moins 400 m^2. La collecte différenciée et l'envoi successif de l'appareil en fin de vie au recyclage, au traitement et à l'élimination compatible avec l'environnement contribue à éviter les effets négatifs sur l'environnement et sur la santé et favorise le réemploi et/ou le recyclage des matières de l'appareil. Gewiss participe activement aux opérations favorisant le réemploi, le recyclage et la récupération des appareils électriques et électroniques.

GA EOLAS AGUS MOLTAÍ GINEARÁLTA

- Ní féidir sábháilteacht an táirge a dheimhniú ach amháin má chloítear leis na treoracha sabháilteachta agus úsáide; dá bhrí sin, coinnigh in aice láimhe iad. Bí cinnte go bhfaigheann an suiteálaí agus an t-úsáideoir deiridh na treoracha seo.
- Ní ceart an táirge seo a úsáid ach amháin chun na críche dar dearadh é. Meastar míchuí agus/nó dainséarach aon úsáid eile. Má tá amhras ar bith ort, déan teagmháil le seirbhís tacaíochta teicniúla GEWISS SAT.
- Ní féidir leis an déantúsóir a bheith faoi dhliteanas i gcás go n-úsáidtear an táirge go míchuí nó go mícheart nó i gcás go gcuirtear isteach air.
- Ná déantar an táirge seo a mhodhnú. Déanfaidh modhnú ar bith an barántа a chealú agus tharlódh go mbeadh an táirge dainséarach dá dheascadh.
- Luíonn freagracht um an táirge seo a eisiúint ar mhargadh an Aontais Eorpaigh le:

GEWISS S.p.A. Via A. Volta, 1 - 24069 Cenate Sotto (BG) - An Iodáil
Teil.: + 39 035 946 111 - Facs: +39 035 946 270
Ríomhphost: qualitymarks@gewiss.com - Suíomh gréasáin: www.gewiss.com

SUITEÁIL
- Is ag daoine cáilithe amháin is cóir suiteáil a dhéanamh, de réir na dtreoracha seo agus faoi na caighdeáin chórais atá i bhfeidhm.
- Bí cinnte go bhfuil an táirge oiriúnach do na dálaí timpeallachta ina mbeidh sé ag oibriú. Um breis eolais, déan teagmháil le seirbhís tacaíochta teicniúla Gewiss.
- Dícheangail an voltas príomhlínte sula ndéantar an gaireas a shuiteáil nó sula ndéantar aon obair air.
- Bí cinnte go bhfuil voltas rátaithe an ghairis comhoiriúnach leis an voltas príomhlínte.
- Bí cinnte go bhfuil an ciorcad soláthair cumhachta feistithe le gléas cosanta oiriúnach.
- Bí cinnte go bhfuil na tacaí a ghreamaíonn na gairis ábalta an meáchan a sheasamh.
- Úsáid cáblaí a chloíonn le rialacháin na gcaighdeán infheidhmithe córais.
- Ná suiteáil an táirge i gcóngar foinsí díreacha teasa (m.sh. gaothairí aeir).
- Seachain timpeallachtaí creimneacha a d'fhéadfadh cur isteach ar fheidhmiú ceart an ghairis.
- Ná lonnaigh an táirge gar do líontáin ná ballaí miotail má tá táirgí nasctha leis, chun nach gcruthófaí coinníollacha corraíola comhartha.
- Tá na stáisiúin luchtaithe feistithe le cosaint srutha iarmharaigh de chineál B, mar sin ní mór go mbeadh an líne uas-sruthaithe faoi chosaint ag an gcineál céanna cosanta srutha iarmharaigh.
- Déantar an stáisiún luchtaithe a shreangú trí chábla aon phas nó trí phas a cheangal i gceart le nascóir oiriúnach cábla.
- Chun aon damáiste a d'fhéadfadh tarlú don bhfearas a sheachaint, ní mór don dearthóir seiceáil cibé acu an gá gléasanna cosanta ar bhorradh (SPDanna) a shuiteáil taobh amuigh den stáisiún luchtaithe nó nach gá, agus measúnacht a dhéanamh lena linn sin - más gá - ar an mbaol leictreaghortaithe de réir na gCaighdeán ábhartha (m.sh. IEC/EN 62305-2)

COTHABHÁIL
- Is ag daoine cáilithe amháin is cóir cothabháil a bheith déanta, de réir na dtreoracha seo agus na gcaighdeán atá i bhfeidhm.
- Dícheangail an voltas príomhlíonra sula ndéantar aon obair chothabhála.
- Athsholáthair na sciatha cosanta nó aon pháirt atá briste nó a bhfuil damáiste déanta di láithreach.
- Le linn obair rialta chothabhála, féach an bhfuil an táirge (agus na gaiscéid séalaithe, más ann dóibh) i ndea-chaoi agus ag obriú go maith
- Chun an gaireas a ghlanadh, ná bain úsáid as glantaigh scríobacha, tuaslagóirí ná alcól.
- Ní mór an scoradán ciorcaid srutha iarmharaigh a thástáil leis an gcnaipe tástála uair gach sé mhí ar a laghad. Déan taifead gur tugadh faoin tástáil ar bhealach ceart de réir na rialacha reatha.
- Féach go tráthrialta an bhfuil teirminéil an trealaimh dúnta; mura bhfuil ann do rialacháin áitiúla, ní mór é seo a dhéanamh gach sé mhí ar a laghad.
- Féach go tráthrialta an bhfuil nasc ceart ann idir an seoltóir talmhaithe agus mais mhiotail threalamh an chórais; mura bhfuil ann do rialacháin áitiúla, ní mór é seo a dhéanamh gach 12 mhí ar a laghad.
- Bog an trealamh le gairis ardaithe oiriúnacha.

MÍNIÚ SIOMBAILÍ

	Gairis de Chineál I. Déan an talamhchónasc cosanta
t_a ...°C	Uasteocht chomhthimpeallach rátaithe
tmin ...°C	Íosteocht oibriúcháin
	Aire: leibhéil dainséaracha voltais. Bí cúramach nuair atá na sciatha agus/nó caipíní á mbaint
	Gairis ina bhfuil fiúsanna inmheánacha
	Dícheangail an soláthar voltais sula ndéantar an obair
	Bain úsáid as láimhíní cosanta
	Imeall géar
	Gairis oiriúnach d'úsáid taobh amuigh
	Úsáid spéaclaí cosanta
	Caith coisbheart sábháilteachta
	Caith clogad sábháilteachta
	Úsáid masc aghaidhe

DIÚSCAIRT
Sa chás go bhfuil sé feistithe den trealamh nó den phacáiste, tugann comhartha an ghabhdáin dramhaíola ar a bhfuil comhartha coisctha le fios gur gá an táirge a dheighilt ó dhramhaíl eile nuair atá deireadh lena úsáid d'fhonn é a dhiúscairt. Caithfidh an t-úsáideoir an táirge caite a thabhairt chuig ionad ina ndéantar sórtáil bruscair, nó é a chur ar ais chuig an díoltóir nuair atá táirge nua á cheannach. Is féidir táirgí atá le diúscairt a sheoladh saor in aisce (gan iallach táirge nua a cheannach) chuig díoltóirí a bhfuil láthair díola 400 m^2 acu, más lú iad ná 25cm. Is cuidiú é bailiúchán éifeachtúil sórtála bruscair um dhiúscairt gaireas ar bhealach atá neamhdhíobhálach don timpeallacht, nó a athchúrsáil ina dhiaidh sin, le droch-thionchair fhéideartha ar an timpeallacht agus ar shláinte daoine a sheachaint, agus spreagann sé athúsáid agus/nó athchúrsáil na n-ábhar tógála. Glacann GEWISS páirt ghníomhach in oibríochtaí a thacaíonn le tarrtháil cheart agus athúsáid nó athchúrsáil trealaimh leictrigh agus leictreonaigh.

HR INFORMACIJE I OPĆE PREPORUKE

- Sigurnost uređaja jamči se samo uz razumijevanje uputa za sigurnost i uporabu; stoga ih je potrebno sačuvati. Osigurajte da ove upute dobiju instalater i krajnji korisnik.
- Ovaj proizvod treba koristiti samo za one svrhe za koje je izričito namijenjen. Svaka druga uporaba smatra se nepravilnom i/ili opasnom. U slučaju sumnje obratite se SAT Servisu za tehničku podršku GEWISS.
- Proizvođač se ne smatra odgovornim za eventualne štete zbog nepravilnog i pogrešnog korištenja te neovlaštenih izmjena proizvoda.
- Na proizvodu se ne smiju vršiti nikakve izmjene. Bilo kakva izmjena poništava jamstvo i može učiniti proizvod opasnim.
- Odgovoran za stavljanje proizvoda na tržište Europske unije je:

GEWISS S.p.A. Via A. Volta, 1 - 24069 Cenate Sotto (BG) - Italy
Tel.: + 39 035 946 111 - Fax: +39 035 946 270
E-mail: qualitymarks@gewiss.com - Website: www.gewiss.com

INSTALACIJA
- Postavljanje smije izvršiti samo kvalificirano osoblje koje se pridržava ovih uputa i važećih propisa o instalacijama.
- Uvjerite se da je proizvod prikladan uvjetima okoline u kojoj mora raditi. Za više detalja obratite se Servisu za tehničku podršku GEWISS.
- Isključite mrežni napon prije postavljanja ili vršenja bilo kojeg drugog zahvata na uređaju.
- Uvjerite se da je nazivni napon uređaja kompatibilan s naponom mrežnog napajanja.
- Uvjerite se da krug napajanja ima odgovarajući zaštitni uređaj.
- Uvjerite se da držači mogu podnijeti težinu proizvoda koji su na njima postavljeni.
- Rabite kabele sukladne propisima primjenjivih normi za instalacije.
- Proizvod nemojte postavljati blizu izvora izravne topline (npr. ventilacijski otvori).
- Izbjegavajte korozivne okoline koje mogu utjecati na ispravan rad uređaja.
- U slučaju povezanih proizvoda izbjegavajte namještanje blizu metalnih mreža ili zidova da ne bi dolazilo do pojava ometanja signala.
- Budući da stanice za punjenje imaju diferencijalnu zaštitu tipa B, treba predvidjeti zaštitu linije uzvodno, i to diferencijalima istog tipa.
- Kabliranje stanice za punjenje vrši se spajanjem jednofaznog ili trofaznog kabela koji je na odgovarajući način uvučen u prikladnu kabelsku uvodnicu.
- Kako bi se izbjegla moguća oštećenja instalacije, električar mora provjeriti treba li s vanjske strane postaja za punjenje postaviti odvodnike napona (SPD) te procijeniti, tamo gdje je to potrebno, opasnost od električnog udara sukladno pripadajućim normama (npr. IEC/EN 62305-2)

ODRŽAVANJE
- Održavanje smije vršiti samo kvalificirano osoblje koje se pridržava ovih uputa i važećih propisa.
- Isključite mrežni napon prije nego što se prihvatite održavanja.
- Odmah zamijenite zaštitne ekrane ili eventualne dijelove koji su se razbili ili oštetili.
- Tijekom periodičnog održavanja provjerite je li proizvod cjelovit i radi li ispravno, kao i brtve - ako ih ima
- Uređaj nemojte čistiti abrazivnim sredstvima za čišćenje, otapalima ili alkoholom.
- Diferencijalni prekidač treba ispitati putem odgovarajuće tipke za izvođenje testa najmanje svakih 6 mjeseci. Zapis o uspješno izvršenom testu treba čuvati prema važećim pravilima.
- Periodično kontrolirajte zatvaraju li se spojnice na uređajima pravilno; u nedostatku lokalnih propisa ovu kontrolu treba obavljati najmanje svakih 6 mjeseci.
- Periodično kontrolirajte jesu li metalne mase uređaja u sustavu pravilno spojene na uzemljenje; u nedostatku lokalnih propisa ovu kontrolu treba obavljati najmanje svakih 12 mjeseci.
- Uređaj premještajte pomoću odgovarajućih naprava za podizanje.

TUMAČ SIMBOLA

	Uređaji klase I. Spojite zaštitno uzemljenje
t_a ...°C	Maksimalna nazivna okolna temperatura
tmin ...°C	Minimalna operativna temperatura
	Pažnja: opasnost od visokog napona. Oprezno skidati ekrane i/ili pokrove
	Uređaji s unutarnjim osiguračima
	Isključiti napon prije obavljanja radnje
	Nositi zaštitne rukavice
	Oštar predmet
	Uređaji pogodni za unutarnju uporabu
	Nositi zaštitne naočale
	Nositi zaštitnu obuću
	Nositi zaštitnu kacigu
	Nositi štitnik za oči i lice

ODLAGANJE
Znak prekrižene kante za smeće, kada je postavljen na opremu ili pakiranje, označava da se proizvod za odlaganje mora odvojiti od ostalog otpada na kraju svog životnog vijeka. Po završetku uporabe korisnik se mora pobrinuti za odlaganje proizvoda u odgovarajuće reciklažno dvorište ili vraćanje prodavaču prilikom kupnje novog proizvoda. Prodavačima koji raspolažu površinom od najmanje 400 m^2 prodajnog prostora moguće je besplatno - bez obveze kupnje - predati proizvode dimenzija manjih od 25 cm koje se odlaže. Odgovarajuće zbrinjavanje otpisane opreme za recikliranje, oporabu i ekološki prihvatljivo odlaganje pridonosi u sprječavanju mogućih negativnih utjecaja na okoliš i zdravlje i promiče ponovnu upotrebu i/ili recikliranje materijala za izradu opreme. Tvrtka GEWISS aktivno sudjeluje u aktivnostima koje promiču ispravnu ponovnu uporabu, recikliranje i oporabu električne i elektroničke opreme.

HU ÁLTALÁNOS INFORMÁCIÓK ÉS AJÁNLÁSOK

- A termék biztonságát csak a használati és biztonsági utasítások betartása garantálja; ezért mindenképpen őrizze meg. Győződjön meg arról, hogy ezeket az utasításokat megkapja a termék végfelhasználója, illetve az, aki felszereli a terméket.
- Ezt a terméket csak arra szabad használni, amire kifejezetten tervezték. Minden más használat veszélyes és/vagy helytelen. Kétség esetén lépjen kapcsolatba a GEWISS műszaki ügyfélszolgálatával.
- A gyártó nem felel a vásárolt termék megváltoztatásából, hibás vagy helytelen használatából eredő esetleges károkért.
– A terméket nem szabad módosítani. Minden módosítás semmissé teszi a garanciát, és veszélyessé válhat a termék.
- A terméknek az Európai Unió piacára történő bocsátásáért felel:

GEWISS S.p.A. Via A. Volta, 1 - 24069 Cenate Sotto (BG) - Italy
Tel.: + 39 035 946 111 - Fax: +39 035 946 270
E-mail: qualitymarks@gewiss.com - Website: www.gewiss.com

BESZERELÉS
- A beszerelést csak szakember végezheti, aki betartja ezeket az utasításokat és a készülékkel kapcsolatos hatályos előírásokat.
- Győződjön meg arról, hogy a termék megfelel azon környezeti körülményeknek, amelyben használni kívánja. Lépjen kapcsolatba a GEWISS műszaki ügyfélszolgálatával az ezzel kapcsolatos részletes információkért.
- Áramtalanítson, mielőtt beszereli, vagy bármilyen egyéb műveletbe kezd a készülékkel.
- Győződjön meg arról, hogy a készülék nominális feszültsége megfelel az áramellátás feszültségének.
- Győződjön meg arról, hogy a betápláló kört ellátták megfelelő védőberendezéssel.
- Győződjön meg arról, hogy a tartók, melyekre a termékeket rögzíti, meg tudják tartani súlyukat.
- A vonatkozó rendszerszabványokhoz kapcsolódó előírásoknak megfelelő kábeleket használjon.
- Ne szerelje a terméket közvetlen hőforrás közelébe (pl. ventilációs nyílások).
- Kerülje a maró környezetet, amely befolyásolhatja az eszköz helyes működését.
- A jel zavarásának elkerülése érdekében kerülje a csatlakoztatott termékek esetén a fémháló vagy fémfal közelében való elhelyezést.
- Mivel a töltőállomások B típusú differenciálvédelemmel vannak felszerelve, biztosítani kell az előtte lévő gépsor védelmét is azonos típusú differenciálvédelemmel.
- A töltőállomás úgy van kábelezve, hogy egyfázisú vagy háromfázisú kábellel van csatlakoztatva behúzva a megfelelő kábeltömszelencébe.
- A felállításból keletkező károk elkerülésére a tervezőnek ellenőriznie kell, hogy szükséges-e túlfeszültség-védelmi eszközök (SPD-k) felszerelése a töltőállomáson kívülre, a vonatkozó szabványok alapján (pl. IEC/EN 62305-2)Q2 szükséges esetén felbecsülve a villámcsapás kockázatát.

KARBANTARTÁS
- A karbantartást csak szakember végezheti, aki betartja ezeket az utasításokat és a hatályos előírásokat.
- A karbantartás megkezdése előtt kapcsolja le a hálózati feszültséget.
- Azonnal cserélje ki a sérült vagy törött védő árnyékolást vagy alkatrészeket.
- A rendszeres karbantartás során ellenőrizze a termék helyes működését és épségét, és a tömítéseket, ha vannak
- A készülék tisztításához ne használjon dörzshatású tisztítószereket, oldószereket vagy alkoholt.
- A differenciálkapcsolót legalább 6 havonta meg kell vizsgálni a megfelelő tesztgombbal. A sikeres tesztet nyilvántartását a hatályos szabályoknak megfelelően kell megőrizni.
- Rendszeresen ellenőrizze a berendezés csatlakozóinak megfelelő zárását; helyi előírások hiányában az ellenőrzést legalább hathavonta el kell végezni.
- Rendszeresen ellenőrizze a földvezeték és a rendszerberendezés fémtömegei közötti helyes kapcsolatot; helyi előírások hiányában az ellenőrzést legalább 12 havonta el kell végezni.
- Mozgassa a készüléket megfelelő emelőeszközökkel.

JELZÉSEK MAGYARÁZATA

	I. osztályú készülékek. Csatlakoztassa a védőföldelést
t_a ...°C	Maximális nominális környezeti hőmérséklet
tmin ...°C	Minimális üzemelési hőmérséklet
	Figyelem: Veszélyes feszültség. A burkolatokat és/vagy burákat óvatosan vegye le
	Belső biztosítékokkal felszerelt készülékek
	Áramtalanítsa, mielőtt folytatja a műveletet
	Használjon védőkesztyűt
	Vágó profil
	Csak beltéri használatra alkalmas készülékek
	Használjon védőszemüveget
	Használjon biztonsági lábbelit
	Használjon védősisakot
	Használjon arcvédő maszkot

ÁRTALMATLANÍTÁS
Ha fel van tüntetve a berendezésen vagy a csomagoláson, az áthúzott hulladékgyűjtő azt jelzi, hogy a terméket elkülönítve kell gyűjteni az élettartama végén. Mikor már nem használják, a felhasználó feladata, hogy a terméket eljuttassa a megfelelő, szelektív hulladékgyűjtőbe, vagy visszaadja a viszonteladónak, amikor egy új terméket megvásárol. A legalább 400 m^2 értékesítési területű viszonteladóknál ingyen leadhatóak, vásárlási kötelezettség nélkül, a 25 cm-nél kisebb méretű, ártalmatlanítandó termékek. Az üzemen kívül helyezett berendezés megfelelő eltávolítása újrahasznosításhoz, kezeléshez és környezetbarát eltávolításhoz hozzájárul a környezetre és az egészségre gyakorolt negatív hatások csökkentéséhez, és elősegíti a berendezés anyagainak újrafelhasználását és/vagy újrahasznosítását. A GEWISS aktívan részt vesz azokban a műveletekben, melyek az elektromos és elektronikus berendezések helyes begyűjtését, újrahasznosítását, és hasznosítását segítik elő.

KK АҚПАРАТ ЖӘНЕ ЖАЛПЫ ҰСЫНЫСТАР

- Өнімнің қауіпсіздігіне қауіпсіздік пен пайдалану нұсқаулары сақталған жағдайда ғана кепілдік беріледі; сондықтан оларды әрдайым жақын жерде ұстаңыз. Айтылған нұсқауларды орнатушы маманнан немесе сатушыдан міндетті түрде алыңыз.
- Бұл өнім тек арнайы мақсатқа сәйкес пайдаланылуы қажет. Пайдаланудың кез-келген басқа түрі дұрыс емес және / немесе қауіпті деп саналуы керек. Кез келген мәселе туындаған жағдайда, GEWISS SAT техникалық қолдау көрсету қызметіне хабарласыңыз.
- Егер өнім тиісті түрде немесе дұрыс пайдаланылмаса немесе өзгертілсе, өндіруші соған сәйкес туындаған кез келген зақымға жауапты болмайды.
- Өнімді өзгертуге болмайды. Кез келген өзгеріс кепілдікті жарамсыз етіп, өнімді қауіпті етуі мүмкін.
- Еуропалық Қауымдастық нарығына өнімді шығару жауапкершілігіне жауапты:

GEWISS S.p.A. Via A. Volta, 1 - 24069 Cenate Sotto (BG) - Италия
Тел.: + 39 035 946 111 - Факс: +39 035 946 270
Электрондық пошта: qualitymarks@gewiss.com - Веб-сайт: www.gewiss.com

ОРНАТУ
- Орнату жұмысы осы нұсқауларға және жүйе стандарттарына сәйкес білікті мамандар орындалуы керек.
- Өнімнің жұмыс істейтін орта жағдайларына үйлесімді екендігін тексеріңіз. Қосымша ақпарат үшін Gewiss техникалық қолдау көрсету қызметіне хабарласыңыз.
- Құрылғыны орнату немесе жұмысты орындау алдында желі кернеуін ажыратыңыз.
- Құрылғының номинал кернеуі желі кернеуімен үйлесімді екендігін тексеріңіз.
- Қуат көзі тізбегі үйлесімді қорғаныс құрылғысымен жабдықталғанын тексеріңіз.
- Құрылғыларды ұстайтын тіректердің олардың салмағын ұстай алатынына көз жеткізіңіз.
- Қолданыстағы жүйелік стандарттар ережелеріне сәйкес келетін кабельдерді қолданыңыз.
- Өнімді тікелей жылу көздерінің жанына орнатпаңыз (мысалы, желдеткіштер).
- Құрылғының дұрыс жұмыс істеуіне әсер етуі мүмкін агрессивті орталардан аулақ болыңыз.
- Сигналдың бұзылуына жол бермес үшін, өнімді қосулы металл бұйымдар немесе қабырғаларға жақын қоймаңыз.
- Қуаттау станциялары B типті қалдық ток қорғанысымен жабдықталған, сондықтан жоғары ағатын желі де сол типті қалдық ток қорғанысымен қорғалуы керек.
- Қуаттау станциясы бір фазалы немесе үш фазалы кабельдің сәйкес кабель кірмесіне дұрыс жалғануы арқылы қосылады.
- Орнатылымда болуы мүмкін зақымдардың алдын алу үшін дизайнер зарядтау станциясының сыртында электр тогының соғуынан қорғайтын құрылғылардың (SPD-ЭСҚ) орнатылатындығын тексеріп, қажет болған жағдайда тиісті стандарттарға сәйкес электр тогының соғу қаупін бағалау керек (мысалы, IEC / EN 62305-2)

ТЕХНИКАЛЫҚ ҚЫЗМЕТ
- Техникалық қызмет осы нұсқауларға және стандарттарға сәйкес білікті мамандар орындалуы керек.
- Кез келген күтім көрсету жұмысын жасамас бұрын оны розеткадан ажыратыңыз.
- Қорғаныс қалқандарын немесе сынған не зақымдалған бөлшектерді дереу ауыстырыңыз.
- Жүйелі техникалық қызмет барысында берілген өнімнің (жабу бекіту төсемдерінің, бар болса) жақсы және жұмыс күйінде екендігіне көз жеткізіңіз
- Құрылғыны тазалау үшін абразивті тазартқыштар, еріткіштер немесе спирт пайдаланбаңыз.
- Қалдық токтың автоматты ажыратқышы кем дегенде 6 айда бір рет сынау батырмасы арқылы тексерілуі қажет. Сынақтың қолданыстағы ережелерге сәйкес дұрыс жүргізілгенін жазып қойыңыз.
- Клемма жабдықтарының дұрыс жабылғанын ара-тұра тексеріп тұрыңыз; жергілікті ережелерге қарсы келмесе, бұл процедура кем дегенде 6 айда бір рет орындалып тұруы қажет.
- Жерге тұйықтағыш пен жүйе жабдығы металлының массасы арасындағы байланыстың дұрыс екендігін ара-тұра тексеріп тұрыңыз; жергілікті ережелерге қарсы келмесе, бұл процедура кем дегенде 12 айда бір рет орындалып тұруы қажет.
- Жабдықты қолайлы көтергіш құрылғылармен жылжытыңыз.

ТАҢБА ПЕРНЕСІ

	І класындағы құрылғылар. Қорғаныш мақсатында жерге тұйықтаңыз
t_a ...°C	Қоршаған ортаның максималды номинал температурасы
tmin ...°C	Минималды жұмыс температурасы
	Назар аударыңыз: қауіпті кернеу деңгейлері. Қорғаныш қалқандарын және/немесе қақпақтарды мұқият алып тастаңыз
	Ішкі сақтандырғыштармен бекітілген құрылғылар
	Операцияны орындау алдында кернеу көзін ажыратыңыз
	Қорғаныс қолғаптарын пайдаланыңыз
	Шеті өткір
	Тек іште пайдалануға болатын құрылғылар
	Қорғаныш көзілдіріктерін пайдаланыңыз
	Қорғаныш аяқ киімін пайдаланыңыз
	Қорғаныш шлемін пайдаланыңыз
	Бет маскасын пайдаланыңыз

ҚОҚЫСҚА ТАСТАУ
Құрылғыда немесе оның қорабында көрсетілген айқас сызықты қоқыс жәшігінің суреті осы құрылғының пайдалану мерзімі аяқталған кезде оны басқа қоқыстардан бөлек, арнайы орынға тастау керектігін білдіреді. Пайдаланушы тозған өнімді сұрыпталған қалдық орталығына тастауы керек немесе жаңа біреуін сатып алғанда оны бөлшектеп сатушыға қайтаруы керек. Тасталатын өнімдердің өлшемі 25 см-ден кіші болса, оларды сату аймағы кемінде 400 m^2 құрайтын бөлшек саудада сатушыларына тегін (ешбір жаңа сатып алу міндеттемесінсіз) жіберуге болады. Пайдаланылған құрылғыны экологиялық тұрғыда қауіпсіз жолмен қоқысқа тастау және оны әрі қарай кәдеге жарату үшін сұрыпталған қалдықтарды тиімді жинау арқылы қоршаған орта мен адам өміріне төнуі мүмкін қауіптің алдын алуға, сондай-ақ құрылыс материалдарын қайта пайдалануға және/немесе қайта өңдеуге мүмкіндік туады. GEWISS ұйымы электрлік және электрондық жабдықты дұрыс сақтауға және қайта пайдалануға немесе қайта өңдеуге көмектесетін жұмыстарды белсенді түрде қолға алуда.

JOINON
I-ON
I-ON WALL

IT INFORMAZIONI E RACCOMANDAZIONI GENERALI
AR معلومات ونصائح عامة
BE ІНФАРМАЦЫЯ І АГУЛЬНЫЯ РЭКАМЕНДАЦЫІ
BG ИНФОРМАЦИЯ И ОБЩИ ПРЕПОРЪКИ
CS INFORMACE A OBECNÁ DOPORUČENÍ
DA GENERELLE OPLYSNINGER OG ANBEFALINGER
DE INFORMATIONEN UND ALLGEMEINE EMPFEHLUNGEN
EL ΠΛΗΡΟΦΟΡΙΕΣ ΚΑΙ ΓΕΝΙΚΕΣ ΣΥΣΤΑΣΕΙΣ
EN INFORMATION AND GENERAL RECOMMENDATIONS
ES INFORMACIÓN Y RECOMENDACIONES GENERALES
ET TEAVE JA ÜLDISED SOOVITUSED
FI YLEISLUONTOISIA TIETOJA JA SUOSITUKSIA
FR INFORMATIONS ET RECOMMANDATIONS GÉNÉRALES
GA EOLAS AGUS MOLTAÍ GINEARÁLTA
HR INFORMACIJE I OPĆENITE PREPORUKE
HU ÁLTALÁNOS INFORMÁCIÓK ÉS AJÁNLÁSOK
KK АҚПАРАТ ЖӘНЕ ЖАЛПЫ ҰСЫНЫСТАР
LT INFORMACIJA IR BENDROSIOS REKOMENDACIJOS
LV INFORMĀCIJA UN VISPĀRĪGIE IETEIKUMI
MT INFOROMAZZJONI U RAKKOMANDAZZJONIJIET ĠENERALI
NL ALGEMENE INFORMATIE EN AANBEVELINGEN
NO INFORMASJON OG GENERELLE ANBEFALINGER
PL OGÓLNE INFORMACJE I ZALECENIA
PT INFORMAÇÕES E RECOMENDAÇÕES GERAIS
RO INFORMAȚII ȘI RECOMANDĂRI GENERALE
RU ОБЩИЕ СВЕДЕНИЯ И РЕКОМЕНДАЦИИ
SK INFORMÁCIE A VŠEOBECNÉ ODPORÚČANIA
SL INFORMACIJE IN SPLOŠNA PRIPOROČILA
SV INFORMATION OCH ALLMÄNNA REKOMMENDATIONER
TR BİLGİLER VE GENEL TAVSİYELER
ZH 信息与一般建议

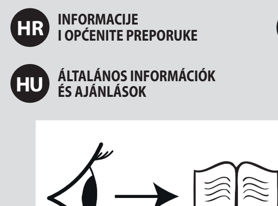

+39 035 946 111
8.30-12.30
14.00-18.00
lunedì ÷ venerdì
monday ÷ friday
+39 035 946 260
24 h
sat@gewiss.com
www.gewiss.com

GEWISS S.p.A.
Via A. Volta, 1 - 24069 Cenate Sotto (BG) - Italy
Tel.: + 39 035 946 111 - Fax: +39 035 946 270
qualitymarks@gewiss.com - www.gewiss.com

IEC 61439-7 AEVCS

LT INFORMACIJA IR BENDROSIOS REKOMENDACIJOS

- Įrenginio saugumas garantuojamas tik tuo atveju, jei laikomasi įrenginio saugos ir naudojimo instrukcijų; laikykite jas po ranka. Pasirūpinkite, kad šias instrukcijas gautų montuotojas ir galutinis naudotojas.
- Įrenginys yra skirtas naudoti tik pagal paskirtį, kuriai jis buvo suprojektuotas. Bet koks kitoks jo naudojimas yra laikomas netinkamu ir / arba pavojingu. Jei abejojate, susisiekite su „GEWISS SAT" techninio palaikymo tarnyba.
- Gamintojas neatsako už žalą, jei įrenginys buvo naudotas netinkamai, neteisingai arba buvo modifikuotas.
- Draudžiama modifikuoti įrenginį. Dėl bet kokių atliktų modifikacijų nustoja galioti garantija ir įrenginys gali kelti pavojų.
- Už įrenginio išleidimą Europos Sąjungos rinkoje atsako:

GEWISS S.p.A. Via A. Volta, 1 - 24069 Cenate Sotto (BG) - Italija
Tel.: + 39 035 946 111 - Faksas: +39 035 946 270
El. paštas: qualitymarks@gewiss.com - Svetainė: www.gewiss.com

MONTAVIMAS

- Montavimo darbus privalo atlikti tik kvalifikuotas personalas pagal šias instrukcijas ir galiojančius sistemos standartus.
- Įsitikinkite, kad įrenginys tinkamas naudoti aplinkoje, kurioje jis bus eksploatuojamas. Daugiau informacijos teiraukitės „Gewiss" techninės priežiūros tarnybos.
- Montuodami įrenginį arba prieš atlikdami su juo bet kokius darbus, atjunkite jį nuo elektros tinklo.
- Įsitikinkite, kad įrenginio nominali įtampa suderinama su elektros tinklo įtampa.
- Įsitikinkite, kad elektros grandinė turi atitinkamą apsauginį prietaisą.
- Įsitikinkite, kad atramos, kurios laiko prietaisus, yra pajėgios atlaikyti jų svorį.
- Naudokite taikytinų sistemos standartų reikalavimus atitinkančius kabelius.
- Neįrenkite įrenginio prie tiesioginės šilumos šaltinių (pvz., prie ventiliacijos angų).
- Venkite koroziją sukeliančios aplinkos, kuri gali turėti įtakos tinkamam įrenginio veikimui.
- Nestatykite įrenginio arti metalinių tinklų arba sienų, jei yra prijungtų įrenginių, kad nesusidarytų sąlygos signalų trukdžiams.
- Įkrovimo stotyse yra įrengta B tipo liekamosios srovės apsauga, todėl gavybos linija taip pat turi būti apsaugota to paties tipo liekamosios srovės apsauga.
- Įkrovimo stotis pajungiama prijungiant vienos arba trijų fazių kabelį, panaudojant tinkamą kabelių jungtį.
- Norint išvengti instaliacijos pažeidimo, įrengėjas turi patikrinti ar apsaugos nuo viršįtampio prietaisai (angl. trump. SPD) turi būti įtaisyti krovimo stotelės išorėje ir nustatyti, kur reikia, pavojaus būti nukrėstam elektros rizika pagal atitinkamus standartus (pvz. IEC/EN 62305-2)

PRIEŽIŪRA

- Priežiūros darbus privalo atlikti tik kvalifikuotas personalas pagal šias instrukcijas ir galiojančius standartus.
- Prieš atlikdami bet kokius priežiūros darbus atjunkite įrenginį nuo elektros tinklo.
- Nedelsdami pakeiskite apsauginius skydelius ir kitas sugadintas arba pažeistas detales.
- Atlikdami įprastą priežiūrą patikrinkite, ar įrenginys (tarpikliai, jei naudojami) yra geros būklės ir veikia tinkamai
- Nevalykite įrenginio valikliais, kuriuose yra abrazyvių dalelių, tirpiklių ar alkoholio.
- Liekamosios srovės grandinės pertraukiklis turi būti tikrinamas testavimo mygtuku, mažiausiai kartą per 6 mėnesius. Pažymėkite, kad patikrinimas buvo atliktas tinkamai, vadovaujantis galiojančiomis taisyklėmis.
- Periodiškai tikrinkite, ar įrangos gnybtai yra tinkamai uždaryti; jei vietos įstatymai nenurodo kitaip, tai turi būti atliekama mažiausiai kartą per 6 mėnesius.
- Periodiškai patikrinkite jungtį tarp įžeminimo konduktoriaus ir sistemos įrangos metalo masės; jei vietos įstatymai nenurodo kitaip, tai turi būti atliekama mažiausiai kartą per 12 mėnesius.
- Įrenginį perkelkite naudodami tinkamą kėlimo įrangą.

SIMBOLIŲ LEGENDA

	I klasės prietaisai. Pasirūpinkite įžeminimu
t_a ...°C	Maksimali leistina aplinkos temperatūra
tmin ...°C	Minimali darbinė temperatūra
	Dėmesio: pavojingos įtampos. Skydelius ir / arba dangtelius nuimkite itin atsargiai
	Prietaisai su vidiniais saugikliais
	Prieš atlikdami procedūras atjunkite įtampos tiekimą
	Mūvėkite apsaugines pirštines
	Aštrūs kraštai
	Prietaisai, skirti naudoti tik patalpose
	Dėvėkite apsauginius akinius
	Avėkite specialius batus
	Dėvėkite šalmą
	Dėvėkite veido kaukę

UTILIZAVIMAS

Jei ant gaminio pritvirtintas perbrauktos šiukšliadėžės ženklas, tai reiškia, kad gaminys, kurio tinkamumo naudoti laikas baigėsi, turi būti šalinamas atskirai nuo kitų atliekų. Naudotojas nebenaudojamą prietaisą turi grąžinti į rūšiuojamų atliekų centrą arba pirkdamas naują, senąjį grąžinti pardavėjui. Produktus galima grąžinti utilizuoti nemokamai (be įsipareigojimo įsigyti naują produktą) pardavėjams, kurių pardavimų salių plotas sudaro bent 400 m², jei prietaisas neviršija 25 cm dydžio. Efektyvus panaudotų prietaisų surinkimas ir tolimesnis perdirbimas ne tik padeda sumažinti neigiamą poveikį aplinkai ir žmonių sveikatai, bet ir skatina pakartotinį statybinių medžiagų panaudojimą ir (arba) perdirbimą. GEWISS aktyviai prisideda prie veiklos, skirtos surinkti nebenaudojamą elektrinę ir elektroninę įrangą, jos komponentus panaudoti pakartotinai arba tinkamai perdirbti.

LV INFORMĀCIJA UN VISPĀRĪGIE IETEIKUMI

- Preces drošība tiek garantēta tikai tad, ja tiek ievēroti drošības un lietošanas norādījumi, tāpēc glabājiet tos pieejamā vietā. Nodrošiniet, lai ierīces uzstādītājs un gala patērētājs saņem šos norādījumus.
- Šī prece jāizmanto tikai tiem mērķiem, kuriem tā ir paredzēta. Šīs preces izmantošana jebkuriem citiem mērķiem tiek uzskatīta par nepareizu un/vai bīstamu. Neskaidrību gadījumā sazinieties ar "GEWISS SAT" tehniskā atbalsta centru.
- Ražotāju nevar saukt pie atbildības par preces bojājumiem, ja tā tikusi nepareizi izmantota vai kāds to ir tīši bojājis.
- Šo preci nedrīkst pārveidot. Veicot jebkādus pārveidojumus, tiks zaudēta garantija, un šīs preces lietošana var kļūt bīstama.
- Par šīs preces laišanu Eiropas Savienības tirgū ir atbildīgs:

"GEWISS S.p.A." Via A. Volta, 1 - 24069 Cenate Sotto (BG) - Itālija
Tālr.: + 39 035 946 111 - Fakss: +39 035 946 270
E-pasts: qualitymarks@gewiss.com - Tīmekļa vietne: www.gewiss.com

UZSTĀDĪŠANA

- Uzstādīšana jāveic kvalificētam personālam, ievērojot šos norādījumus un spēkā esošos sistēmas standartus.
- Pārliecinieties, vai prece ir piemērota tiem vides apstākļiem, kuros tā darbosies. Lai iegūtu vairāk informācijas, sazinieties ar Gewiss tehniskā atbalsta centru.
- Atvienojiet tīkla spriegumu pirms ierīces uzstādīšanas vai jebkādu citu darbu veikšanas.
- Pārliecinieties, ka ierīces nominālais spriegums ir saderīgs ar tīkla spriegumu.
- Pārliecinieties, ka strāvas padeves ķēde ir aprīkota ar piemērotu aizsargierīci.
- Pārliecinieties, ka ierīču balsti spēj noturēt to svaru.
- Izmantojiet vadus, kas atbilst piemērojamo sistēmas standartu noteikumiem.
- Neuzstādiet šo preci tiešu siltuma avotu (piem., ventilācijas atveru) tuvumā.
- Neuzstādiet šo preci korozīvā vidē, kas varētu ietekmēt ierīces pareizu darbību.
- Nenovietojiet šo preci metāla režģu vai sienu tuvumā; ja ir vairākas savienotas preces, neradiet apstākļus, kas rada signāla traucējumus.
- Uzlādes stacijas ir aprīkotas ar B tipa paliekošās strāvas aizsarglīdzekli, tāpēc augšposma līnija arī ir jāaizsargā ar tāda paša tipa paliekošās strāvas aizsarglīdzekli.
- Uzlādes stacija ir pieslēgta, atbilstoši pievienojot vienfāzes vai trīsfāžu vadu piemērotā kabeļievadā.
- Lai izvairītos no iespējamiem bojājumiem instalācijā, projektētājam ir jāpārbauda, vai pārspriegumaizsardzības ierīces (SPD) ir nepieciešams uzstādīt ārpus uzlādes stacijas, ja nepieciešams, novērtējot strāvas trieciena risku saskaņā ar attiecīgajiem standartiem (piem., IEC/EN 62305-2)

APKOPE

- Apkopi drīkst veikt tikai kvalificēts personāls, ievērojot šos norādījumus un spēkā esošos standartus.
- Pirms apkopes darbu veikšanas atvienojiet tīkla spriegumu.
- Nekavējoties nomainiet aizsargus un jebkādas saplīsušas vai bojātas daļas.
- Veicot regulāro apkopi, pārbaudiet, vai prece (un blīvējošās starplikas, ja tādas ir uzstādītas) ir labā stāvoklī un darbojas, kā paredzēts
- Nelietojiet ierīces tīrīšanai abrazīvus mazgāšanas līdzekļus, šķīdinātājus un spirtu.
- Paliekošās strāvas aizsargslēdzis ir jāpārbauda vismaz reizi 6 mēnešos, nospiežot pārbaudes pogu. Pierakstiet, ka pārbaude tika veikta pareizi un atbilstoši pašreizējiem noteikumiem.
- Periodiski pārbaudiet, vai aprīkojuma spailes ir pareizi aizvērtas; ja nav attiecīgu vietējo noteikumu, šāda pārbaude ir jāveic vismaz reizi 6 mēnešos.
- Periodiski pārbaudiet, vai savienojums starp zemējumvadu un sistēmas aprīkojuma metāla daļām ir pareizi izveidots; ja nav attiecīgu vietējo noteikumu, šāda pārbaude ir jāveic vismaz reizi 12 mēnešos.
- Pārvietojiet aprīkojumu, izmantojot piemērotas celšanas ierīces.

BRĪDINĀJUMU SIMBOLI

	I klases ierīces. Izveidojiet aizsargājošo sazemējumu
t_a ...°C	Maksimālā nominālā apkārtējās vides temperatūra
tmin ...°C	Minimālā darbības temperatūra
	Uzmanību: bīstams sprieguma līmenis. Noņemiet aizsargus un/vai vākus, ievērojot piesardzību
	Ierīces, kuras aprīkotas ar iekšējiem drošinātājiem
	Pirms darba veikšanas atvienojiet sprieguma avotu
	Izmantojiet aizsargcimdus
	Asa mala
	Ierīces piemērotas izmantošanai iekštelpās
	Izmantojiet aizsargbrilles
	Izmantojiet aizsargapavus
	Izmantojiet aizsargķiveri
	Izmantojiet sejas masku

LIKVIDĒŠANA

Pie ierīces vai iepakojuma piestiprināta zīme ar nosvītrotu atkritumu tvertni norāda, ka izstrādājums tā kalpošanas laika beigās ir jānošķir no citiem atkritumiem, lai to likvidētu. Nolietotā prece ir jānodod atkritumu šķirošanas centrā vai jānodod atpakaļ tās mazumtirgotājam, kad iegādājaties jaunu preci. Nolietoto preci var nodot likvidēšanai bez maksas (bez pienākuma veikt jaunu pirkumu) jebkuram mazumtirgotājam ar tirdzniecības platību vismaz 400 m², ja tās izmērs nepārsniedz 25 cm. Efektīva šķirota atkritumu savākšana, lai videi nekaitīgā veidā likvidētu nolietoto ierīci vai to pārstrādātu, palīdz novērst potenciālo negatīvo ietekmi uz apkārtējo vidi un cilvēku veselību, kā arī veicina celtniecības materiālu atkārtotu izmantošanu un/vai pārstrādi. Uzņēmums "GEWISS" aktīvi iesaistās pareizā elektrisko un elektronisko iekārtu likvidēšanā un atkārtotā izmantošanā vai pārstrādē.

MT INFORMAZZJONI U RAKKOMANDAZZJONIJIET ĠENERALI

- Is-sigurtà tal-prodott hija ggarantita biss jekk jiġu rispettati l-istruzzjonijiet tas-sigurtà u tal-użu; għalhekk żommhom f'post faċli biex issibhom. Kun ċert li dawn l-istruzzjonijiet jiġu ppreżentati lill-installatur u lill-utent aħħari.
- Dan il-prodott għandu jintuża biss għall-finijiet li kien iddisinjat għalihom. Kwalunkwe forma oħra ta' użu għandha tiġi kkunsidrata mhux xierqa u/jew perikoluża. Jekk għandek xi dubju, ikkuntattja lis-servizz ta' għajnuna teknika ta' GEWISS SAT.
- Il-manifattur ma jistax jinżamm responsabbli għal kwalunkwe ħsara jekk il-prodott jintuża b'mod mhux adattat jew b'mod ħażin jew jekk tbagħbis fuqu.
- Il-prodott ma għandux jiġi mmodifikat. Kwalunkwe modifika ser tannulla l-garanzija u tista' tagħmel il-prodott perikoluż.
- Ir-responsabbiltà għall-ħruġ tal-prodott fl-Unjoni Ewropea hija ta':

GEWISS S.p.A. Via A. Volta, 1 - 24069 Cenate Sotto (BG) - Italy
Tel.: + 39 035 946 111 - Fax: +39 035 946 270
E-mail: qualitymarks@gewiss.com - Sit elettroniku: www.gewiss.com

INSTALLAZZJONI

- L-installazzjoni għandha ssir minn persunal ikkwalifikat, filwaqt li kemm dawn l-istruzzjonijiet kif ukoll l-istandards tas-sistema fis-seħħ għandhom jiġu osservati.
- Kun żgur li l-prodott huwa adattat għall-kundizzjonijiet tal-ambjent fejn ser jitħaddem. Għal aktar informazzjoni, ikkuntattja lis-servizz ta' għajnuna teknika ta' Gewiss.
- Skonnettja l-vultaġġ tal-mejn qabel tinstalla l-apparat jew tagħmel xi xogħol fuqu.
- Kun żgur li l-vultaġġ nominali tal-apparat huwa kompatibbli mal-vultaġġ tal-mejn.
- Kun żgur li ċ-ċirkwit tal-provvista tal-enerġija huwa mgħammar b'apparat ta' protezzjoni adattat.
- Kun żgur li l-irfid li jżomm l-apparat jiflaħ għall-piż tal-apparat.
- Uża kejbils li jikkonformaw mar-regolamenti tal-istandards tas-sistema applikabbli.
- Tinstallax il-prodott ħdejn sorsi ta' sħana diretti (eż. ventijiet tal-arja).
- Evita ambjenti korrużivi li jista' jkollhom influwenza fuq it-tħaddim korrett tal-apparat.
- Tpoġġix il-prodott qrib xtillieri tal-metall jew ħitan jekk hemm prodotti mqabbdin, sabiex ma toħloqx kundizzjonijiet ta' disturbi tas-sinjal.
- L-istazzjonijiet tal-iċċarġjar huma mgħammra bi protezzjoni għall-kurrent residwu tip B, għalhekk il-linja "upstream" għandha tkun protetta wkoll bl-istess tip ta' protezzjoni għall-kurrent residwu.
- L-istazzjon tal-iċċarġjar huwa mqabbad billi wajer single-phase jew three-phase jitqabbad b'mod xieraq fi gland tal-wajer xierqa.
- Biex jevita kwalunkwe ħsara possibbli għall-installazzjoni, id-disinjatur għandu jiċċekkja jekk ikunx hemm bżonn li jiġi ffittjat apparat protettiv kontra żieda qawwija fl-elettriku (SPD, surge protective devices) barra mill-istazzjon tal-iċċarġjar, filwaqt li jevalwa - fejn ikun hemm bżonn - ir-riskju ta' korriment jew mewta b'xokk elettriku skont l-Istandards relevanti (eż. IEC/EN 62305-2)

MANUTENZJONI

- Il-manutenzjoni għandha ssir biss minn persunal ikkwalifikat, filwaqt li jiġu rispettati dawn l-istruzzjonijiet u l-istandards fis-seħħ.
- Skonnettja l-vultaġġ tal-mejn qabel tagħmel xi xogħol ta' manutenzjoni.
- Issostitwixxi minnufih l-ilqugħ ta' protezzjoni jew kwalunkwe parti miksura jew bi ħsara.
- Matul xogħol ta' manutenzjoni regolari, iċċekkja li l-prodott (u l-gaskits ta' ssiġġillar, meta jkunu mwaħħlin) huma f'kundizzjoni tajba u li qegħdin jaħdmu sew
- Tużax deterġenti li joborxu, solventi jew alkoħol biex tnaddaf l-apparat.
- Is-salvavita tal-kurrent residwu għandha tiġi ttestjata billi tintuża l-buttuna tat-test għallinqas darba kull 6 xhur. Ikteb li t-test sar b'mod korrett skont ir-regoli attwali.
- Perjodikament iċċekkja li t-terminali tal-apparat huma magħluqin b'mod korrett; jekk ma hemm ebda regolament lokali, dan irid isir għallinqas kull 6 xhur.
- Iċċekkja perjodikament il-konnessjoni korretta bejn il-konduttur tal-ert u l-masses tal-metall tal-apparat tas-sistema; jekk ma hemm ebda regolament lokali, din il-proċedura trid issir għallinqas kull 12-il xahar.
- Mexxi l-apparat billi tuża tagħmir tal-irfigħ xieraq.

KODIĊI TAS-SIMBOLI

	Apparat fil-Klassi I. Agħmel il-konnessjoni ta' ert protettiv
t_a ...°C	Temperatura tal-ambjent nominali massima
tmin ...°C	Temperatura operattiva minima
	Attenzjoni: livelli ta' vultaġġ perikolużi. Neħħi l-ilqugħ u/jew l-għotjien b'attenzjoni
	Apparat mgħammar bi fjusis interni
	Skonnettja l-provvista tal-vultaġġ qabel twettaq l-operazzjoni
	Uża ingwanti ta' protezzjoni
	Tarf li jaqta'
	Apparati adattati għal użu fuq ġewwa
	Uża nuċċali ta' protezzjoni
	Uża żraben tas-sigurtà
	Uża elmu tas-sigurtà
	Uża maskra tal-wiċċ

RIMI

Meta jkun imwaħħal mat-tagħmir jew il-pakkett, is-sinjal immarkat fuq il-kontenitur tal-iskart għandu jiġi sseparat minn skart ieħor fi tmiem il-ħajja tax-xogħol tiegħu biex jintrema. L-utent għandu jieħu l-prodott qadim f'ċentru tal-iskart magħżul, jew jirritornah lill-bejjiegħ meta jixtri ieħor ġdid. Il-prodotti għar-rimi jistgħu jiġu kkonsenjati mingħajr ħlas (mingħajr l-ebda obbligu ta' xiri ġdid) lil bejjiegħa b'żona ta' bejgħ ta' mill-anqas 400m², jekk ikun fihom anqas minn 25cm. Ġbir effiċjent tal-iskart magħżul għar-rimi favur l-ambjent tal-apparat użat, jew ir-riċiklaġġ sussegwenti tiegħu, jgħin biex jevita l-effetti negattivi potenzjali fuq l-ambjent u s-saħħa tan-nies, u jinkoraġġixxi l-użu mill-ġdid u/jew ir-riċiklaġġ tal-materjali tal-kostruzzjoni. GEWISS tieħu sehem b'mod attiv f'operazzjonijiet li jsostnu l-irkupru korrett u l-użu mill-ġdid jew ir-riċiklaġġ ta' tagħmir elettriku u elettroniku.

NL ALGEMENE INFORMATIE EN AANBEVELINGEN

- De veiligheid van het product wordt alleen gegarandeerd als de instructies voor veiligheid en gebruik worden uitgevoerd; u dient ze bijgevolg te bewaren. Zorg ervoor dat de monteur en de eindgebruiker deze instructies ontvangen.
- Dit product is alleen bedoeld voor het gebruik waarvoor het speciaal werd ontworpen. Elk ander gebruik dient als oneigenlijk en/of gevaarlijk te worden beschouwd. Neem bij twijfel contact op met de Technische Assistentiedienst van GEWISS.
- De constructeur kan niet aansprakelijk gesteld worden voor eventuele schade veroorzaakt door oneigenlijk of foutief gebruik en door geknoei aan het aangekochte product.
- Het product mag niet gewijzigd worden. Elke wijziging maakt de garantie ongeldig en kan het product gevaarlijk maken.
- De verantwoordelijke voor het brengen van het product op de markt van de Europese Unie is:

GEWISS S.p.A. Via A. Volta, 1 - 24069 Cenate Sotto (BG) - Italy
Tel.: + 39 035 946 111 - Fax: +39 035 946 270
E-mail: qualitymarks@gewiss.com - Website: www.gewiss.com

INSTALLATIE

- De installatie dient alleen te worden uitgevoerd door gekwalificeerd personeel dat zich houdt aan deze instructies en aan de geldende voorschriften voor installaties.
- Controleer of het product geschikt is voor de omgevingscondities waarin hij moet werken. Neem voor meer bijzonderheden contact op met de Technische Assistentiedienst van GEWISS.
- Koppel de netstroom los alvorens de installatie of andere handelingen op het apparaat uit te voeren.
- Controleer of de nominale spanning van het apparaat compatibel is met de voedingsnetspanning.
- Zorg ervoor dat het voedingsnet uitgerust is met een geschikte beschermingsinrichting.
- Zorg ervoor dat de steunen waarop de producten zijn geïnstalleerd het gewicht ervan kunnen dragen.
- Gebruik kabels die voldoen aan de vereisten van de van toepassing zijnde voorschriften voor installaties.
- Installeer het product niet in de buurt van directe warmtebronnen (bijv. ventilatieopeningen).
- Vermijd corrosieve omgevingen die de correcte werking van de inrichting kunnen beïnvloeden.
- Vermijd plaatsing in de buurt van metalen roosters of wanden ingeval van aangesloten producten, om signaalverstoring te voorkomen.
- Aangezien de laadstations zijn uitgerust met differentiële beveiligingen van type B, moet de stroomopwaartse lijn ook worden beschermd met differentiëlen van hetzelfde type.
- Het laadstation wordt bekabeld door een eenfasige of driefasige kabel correct aan te sluiten en in de geschikte kabelwartel te plaatsen.
- Om mogelijke schade aan de installatie te voorkomen, moet de ontwerper controleren of het nodig is om overspanningsbeveiligingen (SPD's) buiten het laadstation te voorzien en, indien nodig, de beoordeling van het bliksemrisico uit te voeren in overeenstemming met de toepasselijke normen (voorbeeld IEC/EN 62305-2)

ONDERHOUD

- Het onderhoud dient alleen te worden uitgevoerd door gekwalificeerd personeel dat zich houdt aan deze instructies en aan de geldende voorschriften.
- Koppel de netstroom los alvorens het onderhoud uit te voeren.
- Vervang de veiligheidsschermen of de eventuele onderdelen onmiddellijk als ze gebroken of beschadigd zijn.
- Controleer tijdens het periodieke onderhoud of het product en de eventueel aanwezige pakkingen niet beschadigd zijn en goed functioneren
- Gebruik voor het reinigen van het apparaat geen schurende schoonmaakmiddelen, oplosmiddelen of alcohol.
- De differentiaalschakelaar moet minstens elke 6 maanden worden getest met de specifieke testknop. De registratie van de succesvol verrichte test moet worden gehandhaafd volgens de geldende regels.
- Controleer regelmatig of de klemmen van de apparatuur correct zijn gesloten; bij afwezigheid van lokale voorschriften moet de controle minstens elke 6 maanden worden uitgevoerd.
- Controleer regelmatig de correcte aansluiting tussen de aardgeleider en de metaalmassa's van de systeemapparatuur; bij afwezigheid van lokale voorschriften moet de controle minstens elke 12 maanden worden uitgevoerd.
- Verplaats de apparatuur met behulp van geschikte hijsapparatuur.

LEGENDE VAN SYMBOLEN

	Apparaten van klasse I. Sluit de beveiligingsaarding aan
t_a ...°C	Nominale maximumomgevingstemperatuur
tmin ...°C	Minimumbedrijfstemperatuur
	Opgelet: Gevaarlijke spanningen aanwezig. Verwijder schermen en/of kappen voorzichtig
	Apparaten voorzien van interne zekeringen
	Koppel de stroom los alvorens de werkzaamheid uit te voeren
	Gebruik beschermende handschoenen
	Scherpe randen
	Apparaten alleen geschikt voor gebruik binnen
	Gebruik een beschermende bril
	Draag veiligheidsschoenen
	Draag een veiligheidshelm
	Draag een gelaatsmasker

VERWERKING

Het symbool van de doorkruiste afvalbak, dat op het toestel of de verpakking staat, geeft aan dat het product aan het einde van de nuttige levensduur niet samen met het andere afval mag worden afgevoerd. Na gebruik dient de gebruiker het product naar een geschikt centrum voor gescheiden inzameling te brengen of het aan de verkoper terug te geven bij aankoop van een nieuw product. Bij verkopers met een verkoopruimte van tenminste 400 m² kunt u de te verwerken producten die kleiner zijn dan 25 cm gratis inleveren zonder afnameverplichting. De gescheiden inzameling van het afgedankte toestel en de milieuvriendelijke recycling, verwerking en verwijdering ervan dragen bij tot het voorkomen van mogelijke schadelijke effecten op het milieu en de gezondheid en bevordert het hergebruik en/of het recyclen van de materialen waaruit het toestel bestaat. GEWISS neemt actief deel aan de activiteiten die het correcte hergebruik, recyclen en terugwinnen van elektrische en elektronische apparatuur bevorderen.

NO INFORMASJON OG GENERELLE FORHOLDSREGLER

- Sikkerheten til produktet er kun garantert når man tar hensyn til anvisningene for sikkerhet og bruk; Man må derfor ta vare på anvisningene. Sørg for at disse anvisningene er mottatt av installatøren og sluttbrukeren.
- Dette produktet må kun brukes til det formålet det er beregnet for. All annen bruk må anses som upassende og/eller farlig. Dersom du er i tvil, ta kontakt med teknisk serviceavdeling (SAT) hos GEWISS.
- Produsenten kan ikke holdes til ansvar for eventuelle skader som skyldes uriktig og feil bruk av produktet som er kjøpt eller tukling med det.
- Produktet må ikke forandres. Enhver type endring vil ugyldiggjøre garantien og kan også gjøre produktet farlig.
- Ansvarshavende for innføring av produktet på den Europeiske Unionens marked er:

GEWISS S.p.A. Via A. Volta, 1 - 24069 Cenate Sotto (BG) - Italy
Tel.: + 39 035 946 111 - Fax: +39 035 946 270
E-post: qualitymarks@gewiss.com - Nettsted: www.gewiss.com

INSTALLASJON

- Installasjonen må kun utføres av kvalifisert personale som følger disse anvisningene og normene som gjelder for anleggene.
- Påse at produktet egner seg for omgivelsesforholdene hvor det skal fungere. For nærmere opplysninger, ta kontakt med teknisk serviceavdeling hos GEWISS.
- Koble fra nettspenningen før du fortsetter med installasjonen eller et hvilket som helst annet inngrep på apparatet.
- Påse at den nominelle spenningen til apparatet er kompatibel med nettspenningen.
- Påse at kretsen til strømforsyningen er utstyrt med egnet verneutstyr.
- Påse at støttene som produktene er installerte på egner seg for vekten til disse.
- Bruk ledninger som oppfyller kravene i standardene som gjelder.
- Produktet må ikke installeres i nærheten av direkte varmekilder (f.eks. ventilasjonsåpninger).
- Unngå korrosive omgivelser som kan ha innvirkning på enhetens riktige funksjon.
- Unngå plasseringer i nærheten av nett eller vegger i metall for produkt som er koblet til hverandre, for å unngå signalforstyrrelser.
- Siden ladestasjonene er utstyrt med jordfeilvern av typen B er det nødvendig å sørge for at også ledningen beskyttes ovenfor denne med en differensialbryter av samme type.
- Kablingen av ladestasjonen skjer ved å koble en enfase- eller trefase-ledning som er riktig innført i passende gabelmuffe.
- For å unngå mulig skade på installasjonen, må prosjektøren kontrollere om det er nødvendig å installere overspenningsvern (SPD) utenfor ladestasjonen og utføre, der det er nødvendig, en vurdering av faren for lynnedslag i henhold til normene som gjelder (for eksempel IEC/EN 62305-2)

VEDLIKEHOLD

- Vedlikeholdet må kun utføres av kvalifisert personale som følger disse anvisningene og normene som gjelder.
- Koble fra nettspenningen før du starter vedlikeholdet.
- Skift øyeblikkelig ut beskyttelsesskjermer eller eventuelle deler dersom de er ødelagte eller skadde.
- Ved periodisk vedlikehold må en kontrollere at produktet er helt og fungerer som det skal og at alle pakningene er til stede
- Bruk ikke slipende rengjøringsmiddel, løsemiddel eller alkohol for å gjøre rent apparatet.
- Jordfeilbryteren må testes ved det egne tasten for testing minst hver 6. måned. Registreringen av den utførte testen må oppbevares i henhold til reglene som gjelder.
- Utfør periodisk kontroll av riktig lukking av klemmene til apparatene; dersom det ikke finnes lokale regler må kontrollen utføres minst hver 6 måned.
- Utfør periodisk en kontroll av riktig kobling mellom jordleder og metallmassene på apparatet til anlegget; dersom det ikke finnes lokale regler må kontrollen utføres minst hver 12. måned.
- Flytt apparatet ved hjelp av egnet løfteutstyr.

SYMBOLFORKLARING

	.Apparater i klasse I. Koble til jord
t_a ...°C	Maksimal nominell romtemperatur
tmin ...°C	Minimum driftstemperatur
	Advarsel: Farlige spenninger til stede. Fjern forsiktig skjermer og/eller deksel
	Apparater som er utstyrt med interne sikringer
	Slå av strømmen før du starter operasjonen
	Bruk vernehansker
	Skarp sideprofil
	Apparat egnet for innendørs bruk
	Bruk vernebriller
	Bruk vernesko
	Bruk sikkerhetshjelm
	Bruk ansiktsmaske

AVFALLSAVHENDING

Hvor symbolet med søppeldunk med kryss over finnes på apparatet eller emballasjen, indikerer at produktet på slutten av dets levetid må leveres inn separat og ikke kastes sammen med vanlig husholdningsavfall. På slutten av levetiden er brukeren ansvarlig for å levere produktet inn til et egnet senter for kildesortering eller returnere det til forhandleren når et nytt produkt kjøpes. Hos forhandlere med et butikkareal på minst 400 m² kan man levere inn gratis, uten krav til kjøp, produkter som skal avhendes, så fremt de er mindre enn 25 cm. Riktig kildesortering av apparatet for gjenvinning, avfallsbehandling og miljøvennlig avhending, bidrar til å forhindre negative virkninger på miljø og helse, og fremmer gjenbruk og/eller resirkulering av material som apparatet består av. Gewiss deltar aktivt i aktiviteter som fremmer riktig gjenbruk, resirkulering og gjenvinning av elektrisk og elektronisk utstyr.

PL OGÓLNE INFORMACJE I ZALECENIA

- Bezpieczeństwo obsługi produktu jest zapewnione wyłącznie pod warunkiem stosowania się do instrukcji bezpieczeństwa i użytkowania; którą należy zatem zachować. Należy się upewnić, że instrukcje zostaną przekazane instalatorowi i użytkownikowi końcowemu.
- Produkt ten może być użytkowany wyłącznie w celu, do jakiego został zaprojektowany. Każde inne użytkowanie jest uznawane za nieprawidłowe i/lub niebezpieczne. W razie wątpliwości należy się skontaktować z serwisem obsługi technicznej SAT firmy GEWISS.
- Producent nie może być odpowiedzialny za ewentualne szkody wynikające z niewłaściwego albo błędnego użytkowania lub manipulacji zakupionego produktu.
- Produkt nie może być modyfikowany. Każda zmiana powoduje wygaśnięcie gwarancji, a użytkowanie produktu może być niebezpieczne.
- Podmiotem odpowiedzialnym za wprowadzenie produktu na rynek Unii Europejskiej jest:

GEWISS S.p.A. Via A. Volta, 1 - 24069 Cenate Sotto (BG) - Italy
Tel.: + 39 035 946 111 - Fax: +39 035 946 270
E-mail: qualitymarks@gewiss.com - Website: www.gewiss.com

INSTALACJA

- Instalacja może być wykonywana wyłącznie przez personel posiadający odpowiednie kwalifikacje, stosujący się do niniejszych instrukcji oraz obowiązujących przepisów.
- Upewnić się, że produkt jest odpowiednio przystosowany do warunków, w których zostanie zamontowany. Skontaktować się z serwisem obsługi technicznej GEWISS w celu uzyskania dalszych informacji.
- Odłączyć napięcie sieci przed przystąpieniem do instalacji lub jakiekolwiek czynności na urządzeniu.
- Upewnić się, że napięcie znamionowe urządzenia jest zgodne z napięciem sieci zasilania.
- Upewnić się, że obwód zasilania jest wyposażony w odpowiednie urządzenie zabezpieczające.
- Upewnić się, że wsporniki, na których zamocowano produkty są dostosowane do ich ciężaru.
- Używać przewodów zgodnych z zaleceniami właściwych norm dotyczących instalacji.
- Nie instalować produktu w pobliżu bezpośrednich źródeł ciepła (np. nawiewów wentylacyjnych).
- Unikać środowisk korodujących, które mogą ujemnie wpłynąć na prawidłowe funkcjonowanie urządzenia.
- Unikać ustawiania w pobliżu metalowych siatek lub ścian w przypadku produktów podłączonych, aby nie powodować zakłóceń sygnału.
- Ponieważ stanowiska ładowania wyposażone są w zabezpieczenia różnicowe typu B, należy przygotować zabezpieczenie linii na początku, także z zabezpieczeniem różnicowym tego samego typu.
- Okablowanie stanowiska ładowania wykonuje się łącząc kabel jednofazowy lub trójfazowy odpowiednio włożony do odpowiedniego zacisku kablowego.
- Aby uniknąć ewentualnego uszkodzenia instalacji, projektant musi sprawdzić, czy konieczne jest zamontowanie urządzeń ograniczających przepięcia (SPD) na zewnątrz stacji ładowania, dokonując – w razie potrzeby – oceny ryzyka porażenia prądem, zgodnie z odpowiednimi normami (np. PN/EN 62305-2)

KONSERWACJA

- Konserwacja może być wykonywana wyłącznie przez personel posiadający odpowiednie kwalifikacje, stosujący się do niniejszych instrukcji oraz obowiązujących przepisów.
- Odłączyć napięcie sieci przed przystąpieniem do konserwacji.
- Natychmiast wymienić ekrany ochronne lub ewentualne części w razie ich popsucia lub uszkodzenia.
- Podczas konserwacji okresowej należy sprawdzić stan i prawidłowe działanie produktu i uszczelek, tam gdzie występują
- Do czyszczenia urządzenia nie używać agresywnych detergentów, rozpuszczalników lub alkoholu.
- Wyłącznik różnicowy musi być testowany poprzez odnośny przycisk testowy przynajmniej co 6 miesięcy. Zapis wykonania prawidłowego testu musi być przechowywany zgodnie z obowiązującymi przepisami.
- Okresowo wykonywać kontrolę prawidłowego zamykania zacisków urządzeń; w przypadku braku lokalnych przepisów, kontrolę należy wykonywać przynajmniej co 6 miesięcy.
- Okresowo wykonywać kontrolę prawidłowego połączenia między przewodem uziomowym a metalowymi masami urządzeń instalacji; w przypadku braku lokalnych przepisów, kontrolę należy wykonywać przynajmniej co 12 miesięcy.
- Urządzenie przenosić przy pomocy odpowiednich podnośników.

LEGENDA SYMBOLI

	Urządzenia klasy I. Podłączyć instalację uziemienia
t_a ...°C	Maksymalna znamionowa temperatura otoczenia
tmin ...°C	Minimalna temperatura funkcjonowania
	Uwaga: Obecność niebezpiecznych napięć. Ekrany i/lub obudowy należy zdejmować z zachowaniem ostrożności
	Aparatura wyposażona w bezpieczniki wewnętrzne
	Przed przystąpieniem do wykonywania operacji należy odłączyć napięcie
	Używać rękawic ochronnych
	Ostre krawędzie
	Urządzenia odpowiednie do użytku wewnętrznego
	Używać okularów ochronnych
	Używać obuwia roboczego
	Używać kasku ochronnego
	Używać maski ochronnej

UTYLIZACJA

Symbol przekreślonego kosza na śmieci umieszczony na urządzeniu lub jego opakowaniu oznacza, że po zakończeniu eksploatacji produktu nie należy składować wraz z innymi odpadami. Po upływie okresu eksploatacji na użytkowniku spoczywa obowiązek przekazania produktu do odpowiedniej placówki zbierającej odpady lub dostarczenia go sprzedawcy w przypadku nabycia nowego produktu. Produkty do utylizacji o wymiarach nieprzekraczających 25 cm można bezpłatnie przekazać do sprzedawców dysponujących powierzchnią handlową o wielkości przynajmniej 400 m², bez obowiązku zakupu nowych urządzeń. Odpowiednia utylizacja sprzętu wycofanego z eksploatacji - jego recykling, naprawa i przyjazne środowisku usuwanie pomagają minimalizować ryzyko negatywnego oddziaływania na środowisko naturalne i zdrowie, promując jednocześnie ideę ponownego stosowania i/lub recyklingu materiałów z których został wykonany. GEWISS aktywnie uczestniczy w działaniach mających na celu prawidłową reutylizację, recykling i odzysk urządzeń elektrycznych i elektronicznych.

PT INFORMAÇÕES E RECOMENDAÇÕES GERAIS

- A segurança do produto é garantida somente com a adoção das instruções de segurança e de utilização; portanto, é necessário conservá-las. Assegure-se de que estas instruções são recebidas pelo instalador e pelo utilizador final.
- Este produto destina-se apenas ao uso para o qual foi expressamente concebido. Qualquer outra utilização deve ser considerada indevida e/ou perigosa. Em caso de dúvida, contacte o Serviço de Assistência Técnica (SAT) da GEWISS.
- O fabricante declina toda e qualquer responsabilidade por eventuais danos decorrentes de utilização indevida ou incorreta do produto adquirido, ou de qualquer violação do mesmo.
- O produto não deve ser modificado. Qualquer modificação anula a garantia e pode tornar o produto perigoso.
- O responsável pela colocação do produto no mercado da União Europeia é:

GEWISS S.p.A. Via A. Volta, 1 - 24069 Cenate Sotto (BG) - Italy
Tel.: + 39 035 946 111 - Fax: +39 035 946 270
E-mail: qualitymarks@gewiss.com - Website: www.gewiss.com

INSTALAÇÃO

- A instalação deve ser efetuada exclusivamente por pessoal qualificado que respeite as presentes instruções e as normas vigentes sobre as instalações.
- Assegure-se de que o produto é adequado para as condições ambientais onde deverá funcionar. Para mais informações, contate o Serviço de Assistência Técnica da GEWISS.
- Desligue a tensão de rede antes de proceder à instalação ou a qualquer outra intervenção no aparelho.
- Assegure-se de que a tensão nominal do aparelho é compatível com a tensão da rede de alimentação.
- Assegure-se de que o circuito de alimentação está equipado com um dispositivo de proteção adequado.
- Assegure-se de que os suportes em que os produtos são instalados possam suportar os respetivos pesos.
- Utilize cabos conformes com os requisitos das normas aplicáveis às instalações.
- Não instale o produto próximo de fontes de calor diretas (ex. saídas de ventilação).
- Evite ambientes corrosivos que possam afetar o funcionamento correto do dispositivo.
- Evite o posicionamento próximo a redes ou paredes de metal no caso de produtos conectados, de modo a evitar fenómenos de interferência de sinal.
- Uma vez que as estações de recarga estão equipadas com proteções diferenciais do tipo B, é necessário fornecer a proteção da linha a montante também com diferenciais do mesmo tipo.
- A cablagem da estação de recarga ocorre ao conectar um cabo monofásico ou trifásico adequadamente inserido no prensa-cabos.
- Para evitar possíveis danos à instalação, o projetista deve verificar a necessidade de instalar descarregadores de sobretensão (SPDs) externos à estação de recarga, realizando, quando necessário, a avaliação do risco de fulminação de acordo com as normas aplicáveis (por exemplo, IEC/EN 62305-2)

MANUTENÇÃO

- A manutenção deve ser efetuada exclusivamente por pessoal qualificado que respeite as presentes instruções e as normas vigentes.
- Desligue a tensão de rede antes de proceder à manutenção.
- Substitua imediatamente os anteparos ou quaisquer peças quebradas, ou danificadas.
- Durante a manutenção periódica, verifique a integridade e o funcionamento correto do produto e, onde presentes, das juntas
- Para a limpeza do aparelho, não utilize detergentes abrasivos, solventes ou álcool.
- O interruptor diferencial deve ser testado a utilizar o botão de teste apropriado pelo menos a cada 6 meses. O registo de teste bem-sucedido deve ser mantido de acordo com as regras em vigor.
- Verifique periodicamente o fechamento correto dos terminais dos equipamentos; na ausência de regulamentos locais, a verificação deve ser realizada pelo menos a cada 6 meses.
- Verifique periodicamente a conexão correta entre o condutor de terra e as massas metálicas do equipamento da instalação; na ausência de regulamentos locais, a verificação deve ser realizada pelo menos a cada 12 meses.
- Mova o equipamento utilizando dispositivos de elevação adequados.

LEGENDA DOS SÍMBOLOS

	Aparelhos da classe I. Ligue o fio de terra de proteção
t_a ...°C	Temperatura máxima ambiente
tmin ...°C	Temperatura mínima de funcionamento
	Atenção: Presença de tensões perigosas. Remova as anteparas e/ou as calotas com cuidado
	Aparelhos dotados de fusíveis internos
	Desligue a tensão antes de proceder à operação
	Utilize luvas de proteção
	Aresta cortante
	Aparelhos destinados a interiores
	Utilize óculos de proteção
	Utilize calçados de segurança
	Utilize capacetes de segurança
	Utilize máscara facial

ELIMINAÇÃO

O símbolo do caixote de lixo móvel, afixado no equipamento ou na embalagem, indica que o produto no fim da sua vida útil deve ser recolhido separadamente dos outros resíduos. No final da utilização, o utilizador deverá encarregar-se de entregar o produto num centro de recolha seletiva adequado ou de devolvê-lo ao revendedor no ato da aquisição de um novo produto. Nas superfícies de venda com, pelo menos, 400 m², é possível entregar gratuitamente, sem obrigação de compra, os produtos a eliminar com dimensão inferior a 25 cm. A adequada recolha diferenciada para dar início à reciclagem, ao tratamento e à eliminação ambientalmente compatível, contribui para evitar possíveis efeitos negativos ao ambiente e à saúde e favorece a reutilização e/ou reciclagem dos materiais dos quais o aparelho está composto. A Gewiss participa ativamente das operações que favorecem a reutilização, reciclagem e recuperação adequada dos aparelhos elétricos e eletrónicos.

RO INFORMAȚII ȘI RECOMANDĂRI GENERALE

- Siguranța produsului este garantată doar prin respectarea instrucțiunilor de siguranță și de utilizare; așadar, asigurați-vă că le aveți întotdeauna la îndemână. Asigurați-vă că instrucțiunile sunt furnizate instalatorului și utilizatorului final.
- Produsul este destinat exclusiv utilizării pentru care a fost conceput în mod expres. Orice altă utilizare este considerată improprie și/sau periculoasă. În cazul în care aveți nelămuriri, contactați Serviciul de asistență tehnică (SAT) din cadrul GEWISS.
- Producătorul nu își asumă răspunderea pentru eventualele daune datorate utilizări improprii, greșite sau eventualelor modificări aduse produsului achiziționat.
- Produsul nu trebuie să fie modificat. Orice modificare anulează garanția și poate face ca folosirea produsului să prezinte riscuri.
- Responsabilul pentru introducerea produsului pe piața din Uniunea Europeană este:

GEWISS S.p.A. Via A. Volta, 1 - 24069 Cenate Sotto (BG) - Italia
Tel.: + 39 035 946 111 - Fax: +39 035 946 270
E-mail: qualitymarks@gewiss.com - Site web: www.gewiss.com

INSTALARE

- Instalarea trebuie să fie efectuată numai de personal calificat, care va respecta prezentele instrucțiuni și normele în vigoare privind instalațiile.
- Asigurați-vă că produsul este adaptat condițiilor de mediu în care trebuie să funcționeze. Contactați Serviciul de asistență tehnică GEWISS pentru mai multe detalii.
- Deconectați dispozitivul de la sursa de alimentare cu energie electrică înainte de a instala sau a efectua orice intervenție asupra acestuia.
- Asigurați-vă că tensiunea nominală a dispozitivului este compatibilă cu tensiunea de alimentare.
- Asigurați-vă că circuitul de alimentare este echipat cu un dispozitiv de protecție adecvat.
- Asigurați-vă că suporturile pe care sunt instalate produsele pot să le susțină greutatea.
- Folosiți cabluri care sunt în conformitate cu dispozițiile normelor în materie de instalații.
- Nu instalați produsul în apropierea unor surse de căldură directe (de exemplu, guri de ventilare).
- Evitați mediile corozive care ar putea afecta funcționarea corectă a dispozitivului.
- Nu poziționați produsul în apropierea plaselor metalice sau a pereților din metal în cazul prezenței unor dispozitive conectate, pentru a nu crea condiții de perturbare a semnalului.
- Stațiile de încărcare sunt dotate cu protecție la curent rezidual de tip B; prin urmare, și linia din amonte trebuie să fie protejată cu același tip de protecție la curent rezidual.
- Stația de încărcare este conectată prin cuplarea corespunzătoare a unui cablu monofazat sau trifazat la o garnitură adecvată de etanșare a cablului.
- Pentru a evita orice daune care s-ar putea produce la nivelul instalației, proiectantul trebuie să verifice dacă este necesară montarea unor dispozitive de protecție împotriva supratensiunii (SPD) în exteriorul stației de încărcare, evaluând - dacă este necesar - riscul de electrocutare în conformitate cu standardele corespunzătoare (de ex. IEC/EN 62305-2)

ÎNTREȚINERE

- Întreținerea trebuie să fie efectuată numai de către personal calificat, care va respecta prezentele instrucțiuni și normele în vigoare.
- Decuplați de la sursa de alimentare înainte de a efectua operațiuni de întreținere.
- Înlocuiți imediat scuturile de protecție sau piesele rupte sau deteriorate.
- Pentru operațiunile de întreținere periodică, verificați dacă produsul și, dacă este cazul, garniturile sunt în stare bună și funcționează corect
- Nu utilizați detergenți abrazivi, solvenți sau alcool pentru a curăța dispozitivul.
- Întrerupătorul de curent diferențial rezidual trebuie testat folosind butonul de testare cel puțin o dată la fiecare 6 luni. Înregistrați efectuarea corectă a testului în conformitate cu regulile actuale.
- Verificați periodic dacă bornele echipamentului sunt închise corect; dacă nu există reglementări locale în acest sens, verificarea trebuie efectuată cel puțin o dată la fiecare 6 luni.
- Verificați periodic dacă există o conexiune corectă între conductorul de împământare și componentele metalice ale echipamentului sistemului; dacă nu există reglementări locale în acest sens, verificarea trebuie efectuată cel puțin o dată la fiecare 12 luni.
- Deplasați echipamentul folosind dispozitivele de ridicare adecvate.

LEGENDĂ SIMBOLURI

	Corpuri din clasa I. Conectați împământarea
t_a ...°C	Temperatură ambientală maximă nominală
tmin ...°C	Temperatură de funcționare minimă
	Atenție: Prezența unor tensiuni periculoase. Îndepărtați cu atenție scuturile și/sau capacele
	Dispozitive prevăzute cu siguranțe interne
	Deconectați de la sursa de tensiune înainte de pornire
	Utilizați mănuși de protecție
	Profil ascuțit
	Corpuri de iluminat doar pentru uz intern
	Utilizați ochelari de protecție
	Purtați încălțăminte de protecție
	Purtați cască de protecție
	Purtați mască

ELIMINARE

Simbolul pubelă tăiată fixat pe echipament sau pe ambalaj indică faptul că, la sfârșitul vieții sale utile, produsul trebuie eliminat separat de celelalte deșeuri. La sfârșitul utilizării, utilizatorul trebuie să încredințeze produsul unui centru de reciclare diferențiată corespunzător sau să îl returneze distribuitorului dacă achiziționează un produs nou. În cazul distribuitorilor cu o suprafață de vânzare de cel puțin 400 m², este posibilă încredințarea gratuită a produselor de eliminat cu dimensiuni sub 25 cm, fără obligația de a efectua o achiziție. Eliminarea corespunzătoare a echipamentului dezafectat în vederea reciclării, tratării și eliminării compatibile cu mediul contribuie la prevenirea efectelor potențial negative asupra mediului înconjurător și a sănătății și promovează reutilizarea și/sau reciclarea materialelor din care este realizat echipamentul. Gewiss participă activ la activitățile care promovează reutilizarea corectă, reciclarea și recuperarea echipamentelor electrice și electronice.

RU ОБЩИЕ СВЕДЕНИЯ И РЕКОМЕНДАЦИИ

- Безопасность изделия гарантируется только при соблюдении требований инструкции по эксплуатации и безопасности; поэтому ее необходимо сохранять в течение всего времени. Передайте инструкцию монтажнику и конечному потребителю.
- Данное изделие должно использоваться только по своему прямому назначению. Его использование любым иным способом является ненадлежащим и/или опасным. В случае сомнений обращайтесь в Службу технической поддержки GEWISS.
- Производитель не несет ответственности за ущерб, явившийся следствием ненадлежащего или неверного использования приобретенного изделия или вмешательства в его конструкцию.
- Запрещается вносить технические изменения в изделие. Любое изменение прекращает действие гарантии и может нарушить безопасность изделия.
- Ответственность за выпуск изделия на рынок Европейского Союза несет:

GEWISS S.p.A. Via A. Volta, 1 - 24069 Cenate Sotto (BG) - Italy
Тел.: + 39 035 946 111 - Факс: +39 035 946 270
E-mail: qualitymarks@gewiss.com - Веб-сайт: www.gewiss.com

УСТАНОВКА

- Установка изделия должна выполняться квалифицированным персоналом с соблюдением настоящей инструкции и действующих технических правил.
- Убедитесь, что изделие пригодно к использованию в имеющихся условиях окружающей среды. За дополнительной информацией обращайтесь в Службу технической поддержки GEWISS.
- Перед началом установки и любых других технических работ над прибором отключите напряжение в сети.
- Убедитесь, что номинальное напряжение прибора соответствует напряжению сети питания.
- Убедитесь, что цепь питания снабжена надлежащим защитным устройством.
- Убедитесь, что несущие элементы, на которые устанавливаются изделия, способны выдержать их вес.
- Используйте кабели, соответствующие требованиям применимых норм к электроустановкам.
- Не устанавливайте изделие вблизи источников тепла (вентиляционных решеток и т.п.).
- Избегайте коррозионных сред, способных нарушить правильность работы прибора.
- Избегайте установки соединяемых между собой приборов вблизи металлических сеток и стен, чтобы исключить явления искажения сигнала.
- Поскольку зарядные станции оборудованы устройствами дифференциальной защиты типа B, необходимо устанавливать на линии перед ними устройства дифференциальной защиты того же типа.
- Подключение зарядной станции производится путем присоединения однофазного или трехфазного кабеля через подходящий кабельный ввод.
- В целях предотвращения возможного повреждения установки проектировщик должен проанализировать необходимость установки устройств для защиты от перенапряжений (SPD), внешних по отношению к зарядной станции, выполнив, где требуется, оценку риска поражения электрическим током в соответствии с применимыми нормами (например, IEC/EN 62305-2)

ТЕХНИЧЕСКОЕ ОБСЛУЖИВАНИЕ

- Техническое обслуживание изделия должно выполняться квалифицированным персоналом с соблюдением настоящей инструкции и действующих технических правил.
- Перед началом работ по техническому обслуживанию отключите напряжение в сети.
- Незамедлительно заменяйте защитные экраны и прочие части в случае их поломки или повреждения.
- Во время периодического обслуживания проверяйте целостность и правильность работы изделия и, при наличии, уплотнений
- Для чистки прибора не используйте абразивных чистящих средств, растворителей, спиртов.
- Устройство защитного отключения следует испытывать при помощи кнопки тестирования не реже одного раза в 6 месяцев. Результаты испытаний следует заносить в журнал в соответствии с действующими правилами.
- Периодически проверяйте правильность затяжки клемм оборудования; при отсутствии соответствующих местных норм проверка должна выполняться не реже одного раза в 6 месяцев.
- Периодически проверяйте правильность соединения проводника заземления и металлических корпусов приборов системы; при отсутствии соответствующих местных норм проверка должна выполняться не реже одного раза в 12 месяцев.
- Перемещайте оборудование при помощи подходящих подъемных приспособлений.

ЗНАЧЕНИЯ СИМВОЛОВ

	Световые приборы класса I. Подсоединить защитное заземление
t_a ...°C	Номинальная максимальная температура окружающей среды
tmin ...°C	Минимальная рабочая температура
	Внимание: Наличие опасного напряжения. При снятии экранов и/или крышек соблюдать осторожность
	Световые приборы с внутренними плавкими предохранителями
	Перед началом операции отключить напряжение
	Работать в защитных перчатках
	Острые кромки
	Световые приборы пригодные для использования внутри помещений
	Работать в защитных очках
	Работать в защитной обуви
	Работать в защитной каске
	Работать в защитной маске

УТИЛИЗАЦИЯ

Наличие на приборе или упаковке символа перечеркнутого мусорного бака указывает о том, что отслужившее изделие должно утилизироваться отдельно от обычных бытовых отходов. Пользователь обязан сдать отслужившее изделие в надлежащий пункт раздельной утилизации отходов или передать его в розничную торговую организацию при покупке нового изделия. Розничные торговые организации с торговой площадью более 400 м² принимают на утилизацию бесплатно, без обязательства совершения покупки, изделия с размерами до 25 см. Правильная раздельная утилизация приборов с их последующим направлением на вторичную переработку или экологически безопасное захоронение позволяет уменьшить негативные воздействия на окружающую среду и здоровье людей и способствует повторному использованию материалов, из которых сделан прибор. GEWISS принимает активное участие в мероприятиях по обеспечению правильной вторичной переработки и утилизации электрического и электронного оборудования.

SK INFORMÁCIE A VŠEOBECNÉ ODPORÚČANIA

- Bezpečnosť výrobku je garantovaná iba vtedy, ak sa dodržiavajú pokyny pre bezpečnosť a používanie; preto ich uchovávajte poruke. Uistite sa, že tieto pokyny vždy dostane pracovník vykonávajúci montáž a koncový používateľ.
- Tento produkt je možné používať výhradne na účely, na ktoré je určený. Akékoľvek iné formy použitia by sa mali považovať za nevhodné a/alebo nebezpečné. Ak máte akékoľvek pochybnosti, obráťte sa na služby technickej podpory GEWISS SAT.
- Výrobca nemôže niesť zodpovednosť za škody vyplývajúce z nevhodného alebo nesprávneho použitia alebo zasahovania do výrobku.
- Výrobok sa nesmie upravovať. Akákoľvek úprava spôsobí zánik záruky a môže viesť k tomu, že výrobok bude nebezpečný.
- Za uvedenie výrobku na trh Európskej únie zodpovedá:

GEWISS S.p.A. Via A. Volta, 1 - 24069 Cenate Sotto (BG) – Taliansko
Tel.: + 39 035 946 111 – Fax: +39 035 946 270
E-mail: qualitymarks@gewiss.com – Webová stránka: www.gewiss.com

INŠTALÁCIA

- Inštaláciu musí vykonávať len kvalifikovaný personál, ktorý dodržiava tieto pokyny a platné systémové normy.
- Uistite sa, že produkt je vhodný pre podmienky v prostredí, v ktorom sa bude používať. Pre viac informácií kontaktujte služby technickej podpory Gewiss.
- Pred montážou zariadenia alebo vykonávaním akýchkoľvek prác na zariadení ho odpojte od elektrickej siete.
- Uistite sa, že menovité napätie zariadenia je kompatibilné so sieťovým napätím.
- Uistite sa, že napájací obvod je vybavený vhodným ochranným zariadením.
- Uistite sa, že konzoly, ktoré držia zariadenia, unesú ich hmotnosť.
- Používajte káble, ktoré spĺňajú predpisy platných systémových noriem.
- Neinštalujte v blízkosti priamych zdrojov tepla (napr. vetracích otvorov).
- Vyhýbajte sa korozívnemu prostrediu, ktoré by mohlo ovplyvniť správnu činnosť prístroja.
- Neumiestňujte produkt v blízkosti kovových sietok alebo stien, ak sú tam pripojené produkty, aby nevznikli podmienky rušenia signálu.
- Nabíjacie stanice sú vybavené ochranou proti zvyškovému prúdu typu B, preto aj vstupné vedenie musí byť chránené rovnakým chráničom.
- Nabíjacia stanica je zapojená tak, že jednofázový alebo trojfázový kábel sú riadne pripojené vo vhodnej priechodke.
- Aby sa predišlo akémukoľvek poškodeniu stroja, musí projektant skontrolovať, či je potrebné umiestniť zvodiče prepätia (SPD) mimo nabíjacej stanice, a podľa príslušných štandardov (napr. IEC/EN 62305-2) vyhodnotiť prípadné riziko zásahu elektrickým prúdom

ÚDRŽBA

- Údržbu musí vykonávať len kvalifikovaný personál, ktorý dodržiava tieto pokyny a platné normy.
- Pred vykonaním akejkoľvek údržby odpojte od elektrickej siete.
- Ihneď vymeňte ochranné kryty alebo pokazené či poškodené časti.
- Počas pravidelnej údržby kontrolujte, či je produkt (príp. tesnenia, ak sú súčasťou výbavy) v dobrom stave a funguje správne
- Na čistenie zariadenia nepoužívajte abrazívne čistiace prostriedky, rozpúšťadlá ani alkohol.
- Prerušovač obvodu pri zvyškovom prúde je nutné minimálne každých 6 mesiacov testovať pomocou testovacieho tlačidla. Správne vykonanie testu zaznamenajte podľa platných pravidiel.
- Pravidelne kontrolujte, či sú koncovky správne uzavreté; ak na to neexistujú miestne predpisy, kontrolu treba vykonávať minimálne každých 6 mesiacov.
- Pravidelne kontrolujte správne pripojenie medzi uzemňovacím vodičom a kovovými časťami systémového zariadenia; ak na to neexistujú miestne predpisy, kontrolu treba vykonávať minimálne každých 12 mesiacov.
- Zariadenie premiestňujte pomocou vhodných zdvíhacích zariadení.

SYMBOLY

	Zariadenia v I. triede. Zabezpečte ochranné uzemnenie
t_a ...°C	Maximálna menovitá teplota okolia
tmin ...°C	Minimálna prevádzková teplota
	Pozor: nebezpečné úrovne napätia. Opatrne odstráňte kryty a/alebo krytky
	Zariadenia vybavené vnútornými poistkami
	Pred vykonaním operácie odpojte napájanie
	Používajte ochranné rukavice
	Ostré hrany
	Zariadenia vhodné na vnútorné použitie
	Používajte ochranné okuliare
	Používajte bezpečnostnú obuv
	Používajte ochrannú prilbu
	Používajte ochrannú masku na tvár

LIKVIDÁCIA

Tam, kde je na zariadení alebo obale umiestnený preškrtnutý znak odpadového koša, znamená to, že výrobok sa musí na konci svojej prevádzkovej životnosti separovať od ostatného odpadu kvôli likvidácii. Používateľ musí vziať spotrebovaný výrobok do strediska triedeného odpadu alebo ho vrátiť obchodníkovi pri kúpe nového výrobku. Výrobky na zneškodnenie je možné bezplatne (bez povinnosti akéhokoľvek nového nákupu) vrátiť obchodníkom s predajnou plochou najmenej 400 m², ak merajú menej ako 25 cm. Efektívny zber triedeného odpadu na ekologickú likvidáciu alebo ďalšiu recykláciu použitého zariadenia pomáha pri prevencii možných negatívnych dopadov na životné prostredie a zdravie ľudí a podporuje opätovné použitie a/alebo recykláciu konštrukčných materiálov. Spoločnosť Gewiss sa aktívne podieľa na činnostiach, ktoré podporujú správne zužitkovanie a opätovné použitie alebo recykláciu elektrických a elektronických zariadení.

SL SPLOŠNE INFORMACIJE IN PRIPOROČILA

- Varnost izdelka lahko zagotovite le z upoštevanjem varnostnih napotkov in navodil za uporabo; zato jih morate shraniti. Prepričajte se, da bosta ta navodila dobila tako inštalater kot končni uporabnik.
- Izdelek mora biti namenjen le za uporabo, za katero je bil posebej zasnovan. Vsaka drugačna uporaba se šteje za neprimerno in/ali nevarno. V primeru dvoma se obrnite na službo za tehnično pomoč proizvajalca GEWISS.
.- Proizvajalec ne more biti odgovoren za morebitno škodo, ki je posledica nepravilne ali napačne uporabe in nedovoljene predelave kupljenega izdelka.
- Izdelka ni dovoljeno predelovati. Kakršna koli predelava izniči garancijo in lahko ogrozi varnost pri uporabi izdelka.
- Za dajanje izdelka na trg EU je odgovorno podjetje:

GEWISS S.p.A. Via A. Volta, 1 - 24069 Cenate Sotto (BG) - Italija
Tel.: + 39 035 946 111 - Fax: +39 035 946 270
E-pošta: qualitymarks@gewiss.com - Spletna stran: www.gewiss.com

MONTAŽA

- Montažo sme izvajati samo usposobljeno osebje, ki deluje v skladu s temi navodili in veljavnimi predpisi o napravah.
- Prepričajte se, ali je izdelek primeren za okoljske pogoje, v katerih mora delovati. Za dodatne informacije se obrnite na službo tehnične podpore GEWISS.
- Pred začetkom montaže ali katerega koli drugega posega na napravi izklopite omrežno napetost.
- Prepričajte se, da je nazivna napetost naprave združljiva z omrežno napetostjo.
- Prepričajte se, da je napeljava za napajanje opremljena z ustrezno zaščitno napravo.
- Prepričajte se, da nosilci, na katerih so izdelki montirani, lahko prenašajo težo slednjih.
- Uporabljajte kable, ki ustrezajo zahtevam veljavnih standardov.
- Izdelka ne montirajte v bližini neposrednih toplotnih virov (na primer prezračevalnih odprtin).
- Izogibajte se jedkim okoljem, ki lahko vplivajo na pravilno delovanje naprave.
- Če so izdelki s povezavo, se izogibajte nameščanju poleg kovinskih mrež ali sten, da ne bi prihajalo do motenj signala.
- Ker so polnilne postaje opremljene z diferencialno zaščito tipa B, je treba pred njo poskrbeti za linijsko zaščito, tudi slednjo diferencialno enake vrste.
- Napeljavo polnilne postaje se izvede s povezavo enofaznega ali trifaznega kabla, ustrezno speljanega skozi kabelsko uvodnico.
- Da bi se izognili morebitnim poškodbam sistema, mora projektant preveriti, ali je treba prenapetostne odvodnike namestiti zunaj polnilne postaje, pri čemer oceni, če je to potrebno, nevarnost električnega udara v skladu z ustreznimi standardi (npr. IEC/EN 62305-2).

VZDRŽEVANJE

- Vzdrževanje mora opravljati le ustrezno usposobljeno osebje, ki ga izvaja v skladu s temi navodili in veljavnimi predpisi.
- Pred začetkom vzdrževanja izklopite omrežno napetost.
- Če so zaščitni zasloni ali drugi deli polomljeni ali poškodovani, jih nemudoma zamenjajte.
- Med rednim vzdrževanjem preverite brezhibnost in pravilnost delovanja izdelka in tesnil, kjer so prisotna
- Za čiščenje naprave ne uporabljajte grobih čistil, topil ali alkohola.
- Diferencialno stikalo je treba preizkusiti z ustreznim gumbom vsaj vsakih 6 mesecev. Evidenco opravljenih preizkušanj je treba voditi v skladu z veljavnimi predpisi.
- Redno opravljajte kontrolo pritrditve sponk naprav; če to ne zahtevajo lokalni predpisi, kontrolo opravite vsaj vsakih 6 mesecev.
- Redno preverjajte pravilnost povezave ozemljitvenega vodnika s kovinskimi deli naprave v napeljavi; če to ne zahtevajo lokalni predpisi, kontrolo opravite vsaj vsakih 12 mesecev.
- Napravo premikajte z ustreznimi dvižnimi napravami.

LEGENDA SIMBOLOV

	naprave razreda I. Priklopite zaščitno ozemljitev
t_a ...°C	Najvišja nazivna temperatura okolja
tmin ...°C	Najnižja delovna temperatura
	Pozor: Prisotnost nevarne napetosti. Previdno odstranjujte zaslone in okrove
	Naprave opremljene z notranjimi varovalkami
	Pred izvajanjem postopka odklopite napetost
	Uporabite zaščitne rokavice
	Oster profil
	Naprave primerne za notranjo uporabo
	Uporabite zaščitna očala
	Uporabite varnostno obutev
	Uporabite varnostno čelado
	Uporabite obrazno masko

ODSTRANJEVANJE

Če je na opremi ali na embalaži simbol prečrtanega smetnjaka, to pomeni, da je treba izdelek ob koncu življenjske dobe zavreči ločeno od splošnih odpadkov. Uporabnik mora odsluženi izdelek odnesti v center za ločeno zbiranje odpadkov, ali pa ga ob nakupu novega izdelka vrniti trgovcu. Pri prodajalcih s prodajno površino najmanj 400 m² lahko izdelke, ki jih je treba zavreči, manjše od 25 cm, izročite brezplačno. Ustrezno odstranjevanje odslužene opreme za reciklažo, predelavo in okolju prijazno odlaganje odpadkov prispeva k preprečevanju morebitnih negativnih učinkov na okolje in zdravje ter spodbuja ponovno uporabo in/ali reciklažo materialov, ki sestavljajo opremo. GEWISS se aktivno vključuje v postopke, s katerimi se omogoča ponovno uporabo, recikliranje in zbiranje električnih ter elektronskih naprav.

SV INFORMATION OCH ALLMÄNNA REKOMMENDATIONER

- Produktens säkerhet garanteras endast om säkerhets- och driftinstruktionerna tillämpas. Därför måste de sparas. Se till att dessa instruktioner överlämnas till installatören och till slutkunden.
- Denna produkt är endast avsedd för den typ av användning som den uttryckligen tillverkats för. All annan användning ska anses som olämplig och/eller farlig. Vid osäkerhet, kontakta GEWISS tekniska serviceavdelning.
- Tillverkaren kan inte anses ansvarig för eventuella skador till följd av oriktig och felaktig användning eller åverkan på den köpta produkten.
- Inga ändringar får göras på produkten. Eventuella ändringar leder till att garantin upphör att gälla och kan göra att produkten blir farlig.
- Ansvarig för produktens marknadsföring inom EU är:

GEWISS S.p.A. Via A. Volta, 1 - 24069 Cenate Sotto (BG) - Italy
Tel.: + 39 035 946 111 - Fax: +39 035 946 270
E-post: qualitymarks@gewiss.com - Webbsida: www.gewiss.com

INSTALLATION

- Installationen får endast utföras av behörig personal som följer dessa instruktioner och gällande bestämmelser för anläggningar.
- Försäkra dig om att produkten lämpar sig för de miljöförhållanden som den ska fungera i. Kontakta GEWISS tekniska servicecenter för ytterligare information.
- Koppla bort nätspänningen innan du påbörjar installationen eller utför någon annan åtgärd på apparaten.
- Försäkra dig om att apparatens nominella spänning är kompatibel med nätspänningen.
- Försäkra dig om att matningskretsen är försedd med en lämplig skyddsanordning.
- Försäkra dig om att stöden som produkterna sitter fast på kan bära deras vikt.
- Använd kablar som överensstämmer med bestämmelserna i tillämpliga standarder för anläggningar.
- Installera inte produkten nära direkta värmekällor (t.ex. ventilationsöppningar).
- Undvik frätande miljöer som kan påverka anordningens korrekta funktion.
- Undvik att placera anslutna produkter i närheten av metallnät eller väggar för att undvika signalstörningar.
- Eftersom laddningsstationerna är försedda med jordfelsskydd av typ B är det nödvändigt att även förse linjen uppströms med ett jordfelsskydd av samma typ.
- Laddningsstationens kabeldragning ska genomföras genom att ansluta en enfas- eller trefaskabel införd i en lämplig kabelgenomföring.
- För att undvika eventuell skada under installationen ska konstruktören kontrollera om det är nödvändigt att installera överspänningsskydd (SPD) utanför laddningsstationen genom att, där så krävs, bedöma risken för blixtnedslag i enlighet med tillämpliga standarder (exempel IEC/EN 62305-2)

UNDERHÅLL

- Underhållsarbetet får endast utföras av behörig personal som följer dessa instruktioner och gällande bestämmelser.
- Koppla bort nätspänningen innan underhållet påbörjas.
- Byt genast ut skyddsskärmar eller andra delar som är trasiga eller skadade.
- Under det regelbundna underhållet ska du kontrollera att produkten och eventuella tätningar är hela och fungerar korrekt
- Använd inte rengöringsmedel som innehåller slipämnen, lösningsmedel eller alkohol för att rengöra apparaten.
- Jordfelsbrytaren ska testas med den avsedda testknappen minst var 6:e månad. Registreringen av utfört korrekt test ska bibehållas enligt gällande bestämmelser.
- Kontrollera regelbundet att utrustningarnas klämmor stängs korrekt. Om lokala regelverk saknas ska denna kontroll göras var 6:e månad.
- Kontrollera regelbundet korrekt anslutning mellan jordledaren och metallmassan på anläggningens utrustning. Om lokala regelverk saknas ska denna kontroll göras var 12:e månad.
- Utrustningen ska flyttas med hjälp av lämpliga lyftmedel.

BILDFÖRKLARING

	Apparater av Klass I. Anslut skyddsjord
t_a ...°C	Maximal nominell rumstemperatur
tmin ...°C	Minimal driftstemperatur
	Observera: Högspänning förekommer. Ta bort skärmar och/eller kåpor försiktigt
	Apparater försedda med interna säkringar
	Koppla bort spänningen innan åtgärden påbörjas
	Använd skyddshandskar
	Vass profil
	Apparater som endast lämpar sig för inomhusbruk
	Använd skyddsglasögon
	Använd skyddsskor
	Använd skyddshjälm
	Använd ansiktsmask

BORTSKAFFANDE

Symbolen med den överkorsade soptunnan på apparaten eller på förpackningen betyder att produkten i slutet av dess livslängd ska källsorteras separat från annat avfall. När produkten är uttjänt ska användaren lämna in den till ett lämpligt källsorteringscenter eller lämna tillbaka den till återförsäljaren vid köp av en ny produkt. Hos återförsäljare med en försäljningsyta på minst 400 m² kan produkten lämnas in för källsortering utan kostnad om den är mindre än 25 cm utan krav på att köpa en ny produkt. En lämplig källsortering av den gamla apparaten för återvinning, behandling och miljövänligt bortskaffande bidrar till att undvika potentiella negativa effekter på miljön och hälsorisker och främjar återanvändningen och/eller återvinningen av material som apparaten består av. GEWISS deltar aktivt i åtgärder som främjar en korrekt återanvändning, återvinning och insamling av elektriska och elektroniska apparater.

TR BİLGİLER VE GENEL TAVSİYELER

- Ürünün güvenliği, yalnızca güvenlik ve kullanım talimatlarına uyulması durumunda garanti edilir; bu nedenle, söz konusu talimatları el altında bulundurunuz. Bu talimatların montör ve son kullanıcı tarafından alındığından emin olunuz.
- Bu ürün yalnızca tasarlandığı amaç için kullanılmalıdır. Diğer her türlü kullanım uygunsuz ve/veya tehlikeli kullanım olarak kabul edilmelidir. Şüphe edilmesi durumunda, GEWISS SAT Teknik Destek Servisi ile irtibat kurunuz.
- İmalatçı, ürünün uygunsuz ya da yanlış kullanımı veya kurcalanmasından kaynaklanacak hiçbir hasardan sorumlu tutulamaz.
- Üründe değişiklik yapılmamalıdır. Yapılacak herhangi bir değişiklik ürün garantisinin iptaline yol açacak olup, ürünü tehlikeli bir hale getirebilir.
- Ürünün Avrupa Birliği pazarındaki dağıtımdan sorumlu firma:

GEWISS S.p.A. Via A. Volta, 1 - 24069 Cenate Sotto (BG) - İtalya
Tel.: + 39 035 946 111 - Faks: +39 035 946 270
E-posta: qualitymarks@gewiss.com - İnternet sayfası: www.gewiss.com

MONTAJ

- Ürünün montajı, bu talimatları ve geçerli sistem standartlarını göz önünde bulundurmak suretiyle yalnızca kalifiye personel tarafından gerçekleştirilmelidir.
- Ürünün içinde çalışacak olduğu çevresel koşullara uygun olduğundan emin olunuz. Daha fazla bilgi için, Gewiss Teknik Destek Servisi ile irtibat kurunuz.
- Cihazı monte etmeden ya da üzerinde herhangi bir işlem yapmadan önce şebeke gerilimini kesiniz.
- Cihazın anma geriliminin şebeke gerilimi ile uyumlu olduğuna emin olunuz.
- Güç besleme devresinin uygun koruma cihazı ile teçhiz edildiğinden emin olunuz.
- Cihazları tutan desteklerin, bunların ağırlıklarını kaldırabildiğinden emin olunuz.
- Geçerli sistem standartlarının düzenlemelerine uygun kablolar kullanınız.
- Ürünü, doğrudan ısı kaynaklarının yakınına monte etmeyiniz (örn. hava menfezleri).
- Cihazın doğru çalışması üzerinde etkisi olabilecek aşındırıcı ortamlardan uzak tutunuz.
- Sinyal girişim koşulları yaratmamak için, ürünü, bağlı ürünlerin bulunduğu metal örgü ya da duvarların yanına yerleştirmeyiniz.
- Şarj istasyonları B tipi kaçak akım koruması ile donatılmıştır, bu nedenle yukarı akış hattı da aynı tip kaçak akım koruması ile korunmalıdır.
- Şarj istasyonu kablajı, uygun bir kablo rakoru içerisine tek fazlı ya da üç fazlı bir kablo uygun şekilde bağlanarak gerçekleştirilir.
- Tesisatta olası bir hasarı önlemek için, tasarımcı, -gerektiğinde- ilgili Standartlar (örn. IEC/EN 62305-2) uyarınca elektrik çarpması riskini değerlendirerek, şarj istasyonunun dışına ani akım koruyucu cihazlarının (SPD'ler) takılmasının gerekli olup olmadığını kontrol etmelidir

BAKIM

- Ürünün bakımı, bu talimatları ve geçerli standartları göz önünde bulundurmak suretiyle yalnızca kalifiye personel tarafından gerçekleştirilmelidir.
- Herhangi bir bakım işlemi yürütmeden önce, şebeke gerilimini kesiniz.
- Kırık ya da hasarlı parçaları ya da koruma blendajlarını hemen değiştiriniz.
- Düzenli bakım işleri esnasında, ürünün (ve monte edilmiş ise, sızdırmazlık contalarının) iyi durumda ve çalışıyor olduğunu kontrol ediniz
- Cihazı temizlemek için aşındırıcı deterjanlar, çözücüler ya da alkol kullanmayınız.
- Kaçak akım devre kesicisi, en azından her 6 ayda bir test düğmesi anahtarı kullanılarak test edilmelidir. Testin geçerli kurallara göre doğru şekilde gerçekleştirildiğini kaydediniz.
- Ekipman terminallerinin doğru şekilde kapatıldığını periyodik olarak kontrol ediniz; yerel yönetmelik yoksa, bu işlem en azından her 6 ayda bir gerçekleştirilmelidir.
- Toprak iletkeni ile sistem ekipmanı metal kütleleri arasında doğru bağlantı olduğunu periyodik olarak kontrol ediniz; yerel yönetmelik yoksa, bu işlem en azından her 12 ayda bir gerçekleştirilmelidir.
- Uygun kaldırma cihazları kullanarak ekipmanı taşıyınız.

SEMBOL ANAHTARI

	Sınıf I'e ait Cihazlar. Koruyucu toprak bağlantısını sağlayınız
t_a ...°C	Maksimum anma ortam sıcaklığı
tmin ...°C	Minimum işletme sıcaklığı
	Dikkat: tehlikeli gerilim seviyeleri. Blendajları ve/veya başlıkları dikkatle sökünüz
	Dahili sigorta ile teçhiz edilmiş cihazlar
	İşlemi gerçekleştirmeden önce gerilim beslemesini kesiniz
	Koruyucu eldivenler kullanınız
	Keskin kenar
	İç ortam kullanımına uygun cihazlar
	Koruyucu gözlük kullanınız
	Bir koruyucu ayakkabı kullanınız
	Bir emniyet bareti kullanınız
	Bir yüz maskesi kullanınız

BERTARAF ETME

Ekipmana veya ambalaja iliştirilmiş ise, üzerine çizgi çekilmiş çöp kutusu işareti; ürünün kullanım süresi sonunda atılmak üzere diğer atıklardan ayrılması gerektiğini belirtir. Kullanıcı ekipmanı ürünü bir atık ayrıştırma merkezine götürmeli ya da yeni bir ürün alırken satıcısına iade etmelidir. Bertaraf edilecek ürünler, ebatlarının 25 cm'den az olması halinde (yeni ürün satın alma zorunluluğu olmaksızın) en az 400 m²lik bir satış alanı içerisinde satıcılarına ücretsiz olarak teslim edilebilmektedir. Kullanılan cihazın çevre dostu bir şekilde bertaraf edilmesine yönelik etkin bir ayrıştırılmış atık toplama uygulaması ya da cihazın geri dönüştürülmesi, insanlar ve çevre üzerindeki olası olumsuz etkileri gidermeye yardımcı olmakta ve inşaat malzemelerinin yeniden kullanılmasını ve/veya geri dönüştürülmesini teşvik etmektedir. GEWISS, elektrikli ve elektronik ekipmanların doğru bir şekilde kurtarılması ve yeniden kullanımı veya geri dönüştürülmesine yardımcı olan çalışmalarda etkin olarak yer almaktadır.

ZH 信息与一般建议

-只有遵守安全和使用说明，才能保证产品的安全；因此，请就近保管这些说明。请务必向安装人员和最终用户提供安全和使用说明。
- 本产品只能用于其设计目的。任何其他形式的使用方式均应被视为不当和/或危险使用。若有任何疑问，请联系 GEWISS SAT 技术支持服务部。
- 如果产品使用不当或错误或受到篡改，则制造商将不对任何损坏承担责任。
- 不得改装产品。任何改装都会令保修失效，并可能使产品具有危险性。
- 欧盟市场产品发行责任方：

GEWISS S.p.A. Via A. Volta, 1 – 24069 Cenate Sotto (BG) – Italy
电话：+ 39 035 946 111 – 传真：+39 035 946 270
电子邮件：qualitymarks@gewiss.com – 网站：www.gewiss.com

安装

- 只能由具备资质的人员按照本这些说明以及现行系统标准来执行安装。
-请确保设备适合其工作时所处的环境条件。有关更多信息，请联系 Gewiss 技术支持服务部。
-在安装设备或对设备执行任何作业之前，请切断电源。
-请确保设备额定电压与电源电压兼容。
-确保电源电路配有适合的保护装置。
-确保支撑设备的支架能够承受设备的重量。
-请使用符合适用系统标准规定的线缆。
-请勿将产品直接安装在热源旁边（如通风口）。
-请避免可能会对设备正常运行造成影响的腐蚀性环境。
-如果存在连接的产品，则请勿将产品单位定位在金属网或墙壁附近，以免产生信号干扰状况。
-充电站配备了 B 型剩余电流保护装置，因此上游线路也必须使用相同类型的剩余电流保护装置进行保护。
-充电站的接线通过将单相或三相电缆正确地连接到合适的电缆密封套中来完成。
-为避免对设备造成任何损坏，设计人员必须检查是否需要在充电站外部安装电涌保护装置（SPD），并且，如有必要，根据相关标准（例如IEC/EN 62305-2）评估触电危险。

维护

-只能由具备资质的人员按照这些说明和现行标准来执行维护。
-在执行任何维护作业之前，请切断电源。
-请立即更换防护罩或任何断裂或破损的零件。
-在执行日常维护作业时，请检查本产品（以及密封垫片，如果已安装）是否状态完好且工作正常
-请勿使用腐蚀性洗涤剂、溶剂或酒精开清洁设备。
-每 6 个月必须使用测试按钮键对剩余电流断路器进行至少一次测试。记录已根据当前规则正确执行了测试。
-定期检查设备端子是否已正确关闭；如果没有当地规定，则必须至少每 6 个月执行一次此检查。
-定期检查接地导体与系统设备金属块之间的连接是否正确；如果没有当地规定，则必须至少每 12 个月执行一次此检查。
-使用合适的起吊装置移动设备。

符号含义

	I 类设备。应进行保护性接地连接
t_a ...°C	最高额定环境温度
tmin ...°C	最低工作温度
	注意：危险电压水平。 请小心地拆除防护罩和/或防护帽
	设备装有内部保险丝
	在执行操作之前，请切断电源
	请佩戴防护手套
	锐利边缘
	设备仅适合室内使用
	请佩戴护目镜
	请穿上安全鞋
	请佩戴安全帽
	请佩戴面罩

废弃处置

如果在设备或包装上贴有禁止使用废物箱标志，则该标志表明必须在产品使用寿命结束时将其与其他废物分开处理。用户必须将废旧产品送往垃圾分类中心，或在购买新产品时将废旧产品交返零售商。如果废弃产品的尺寸在 25 cm 以内，可免费交给销售面积在 400m² 以上的零售商（无需购买新设备）。通过高效的废品分类收集进行废旧设备的环保处置或后续循环利用，有助于避免对环境和人类健康造成潜在的不利影响，并鼓励人们反复利用和/或循环利用建筑材料。Gewiss 积极参与各项可维持电气和电子设备正确挽回和再利用或回收的举措。

1
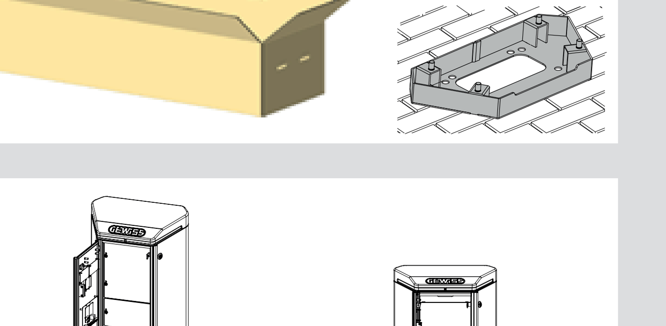

2
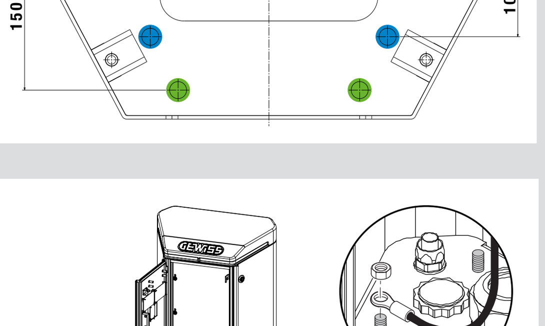

3
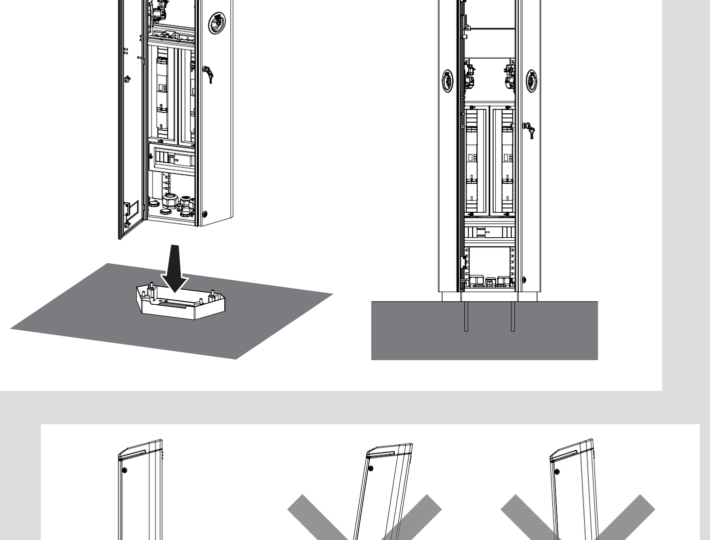

4
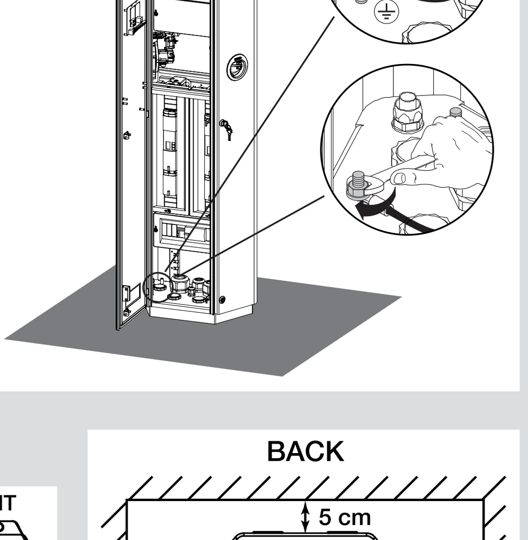

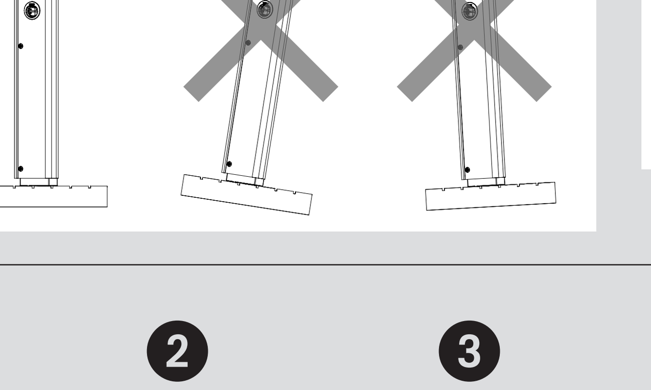

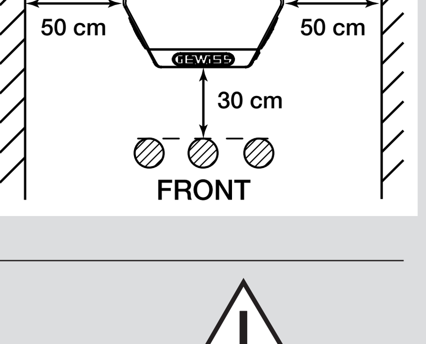

1 2 3 4

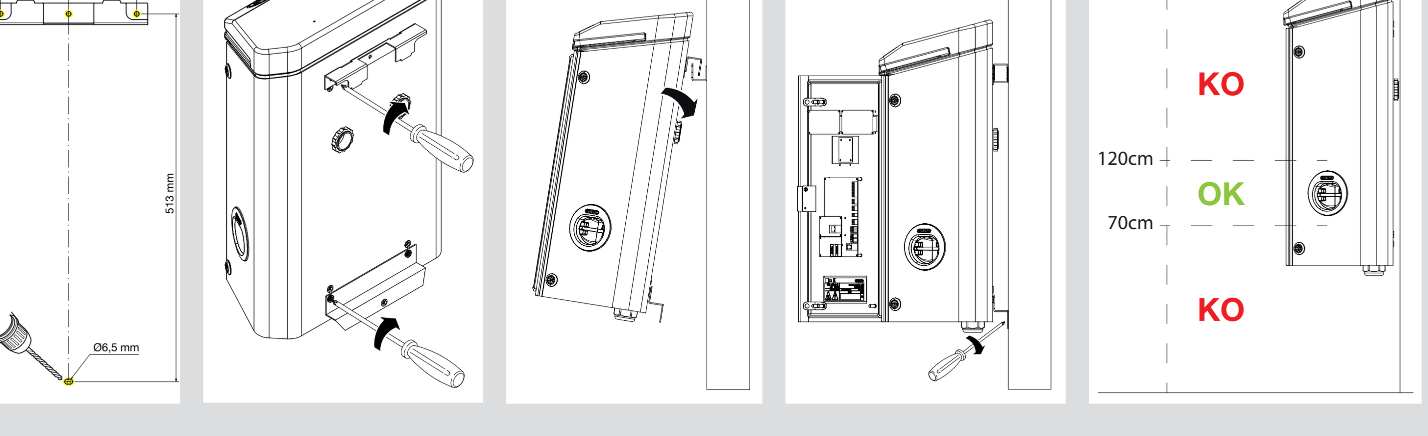

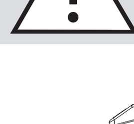

ULTIMA REVISIONE 11/2020 cod. 7.55.4.514.5