Référence: 50402

TITAN 3 - 230 rond inox 3000K 536lm 6x2W 30°

- Flux lumineux : 536 Lm
- Températures de couleur : 3000K
- Indice de rendu des couleurs : CRI > 70
- Puissance nominale : 6x2W
- Nombre de LED : 6
- Optique : symétrique 30°
- Collerette ronde INOX 316L de Ø 173mm avec traitement de surface par passivation
- Durée de vie en heures : 30000, durée de vie nominale L70 / B10 à 25 ° C
- Températures de fonctionnement : - 20° / + 40° C
- Installation : encastré de sol
- Livré avec pot d'encastrement et connectiques rapides M/F IP68 pré-installées
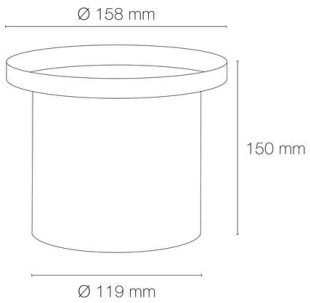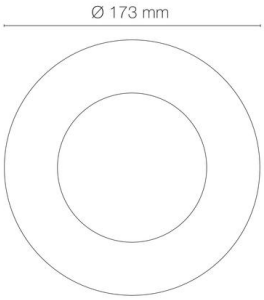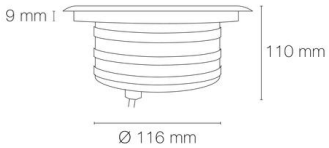
IP 67 encastrement Ø150mm NON DIMMABLE Note énergétique : E