OBRA +

Suspension OBRA + 80cm 2900K 38W 2583lm rond laiton 4 têtes

ESPACES D'ACCUEIL & DE RÉCEPTION | RESTAURANTS, CAFÉS, BARS

RÉFÉRENCE : **34914**

DESCRIPTION

GÉNÉRAL

Utilisation en intérieur/extérieur : intérieur
Norme RE : non
Produit Lampé/non lampé : LED
Eclairage/balisage : éclairage
Optique dichroïque : non
Forme : rond
Nombre de tête(s) : 4 têtes
Coloris : laiton
Finition de la surface : mat/brossé
Matériau : aluminium
Matériau de la verrine : polycarbonate
Traitement de la surface : sans traitement
Note efficacité énergétique (ELR) : F

CARACTÉRISTIQUES TECHNIQUES

Alimentation : 230VAC
Classe de protection : I
Dimmable : non
Fréquence entrée HZ : 50-60Hz
Couleur de la lumière : blanc
Température(s) de couleur : 2900K
Indice de rendu des couleurs : 80
SDCM McAdam : SDCM5
Puissance : 38 W
Flux lumineux : 2583 lm
Efficacité lumineuse : 68
Nombre de LED : 404 LED
Répartition lumineuse : symétrique
Angle de faisceau/optique : 180°
Type optique/diffuseur/verre : diffuseur opale
Réglabilité : orientable
Nombre de pôles : 3
Durée de vie en heures : 50000
Durée de vie nominale : durée de vie nominale L70 / B10 à 25 ° C
Température de fonctionnement max. : +40°C
Température de fonctionnement min. : -20°C
Informations complémentaires : Autres finitions, puissances, températures de couleur et diffuseur microprismatique sur demande.

DIMENSIONS ET POIDS

Diamètre externe du produit : 800.00 mm
Dimension(s) du câble : 1500
Largeur du produit : 15.00 mm
Hauteur du produit : 3.50 cm
Poids du produit : 2300.00 gr

INSTALLATION

Indice de protection : IP20
Compatible volume sdb : non
Compatible isolant(s) : non
Précâblage : câblé de 1,5m
Type de câblage : H05SS-F 3x0,75mm^2
Mode de pose/installation : suspension
Type de fixation : se visse sur le support
Précaution(s) d'installation : Alimentation incluse dans la canopée.

AUTRES INFORMATIONS

Classification marketing : PREMIUM
Durée de garantie : 60
Délai de livraison : 2 Jours

©EUROPOLE - 19 avenue ZAC de Chassagne 69360 Ternay.
www.europole.net
Sous réserve de modifications techniques.
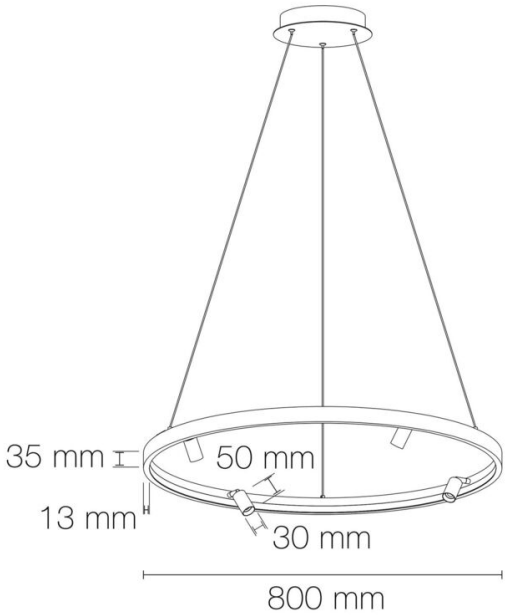
SCHÉMAS TECHNIQUES