CAME

CAME.COM

Motoréducteur pour portails battants

FA01561-FR

ATS30DGS ATS50DGS ATS30DGR ATS30DGM ATS50DGM

MANUEL D'INSTALLATION

FR Français

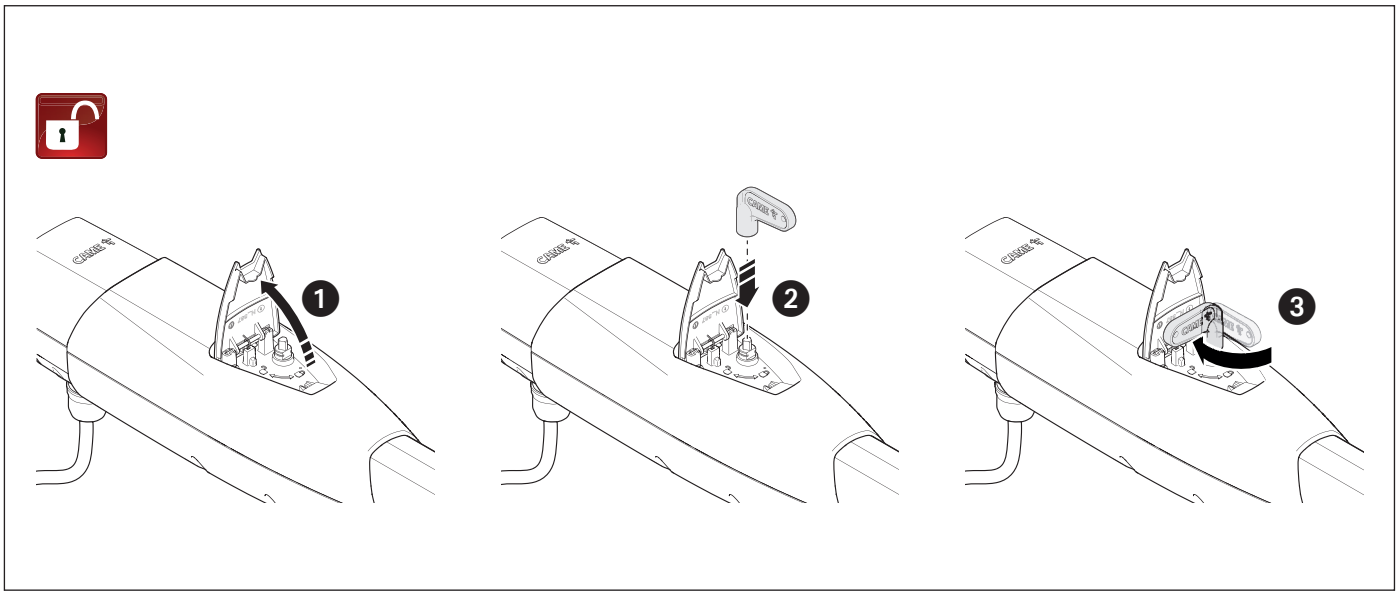
1
2
3

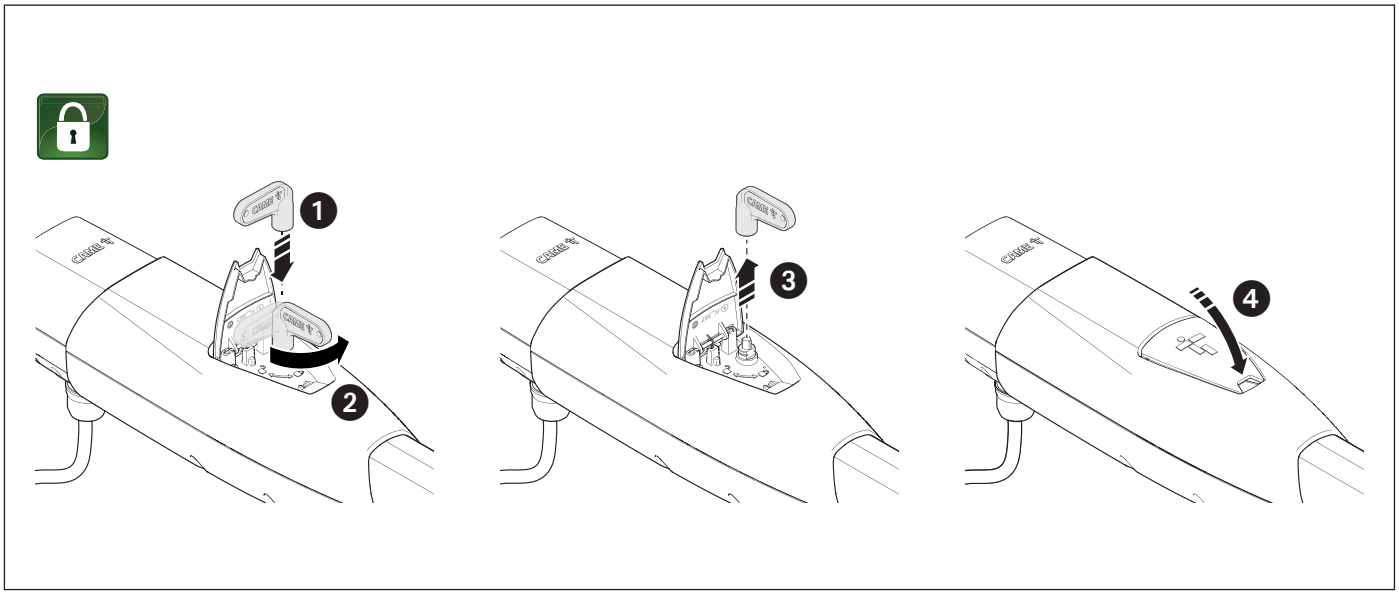
1
2
3
4

INSTRUCTIONS GÉNÉRALES POUR L'INSTALLATEUR

⚠ Consignes de sécurité importantes.

⚠ Suivre toutes les instructions étant donné qu'une installation incorrecte peut provoquer de graves lésions.

⚠ Avant toute opération, lire également les instructions générales réservées à l'utilisateur.

Ce produit ne devra être destiné qu'à l'utilisation pour laquelle il a été expressément conçu et toute autre utilisation est à considérer comme dangereuse. • Le fabricant décline toute responsabilité en cas d'éventuels dommages provoqués par des utilisations impropres, incorrectes et déraisonnables. • Le produit dont il est question dans ce manuel est défini, conformément à la Directive Machines 2006/42/CE, comme une quasi-machine. • La quasi-machine est, par définition, un ensemble qui constitue presque une machine, mais qui ne peut assurer à lui seul une application définie. • Les quasi-machines sont uniquement destinées à être incorporées ou assemblées à d'autres machines ou à d'autres quasi-machines ou équipements en vue de constituer une machine à laquelle s'applique la Directive Machines 2006/42/CE. • L'installation finale doit être conforme à la Directive Machines 2006/42/CE et aux normes européennes de référence. • Le fabricant décline toute responsabilité pour l'utilisation de produits non originaux, ce qui implique également l'annulation de la garantie. • Toutes les opérations indiquées dans ce manuel ne doivent être exécutées que par du personnel qualifié et dans le plein respect des normes en vigueur. • La position des câbles, la pose, la connexion et l'essai doivent être réalisés selon les règles de l'art et conformément aux normes et lois en vigueur. • Tous les composants (actionneurs, photocellules, bords sensibles, etc.) nécessaires à la mise en conformité de l'installation finale selon la directive Machines 2006/42/CE et les normes techniques harmonisées de référence sont identifiés dans le catalogue général des produits CAME ou sur le site www.came.com. • S'assurer, durant toutes les phases d'installation, que l'automatisme est bien hors tension. • S'assurer que la température du lieu d'installation correspond à celle indiquée sur l'automatisme. • La tension d'alimentation de l'appareil doit correspondre à la valeur indiquée sur la plaque signalétique. L'alimentation électrique doit être fournie par un système à très basse tension de sécurité. • Ne pas installer l'automatisme sur des éléments susceptibles de se plier. Ajouter si nécessaire des renforts appropriés aux points de fixation. • Veiller à ce que le produit ne soit pas mouillé par des jets d'eau directs (arroseurs, nettoyeurs HP, etc.) sur le lieu d'installation. • Prévoir sur le réseau d'alimentation, conformément aux règles d'installation, un dispositif de déconnexion omnipolaire spécifique pour le sectionnement total en cas de surtension catégorie III. • Délimiter soigneusement toute la zone afin d'en éviter l'accès aux personnes non autorisées, notamment aux mineurs et aux enfants. • En cas de manutention manuelle, prévoir une personne tous les 20 kg à soulever ; en cas de manutention non manuelle, utiliser des instruments aptes à assurer le levage sécurisé. • Adopter des mesures de protection adéquates contre tout danger mécanique lié à la présence de personnes dans le rayon d'action de l'automatisme. • Les câbles électriques doivent passer à travers des tuyaux, des goulottes et des passe-câbles appropriés pour assurer une protection adéquate contre les dommages mécaniques. • Les câbles électriques ne doivent pas entrer en contact avec des parties pouvant devenir chaudes durant l'utilisation (ex. : moteur et transformateur). • Avant de procéder à l'installation, vérifier que la partie guidée est en bon état mécanique et qu'elle s'ouvre et se ferme correctement. • Le produit peut être utilisé pour automatiser une partie guidée intégrant un portillon uniquement s'il peut être actionné avec le portillon en position de sécurité. • S'assurer que l'actionnement de la partie guidée ne provoque aucun coincement avec les parties fixes présentes tout autour. • Les commandes fixes doivent toutes être clairement visibles après l'installation et être positionnées de manière à ce que la partie guidée soit directement visible mais à l'écart des parties en mouvement. Toute commande à action maintenue doit être installée à une hauteur minimum de 1,5 m par rapport au sol et doit être inaccessible au public. • À défaut d'étiquette, en appliquer une permanente qui décrive comment utiliser le mécanisme de déblocage manuel et la positionner près de l'élément d'actionnement. • S'assurer que l'automatisme a bien été réglé comme il faut et que les dispositifs de sécurité et de protection, tout comme le déblocage manuel, fonctionnent correctement. • Avant la livraison à l'utilisateur, vérifier la conformité de l'installation aux normes harmonisées et aux exigences essentielles de la Directive Machines 2006/42/CE. • Les éventuels risques résiduels doivent être signalés à l'utilisateur final par le biais de pictogrammes spécifiques bien en vue qu'il faudra lui expliquer. • Au terme de l'installation, appliquer la plaque d'identification de la machine dans une position bien en vue. • Si le câble d'alimentation est endommagé, son remplacement doit être effectué par le producteur, ou par son service d'assistance technique agréé, ou par une personne dûment qualifiée afin de prévenir tout risque. • Conserver ce manuel dans le dossier technique avec les manuels des autres dispositifs utilisés pour la réalisation du système d'automatisme. • Il est recommandé de remettre à l'utilisateur final tous les manuels d'utilisation des produits composant la machine. • Le produit, dans l'emballage d'origine du fabricant, ne peut être transporté qu'à l'intérieur (wagons de chemin de fer, conteneurs, véhicules fermés). • En cas de dysfonctionnement du produit, cesser de l'utiliser et contacter le centre SAV à l'adresse https://www.came.com/global/en/contact-us ou au numéro de téléphone indiqué sur le site. • La data de fabrication est indiquée dans le lot de production imprimé sur l'étiquette du produit. Si nécessaire, nous contacter à l'adresse https://www.came.com/global/en/contact-us. • Les conditions générales de vente figurent dans les catalogues de prix officiels Came.

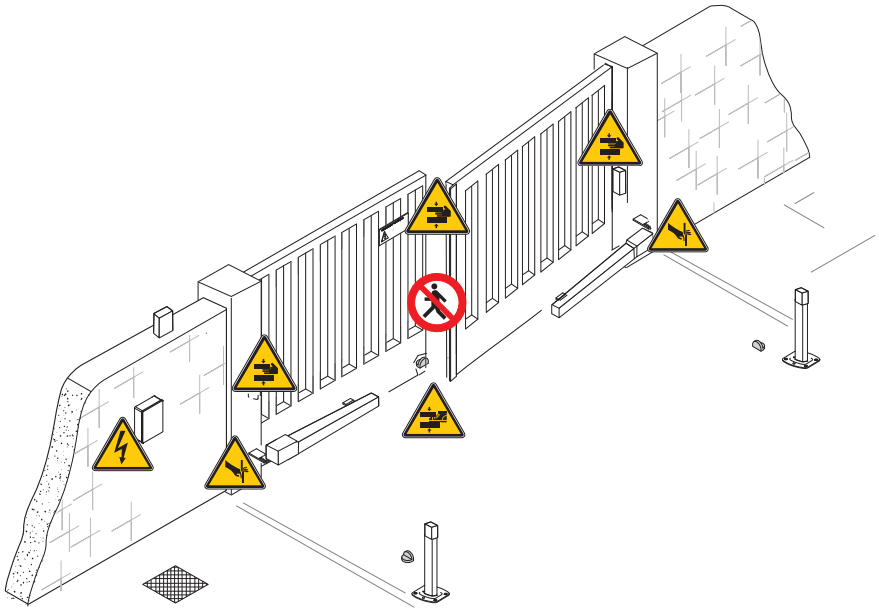

Passage interdit durant la manœuvre.

Danger de coincement.

Danger de coincement des mains.

Danger de coincement des pieds.

Risque de coupure de la main.

MISE AU REBUT ET ÉLIMINATION

CAME S.p.A. adopte dans ses établissements un Système de Gestion Environnementale certifié et conforme à la norme UNI EN ISO 14001 qui garantit le respect et la sauvegarde de l'environnement. Nous vous demandons de poursuivre ces efforts de sauvegarde de l'environnement, que CAME considère comme l'un des fondements du développement de ses propres stratégies opérationnelles et de marché, en observant tout simplement de brèves indications en matière d'élimination :

ÉLIMINATION DE L'EMBALLAGE

Les composants de l'emballage (carton, plastiques, etc.) sont assimilables aux déchets urbains solides et peuvent être éliminés sans aucune difficulté, en procédant tout simplement à la collecte différenciée pour le recyclage.

Avant d'effectuer ces opérations, il est toujours recommandé de vérifier les normes spécifiques en vigueur sur le lieu d'installation.

NE PAS JETER DANS LA NATURE !

ÉLIMINATION DU PRODUIT

Nos produits sont réalisés à partir de différents matériaux. La plupart de ces matériaux (aluminium, plastique, fer, câbles électriques) sont assimilables aux déchets urbains solides. Ils peuvent être recyclés au moyen de la collecte et de l'élimination différenciées auprès des centres autorisés.

D'autres composants (cartes électroniques, piles des émetteurs, etc.) peuvent par contre contenir des substances polluantes.

Il faut donc les désinstaller et les remettre aux entreprises autorisées à les récupérer et à les éliminer.

Avant d'effectuer ces opérations, il est toujours recommandé de vérifier les normes spécifiques en vigueur sur le lieu d'élimination.

NE PAS JETER DANS LA NATURE !

DONNÉES ET INFORMATIONS SUR LE PRODUIT

Légende

📖 Ce symbole indique des parties à lire attentivement.

⚠ Ce symbole indique des parties concernant la sécurité.

☞ Ce symbole indique ce qui doit être communiqué à l'utilisateur.

📖 Les dimensions sont exprimées en millimètres, sauf indication contraire.

Description

801MP-0070
ATS30DGS - Motoréducteur télescopique 24 V irréversible avec encodeur pour portails battants et C Max. jusqu'à 200 mm avec vantail jusqu'à 3 m et 400 kg. Coloris gris RAL7024.

801MP-0080
ATS50DGS - Motoréducteur télescopique 24 V irréversible avec encodeur pour portails battants et C Max. jusqu'à 200 mm avec vantail jusqu'à 5 m et 400 kg. Coloris gris RAL7024.

801MP-0110
ATS30DGR - Motoréducteur télescopique 24 V irréversible avec encodeur pour portails battants et C Max. jusqu'à 200 mm, avec adaptation pour le déblocage à distance, pour vantail jusqu'à 3 m et 400 kg. Coloris gris RAL7024.

801MP-0130
ATS30DGM - Motoréducteur télescopique 24 V irréversible avec encodeur pour portails battants et C Max. 200 mm avec vantail jusqu'à 3 m et 400 kg, y compris pour des applications à basse température. Gris RAL7024.

801MP-0140
ATS50DGM - Motoréducteur télescopique 24 V irréversible avec encodeur pour portails battants et C Max. 200 mm avec vantail jusqu'à 5 m et 400 kg, y compris pour des applications à basse température. Gris RAL7024.

Utilisation prévue

Solution pour applications résidentielles et collectives

📖 Toute installation et toute utilisation autres que celles qui sont indiquées dans ce manuel sont interdites.

Description des parties

Motoréducteur

❶ Étrier de fixation au portail
❷ Volet d'accès aux vis de réglage du fin de course
❸ Volet d'accès au mécanisme de déblocage
❹ Raccord gaine
❺ Étrier de fixation au pilier
❻ Clé de déblocage
❼ Câble de déblocage*
❽ Autocollants risque de coupure des mains

* ATS30DGR

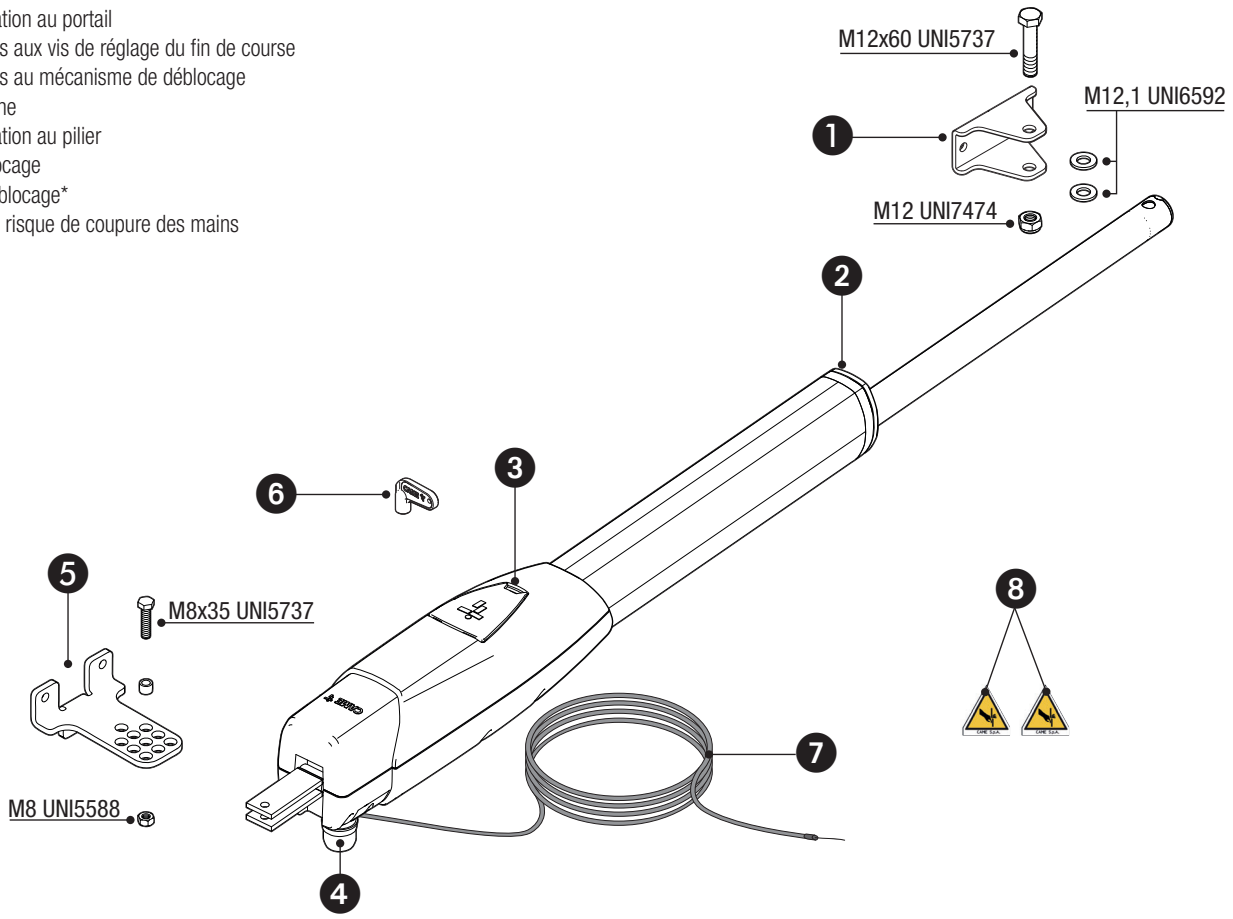

Dimensions

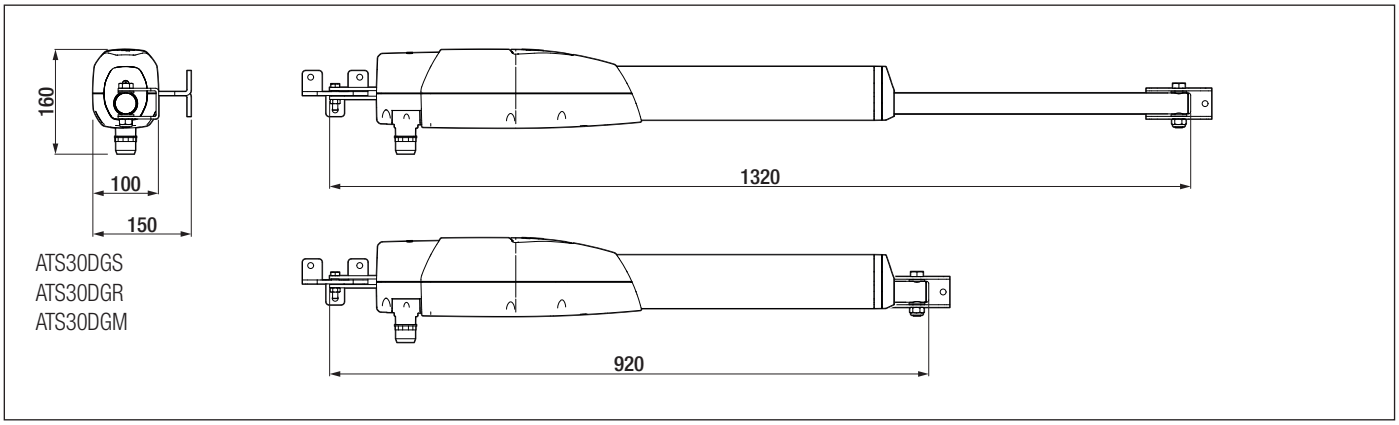

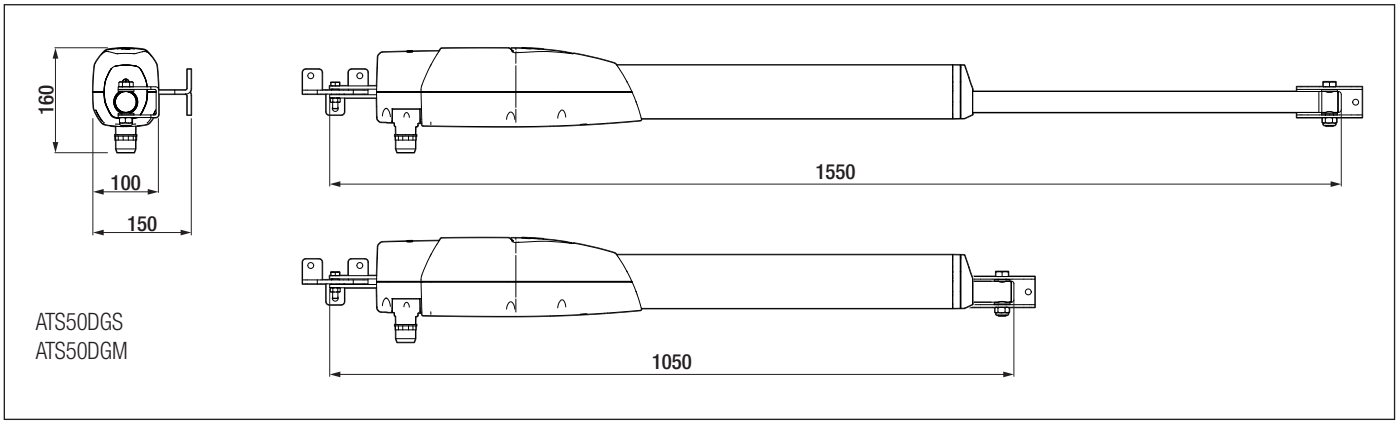

Limites d'utilisation

MODÈLES	ATS30DGS				ATS50DGS						ATS30DGR			
Longueur vantail (m)	3	2,5	2	-	5	4	3	2,5	2	-	3	2,5	2	-
Poids vantail (kg)	400	600	800		400	500	600	800	1000		400	600	800	

MODÈLES	ATS30DGM				ATS50DGM					
Longueur vantail (m)	3	2,5	2	-	5	4	3	2,5	2	-
Poids vantail (kg)	400	600	800		400	500	600	800	1000	

⚠ Pour des vantaux de plus de 2,5 m de long, il est conseillé d'installer une serrure de verrouilage électrique.

Données techniques

MODÈLES	ATS30DGS	ATS50DGS	ATS30DGR	ATS30DGM	ATS50DGM
Alimentation moteur (V)	24 DC	24 DC	24 DC	24 DC	24 DC
Puissance (W)	80	80	80	80	80
Courant absorbé (A)	8 MAX	8 MAX	8 MAX	8 MAX	8 MAX
Température de fonctionnement (°C)	-20 ÷ +55	-20 ÷ +55	-20 ÷ +55	-20 ÷ +55	-20 ÷ +55
Température de stockage (°C)*	-20 ÷ +70	-20 ÷ +70	-20 ÷ +70	-20 ÷ +70	-20 ÷ +70
Poussée (N)	400 ÷ 3000	400 ÷ 3000	400 ÷ 3000	400 ÷ 3000	400 ÷ 3000
Temps d'ouverture à 90° (s)	15 ÷ 30	15 ÷ 30	15 ÷ 30	15 ÷ 30	15 ÷ 30
Cycles/heure	SERVICE CONTINU	SERVICE CONTINU	SERVICE CONTINU	SERVICE CONTINU	SERVICE CONTINU
Niveau de pression sonore (dB A)	≤70	≤70	≤70	≤70	≤70
Degré de protection (IP)	54	54	54	54	54
Classe d'isolation	I	I	I	I	I
Rapport de réduction (i)	28	28	28	28	28
Poids (kg)	7.5	8	7.5	7.5	8
Durée de vie moyenne (Cycles)**	120.000	120.000	120.000	120.000	120.000

(*) Avant l'installation, le produit doit être maintenu à température ambiante en cas de stockage ou de transport à des températures très basses ou très élevées.
(**) La durée de vie moyenne du produit indiquée est à considérer comme étant purement indicative et estimée en tenant compte des conditions normales d'utilisation, ainsi que d'une installation et d'un entretien corrects du produit, conformément aux instructions du manuel technique CAME. Cette donnée est en outre sensiblement influencée par d'autres facteurs variables tels que, à titre d'exemple et sans s'y limiter, les conditions climatiques et environnementales. La durée de vie moyenne du produit ne doit pas être confondue avec sa garantie.

Types de câbles et épaisseurs minimum

Longueur du câble (m)	jusqu'à 20	de 20 à 30
Alimentation moteur avec encodeur 24 VDC	4G x 1,5 mm²	4G x 2,5 mm²

📖 En cas d'alimentation en 230 V et d'une utilisation en extérieur, adopter des câbles H05RN-F conformes à la norme 60245 IEC 57 (IEC) ; en intérieur, utiliser par contre des câbles H05VV-F conformes à la norme 60227 IEC 53 (IEC). Pour les alimentations jusqu'à 48 V, il est possible d'utiliser des câbles FROR 20-22 II conformes à la norme EN 50267-2-1 (CEI).

📖 Si la longueur des câbles ne correspond pas aux valeurs indiquées dans le tableau, déterminer la section des câbles en fonction de l'absorption effective des dispositifs connectés et selon les prescriptions de la norme CEI EN 60204-1.

📖 Pour les connexions prévoyant plusieurs charges sur la même ligne (séquentielles), les dimensions indiquées dans le tableau doivent être réévaluées en fonction des absorptions et des distances effectives. Pour les connexions de produits non indiqués dans ce manuel, considérer comme valable la documentation jointe à ces derniers.

INSTALLATION

📖 Les illustrations suivantes ne sont que des exemples étant donné que l'espace pour la fixation de l'automatisme et des accessoires varie en fonction de la zone d'installation. C'est donc l'installateur qui doit choisir la solution la plus indiquée.

📖 Les dessins se réfèrent au motoréducteur installé à gauche.

Opérations préliminaires

Prévoir les boîtes de jonction et les tuyaux annelés nécessaires pour les raccordements issus du boîtier de dérivation.

📖 Le nombre de gaines dépend du type d'installation et des accessoires prévus.

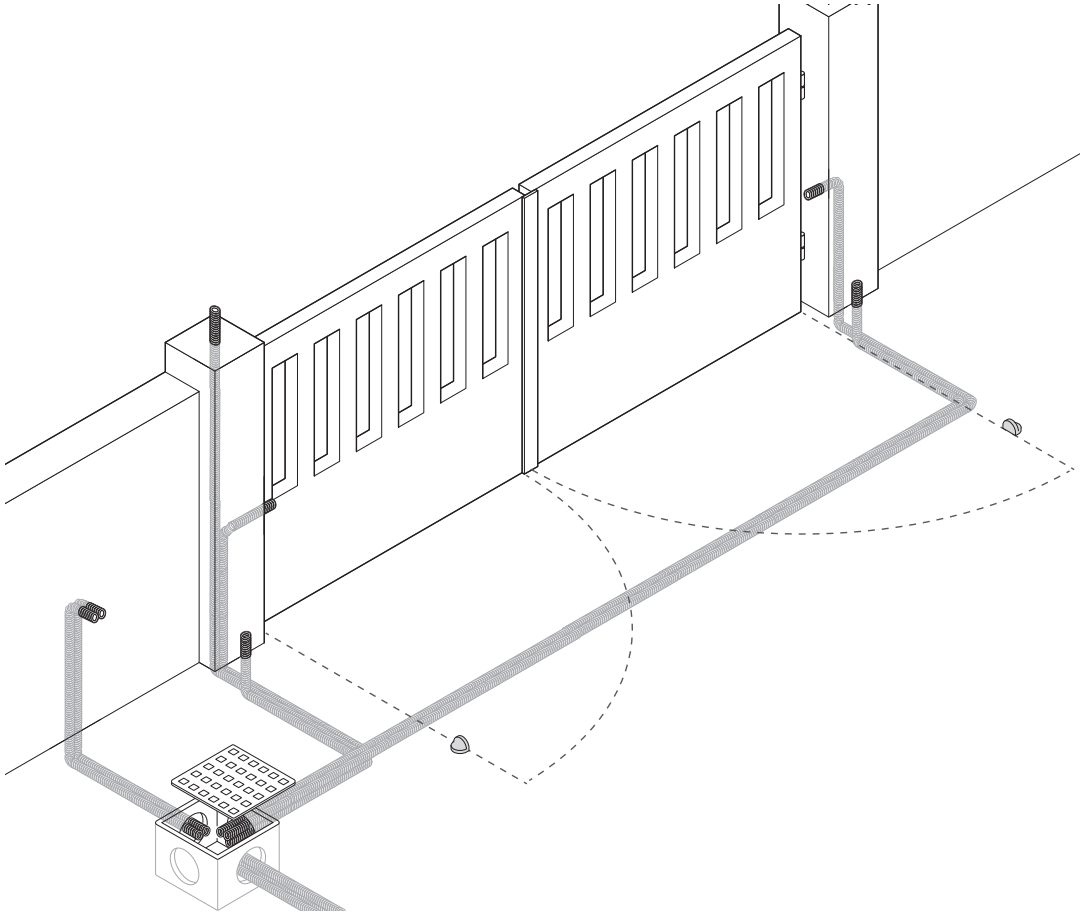

Détermination des points de fixation des étriers

⚠ L'installation est effectuée avec le portail ouvert
Ouvrir manuellement le vantail à 90° ou à 120°.
Déterminer d'abord l'emplacement de l'étrier de fixation sur le portail, puis l'emplacement de l'étrier de fixation sur le pilier.
📖 Respecter les dimensions indiquées dans le tableau.

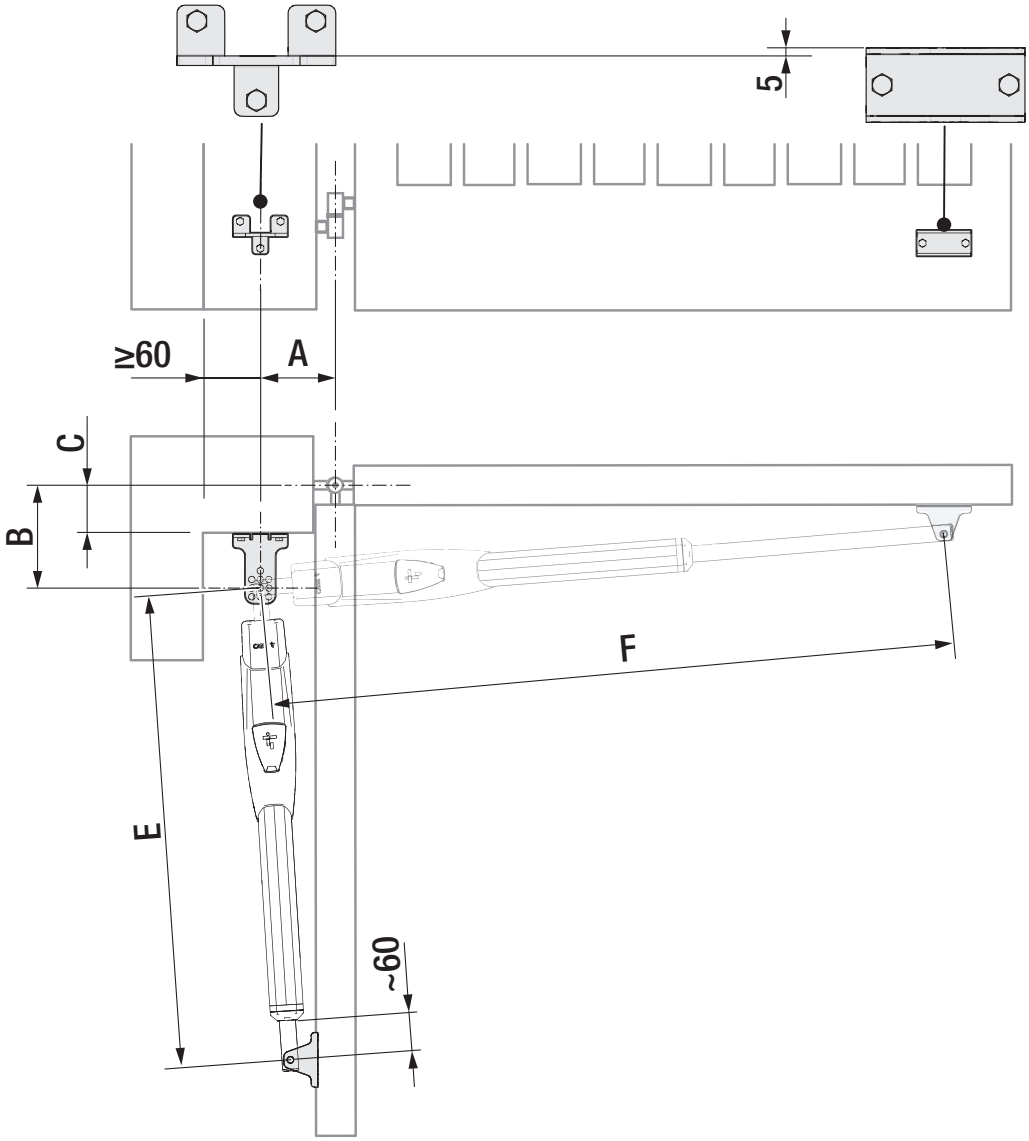

ATS30DGS **ATS30DGR** **ATS30DGM**

Ouverture vantail (°)	A	B	E	F	C Max.
90°	130	130	960	1220	50
90°	150	220	910	1290	150
90°	120	270	895	1300	200
120°	180	130	910	1300	50

ATS50DGS **ATS50DGM**

Ouverture vantail (°)	A	B	E	F	C Max.
90°	200	200	1030	1430	150
90°	200	270	1030	1510	200
120°	200	140	1030	1460	70

Fixation des étriers

Fixer l'étrier de fixation au pilier à l'aide de chevilles et de vis.

Les trous sur la plaque de fixation permettent de modifier l'angle d'ouverture du vantail.

Fixer à l'aide de vis ou bien souder l'étrier de fixation au portail.

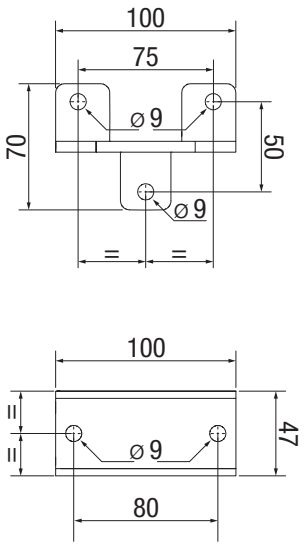

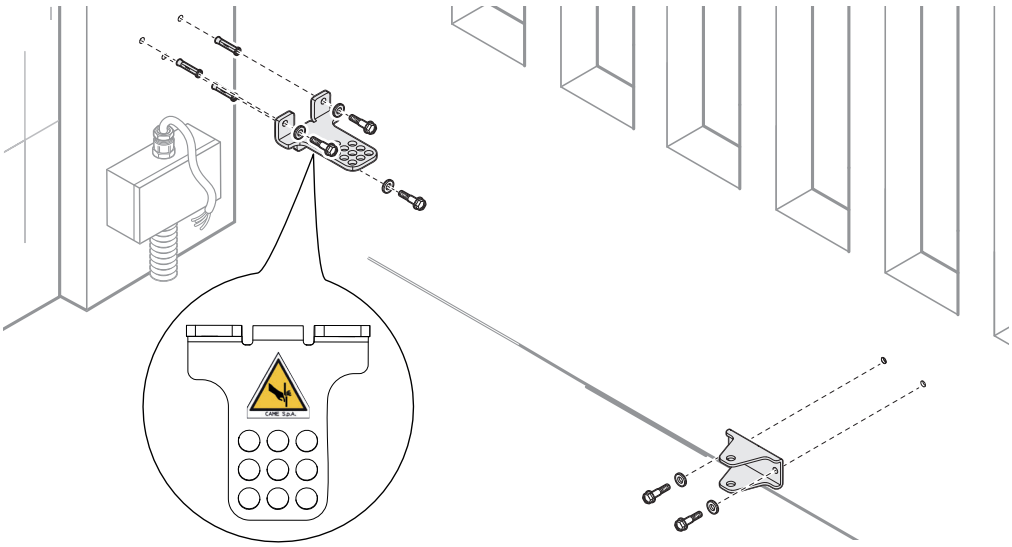

Fixation du motoréducteur

📖 Bien lubrifier toutes les parties mobiles de l'automatisme.

A L'écrou de sécurité doit être serré modérément afin de ne pas compromettre le mouvement correct du bras télescopique avec l'étrier portail.

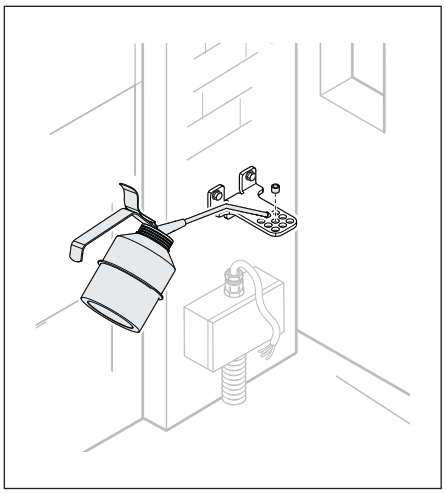

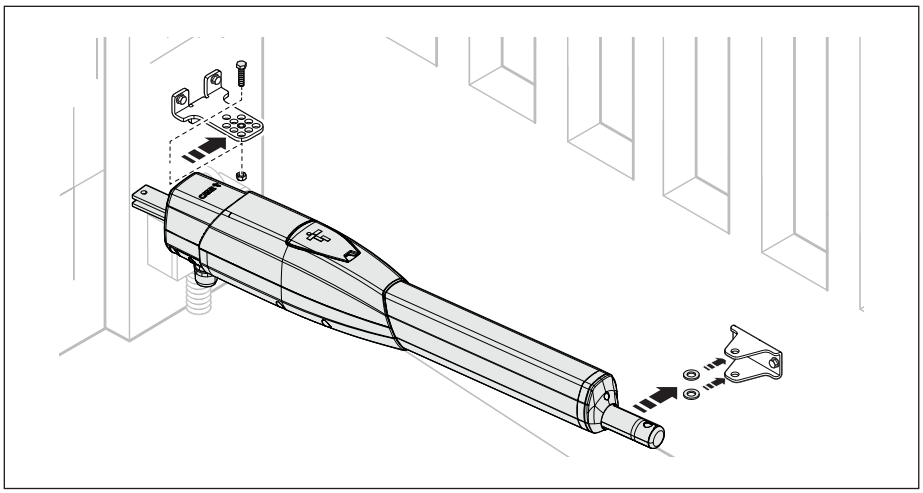

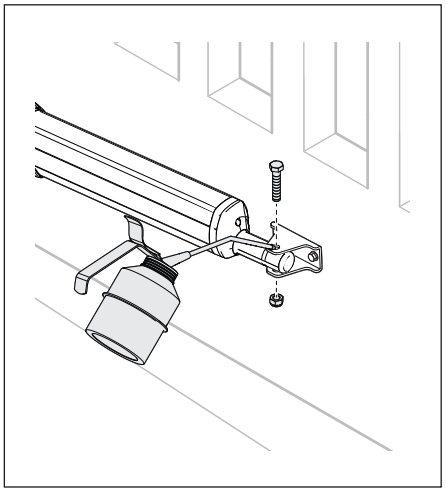

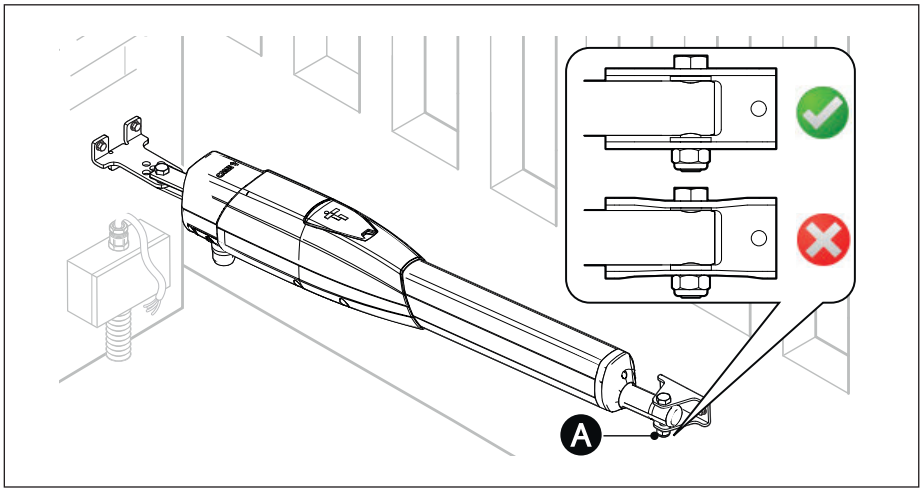

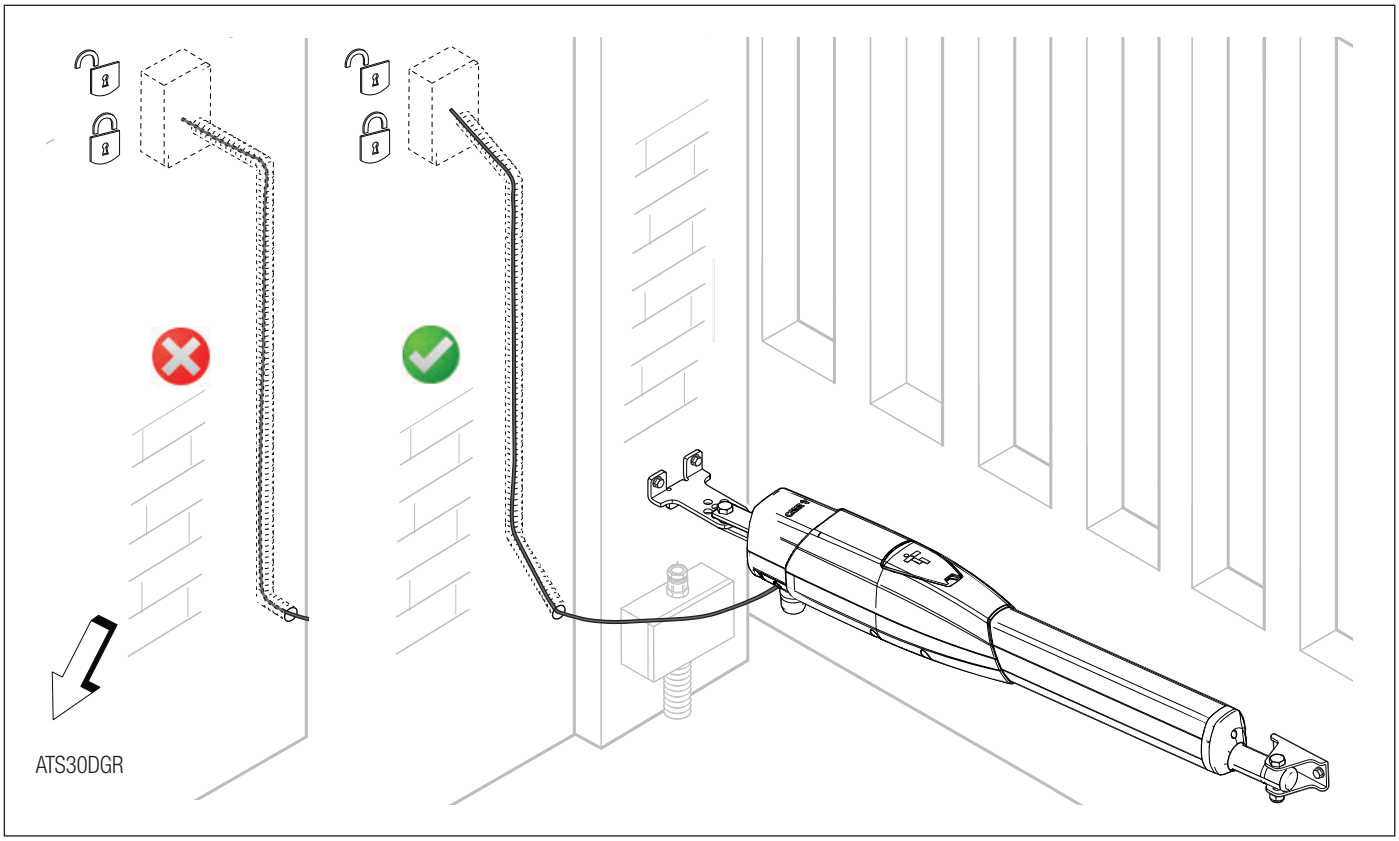

BRANCHEMENTS ÉLECTRIQUES

⚠ Avant d'intervenir sur l'armoire de commande, mettre hors tension et déconnecter les éventuelles batteries.

📖 Pour pouvoir accéder au bornier, enlever le couvercle de protection.

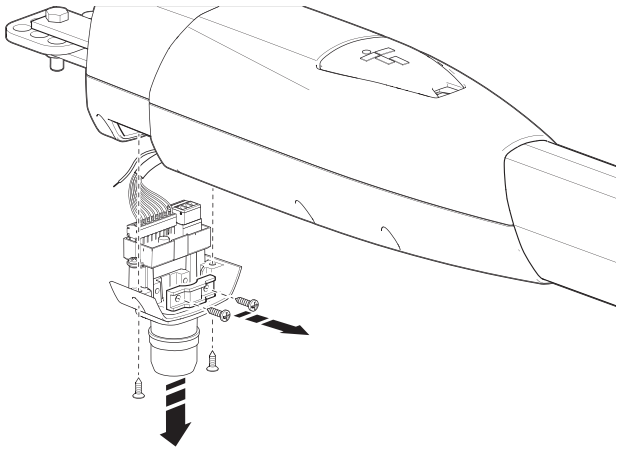

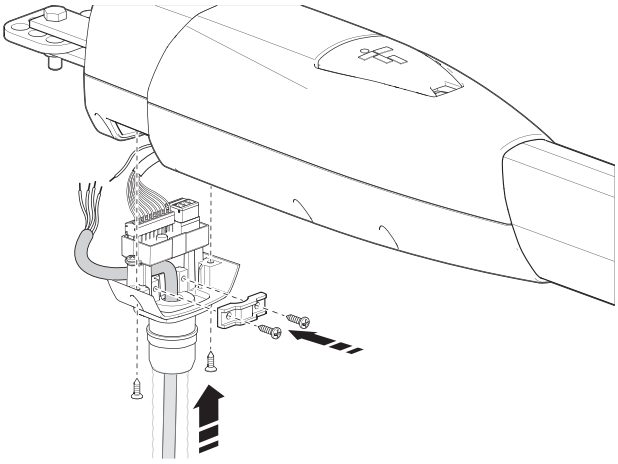

A Armoire de commande
B Motoréducteur retardé durant la phase d'ouverture
C Motoréducteur retardé durant la phase de fermeture
D Entrée alimentation 230 VAC - 50-60 HZ
1 Câble jaune-vert

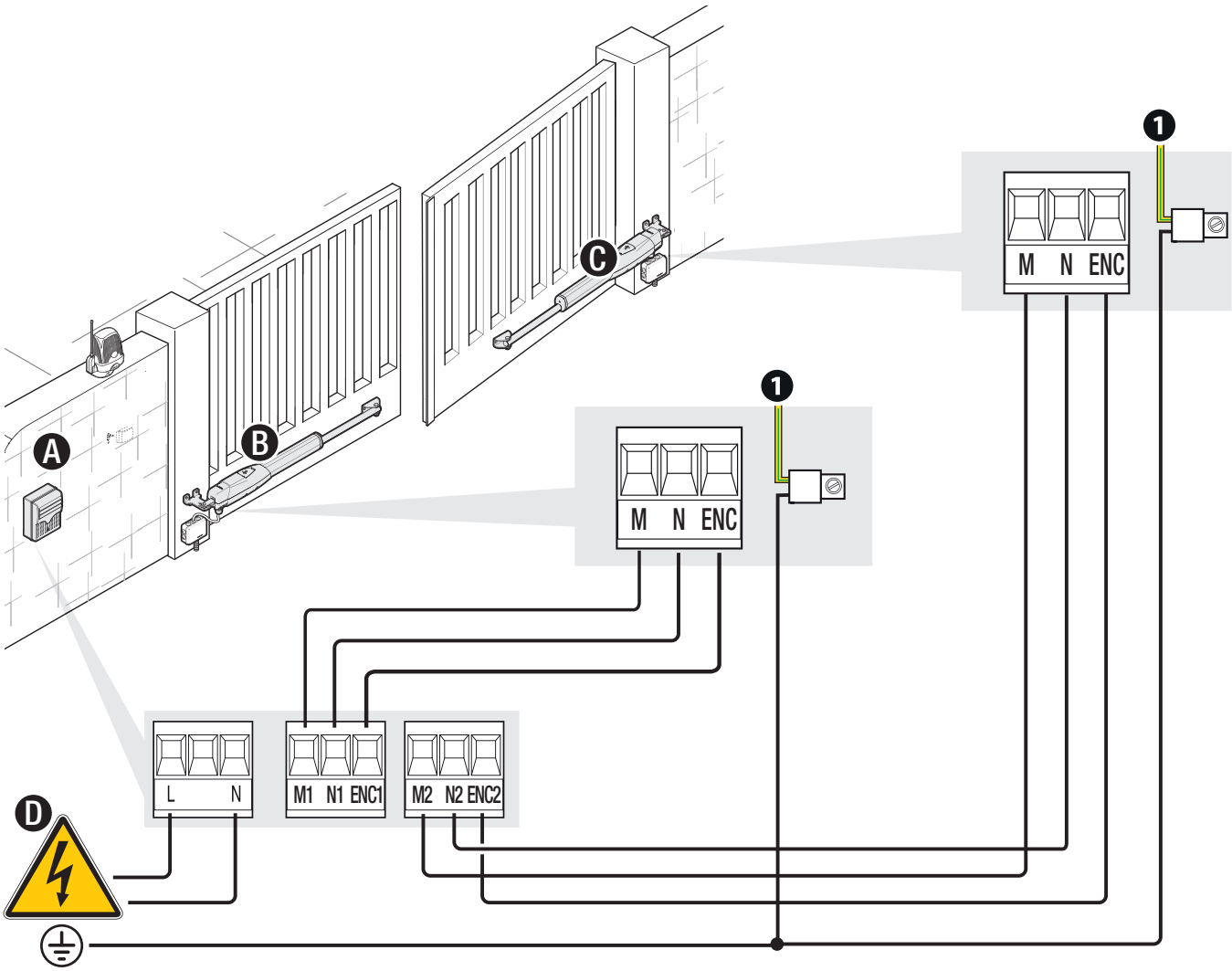

Définition des points de fin de course avec micro-interrupteur de fin de course

Ⓐ Tige de réglage du point de fin de course d'ouverture
Ⓒ Tige de réglage du point de fin de course de fermeture
Ⓜ Micro-interrupteurs de fin de course

Les micro-interrupteurs sont positionnés aux extrémités de leur course.

Pour déplacer de 10 mm le micro-interrupteur dans un sens ou dans l'autre, il faut visser la tige 20 fois.

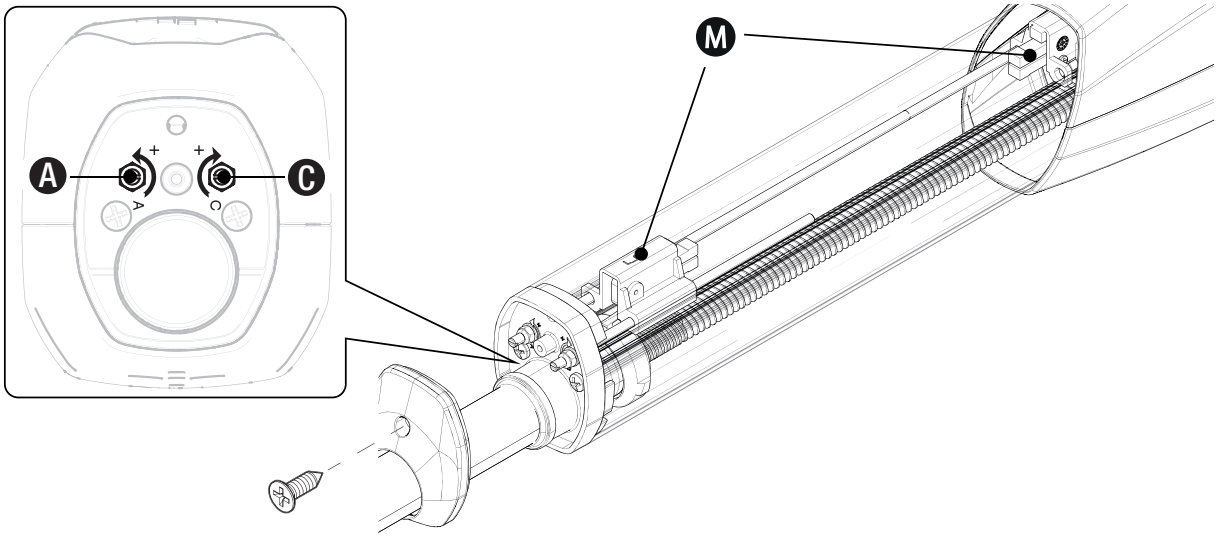

Définition des points de fin de course en phase d'ouverture

Les opérations doivent être effectuées sur les deux motoréducteurs.

Débloquer le motoréducteur.
Ouvrir manuellement le vantail jusqu'à la position souhaitée.
Déconnecter le bornier à 9 pôles.
Connecter le multimètre configuré en mode contrôle continuité aux bornes Ra-Ra (contact NF), le multimètre émet un signal sonore.
Tourner la tige (A) en SENS HORAIRE pour définir le point de fin de course d'ouverture, et ce jusqu'à l'ouverture du contact Ra-Ra et jusqu'au silence du multimètre.

Pour augmenter l'angle d'ouverture, le multimètre émet de nouveau un signal sonore, tourner la tige en SENS ANTI-HORAIRE jusqu'au silence du multimètre.

Pour réduire l'angle d'ouverture, le multimètre émet de nouveau un signal sonore, tourner la tige en SENS HORAIRE jusqu'au silence du multimètre.

Laisser l'écrou de la tige desserré pour la définition des points de fin de course.

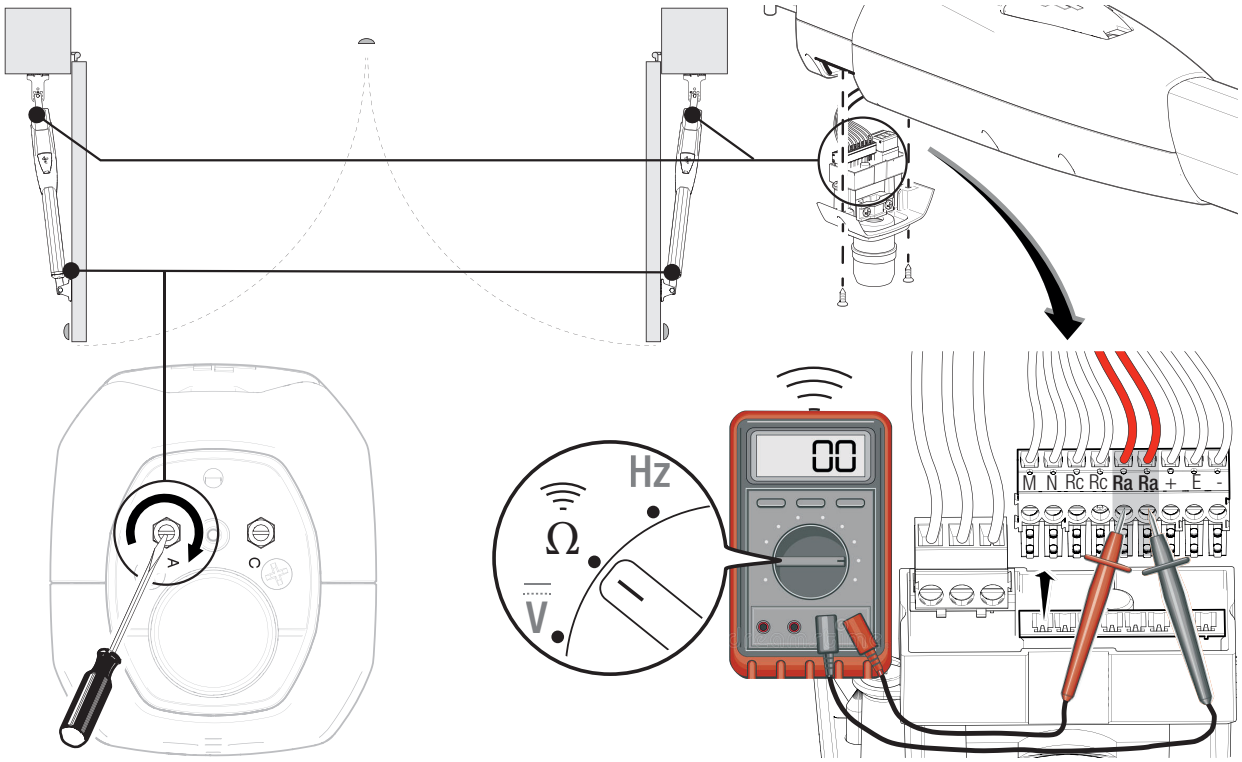

Page 13 - Manuel FA01561-FR - 02/2023 - © CAME S.p.A. - Le contenu de ce manuel est susceptible de subir des modifications à tout moment et sans aucun préavis. - Traduction des instructions originales

Définition des points de fin de course en phase de fermeture

📖 Les opérations doivent être effectuées sur les deux motoréducteurs.

Débloquer le motoréducteur.
Fermer manuellement le vantail jusqu'à la position souhaitée.
Déconnecter le bornier à 9 pôles.
Connecter le multimètre configuré en mode contrôle continuité aux bornes Rc-Rc (contact NF), le multimètre émet un signal sonore.
Tourner la tige (C) en SENS ANTI-HORAIRE pour définir le point de fin de course de fermeture, et ce jusqu'à l'ouverture du contact Rc-Rc et jusqu'au silence du multimètre.

📖 Pour réduire l'angle de fermeture, le multimètre émet de nouveau un signal sonore, tourner la tige en SENS HORAIRE jusqu'au silence du multimètre.

📖 Pour augmenter l'angle de fermeture, le multimètre émet de nouveau un signal sonore, tourner la tige en SENS ANTI-HORAIRE jusqu'au silence du multimètre.

📖 Laisser l'écrou de la tige desserré pour la définition des points de fin de course.

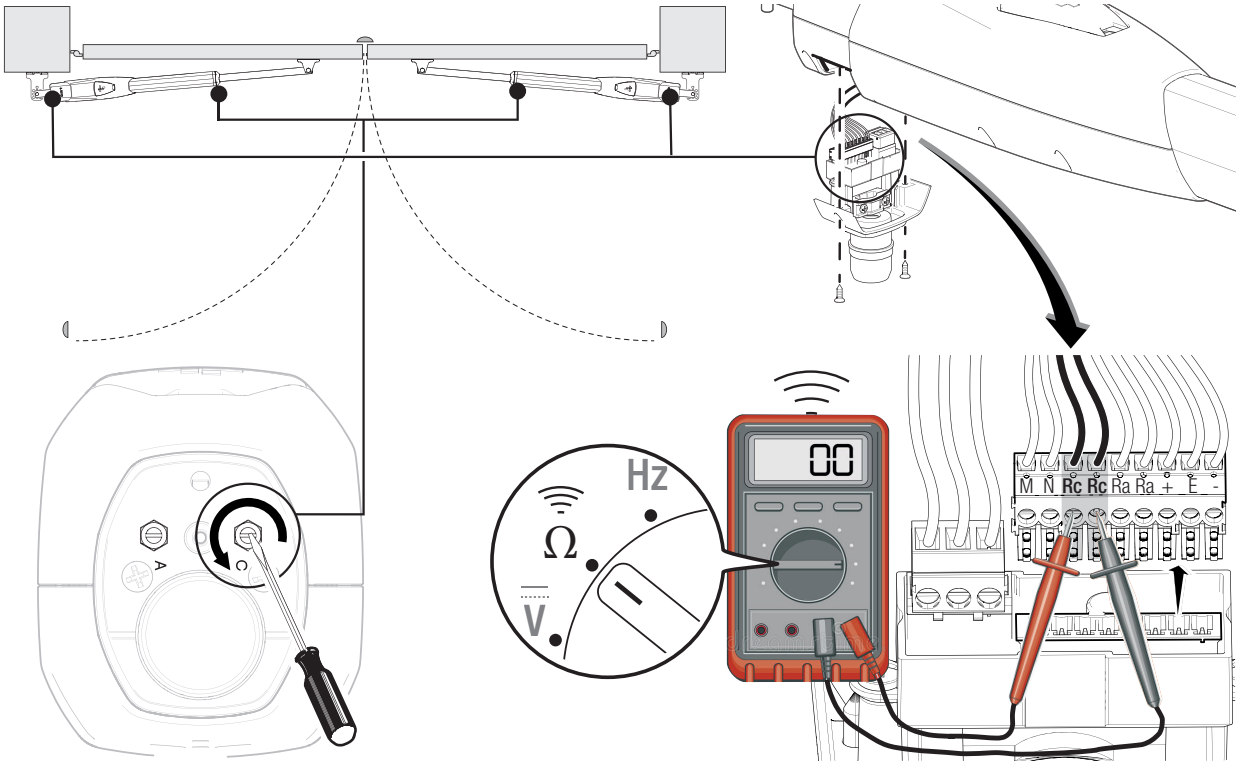

Au terme de la configuration des points de fin de course, effectuer l'autoapprentissage de la course sur l'armoire de commande conformément aux instructions du manuel de l'armoire.

Détermination des points de fixation des étriers

Fermer manuellement le vantail.
Déterminer d'abord l'emplacement de l'étrier de fixation sur le portail, puis l'emplacement de l'étrier de fixation sur le pilier.

Respecter les dimensions indiquées dans le tableau.

A Étrier supplémentaire (non fourni)

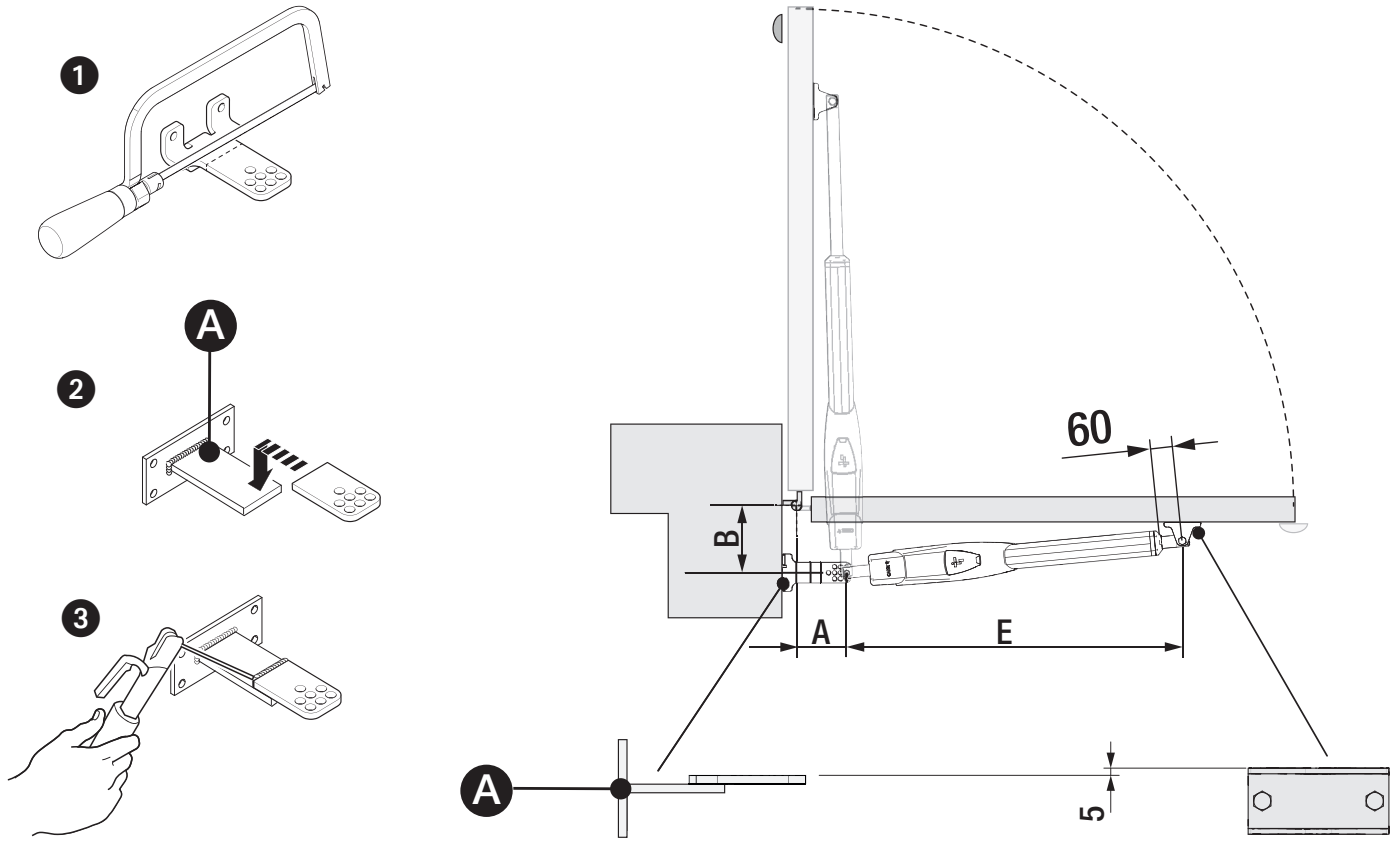

ATS30DGS **ATS30DGR** **ATS30DGM**

Ouverture vantail (°)	A	B	E
90°	150	150	910

ATS50DGS **ATS50DGM**

Ouverture vantail (°)	A	B	E
90°	200	200	1030

Branchements électriques

⚠ Avant d'intervenir sur l'armoire de commande, mettre hors tension et déconnecter les éventuelles batteries.

📖 Pour pouvoir accéder au bornier, enlever le couvercle de protection.

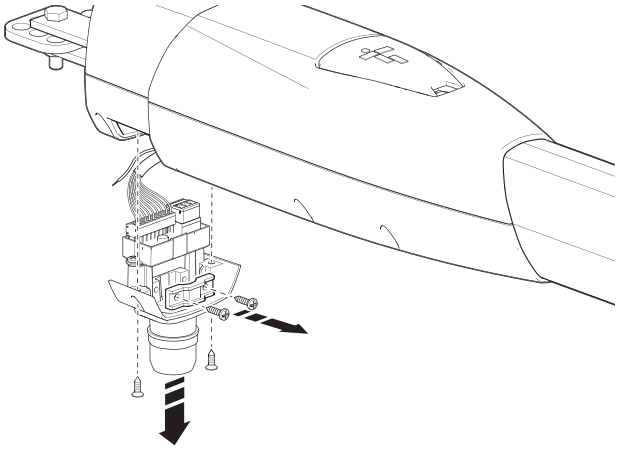

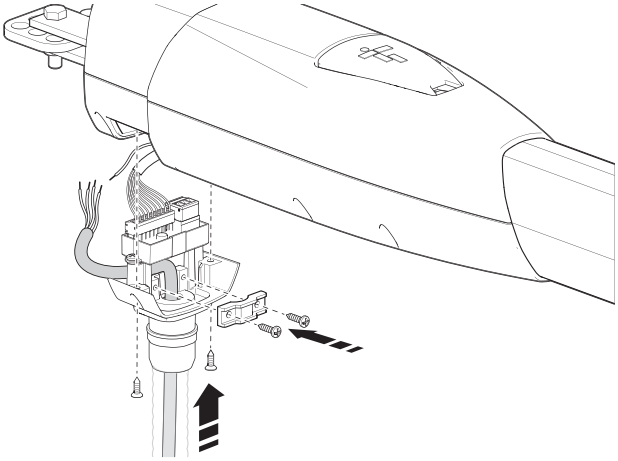

Ⓐ Armoire de commande
Ⓑ Motoréducteur retardé durant la phase d'ouverture
Ⓒ Motoréducteur retardé durant la phase de fermeture
Ⓓ Entrée alimentation 230 VAC - 50-60 HZ
❶ Câble jaune-vert

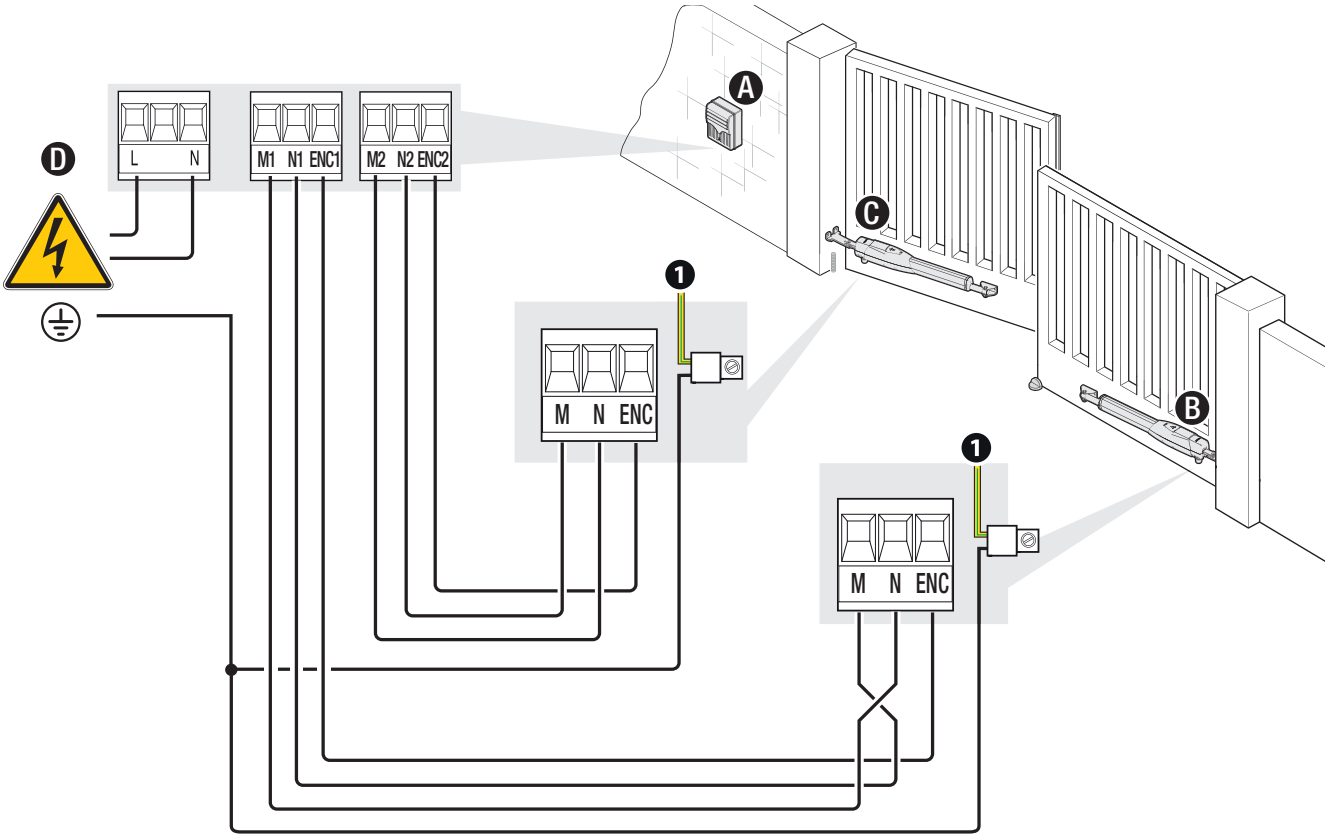

Définition des points de fin de course avec micro-interrupteur de fin de course

Ⓐ Tige de réglage du point de fin de course de fermeture
Ⓒ Tige de réglage du point de fin de course d'ouverture
Ⓜ Micro-interrupteurs de fin de course

Les micro-interrupteurs sont positionnés aux extrémités de leur course.

Pour déplacer de 10 mm le micro-interrupteur dans un sens ou dans l'autre, il faut visser la tige 20 fois.

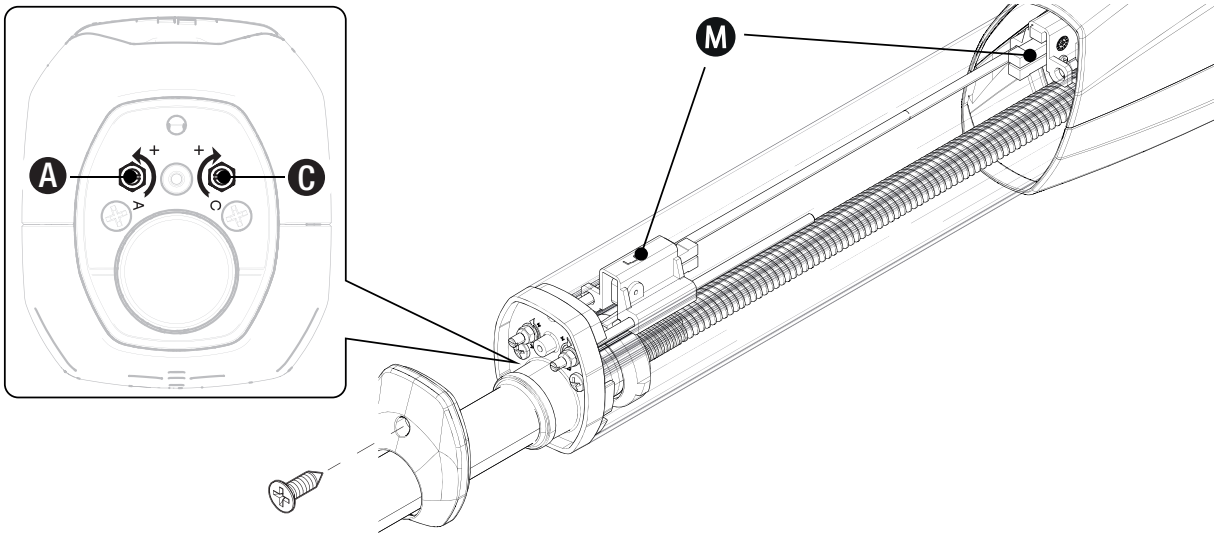

Définition des points de fin de course en phase d'ouverture

Les opérations doivent être effectuées sur les deux motoréducteurs.

Débloquer le motoréducteur.
Ouvrir manuellement le vantail jusqu'à la position souhaitée.
Déconnecter le bornier à 9 pôles.
Connecter le multimètre configuré en mode contrôle continuité aux bornes Rc-Rc (contact NF), le multimètre émet un signal sonore.
Tourner la tige (C) en SENS ANTI-HORAIRE pour définir le point de fin de course d'ouverture, et ce jusqu'à l'ouverture du contact Rc-Rc et jusqu'au silence du multimètre.

Laisser l'écrou de la tige desserré pour la définition des points de fin de course.

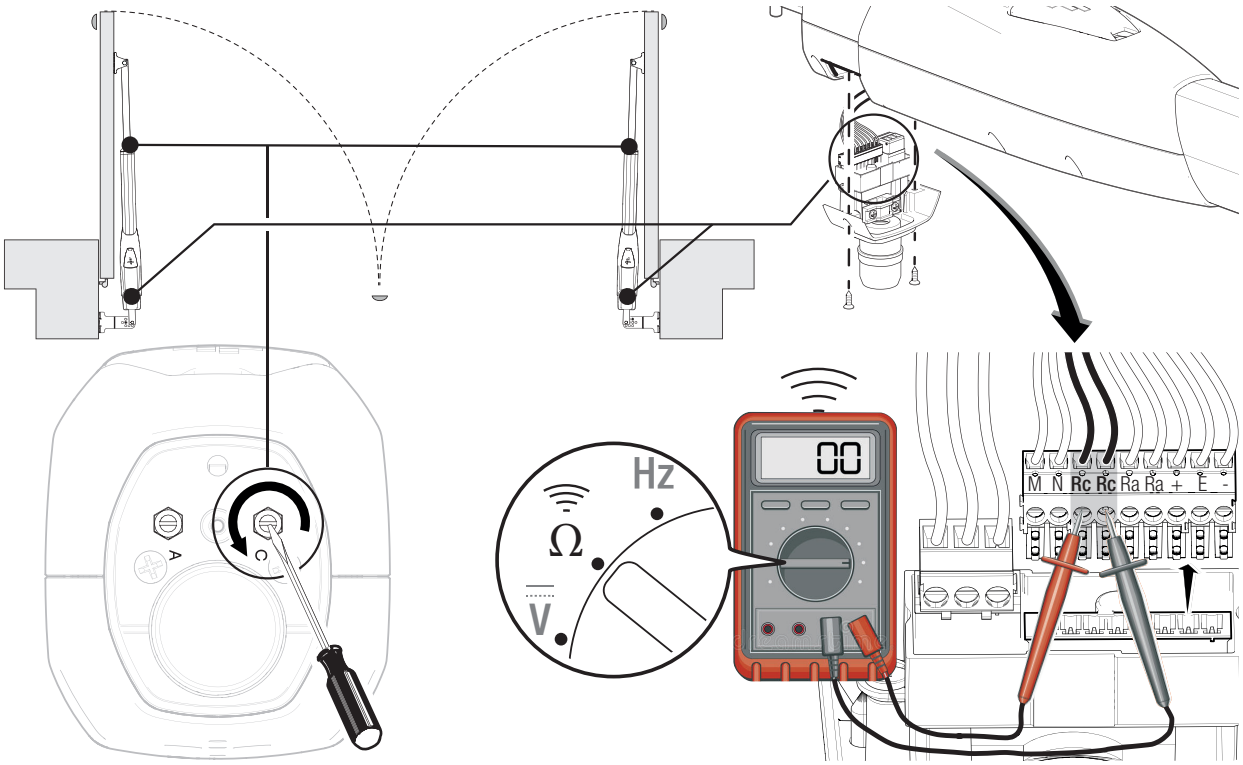

Définition des points de fin de course en phase de fermeture

📖 Les opérations doivent être effectuées sur les deux motoréducteurs.

Débloquer le motoréducteur.
Fermer manuellement le vantail jusqu'à la position souhaitée.
Déconnecter le bornier à 9 pôles.
Connecter le multimètre configuré en mode contrôle continuité aux bornes Ra-Ra (contact NF), le multimètre émet un signal sonore.
Tourner la tige (A) en SENS HORAIRE pour définir le point de fin de course de fermeture, et ce jusqu'à l'ouverture du contact Ra-Ra et jusqu'au silence du multimètre.

📖 Laisser l'écrou de la tige desserré pour la définition des points de fin de course.

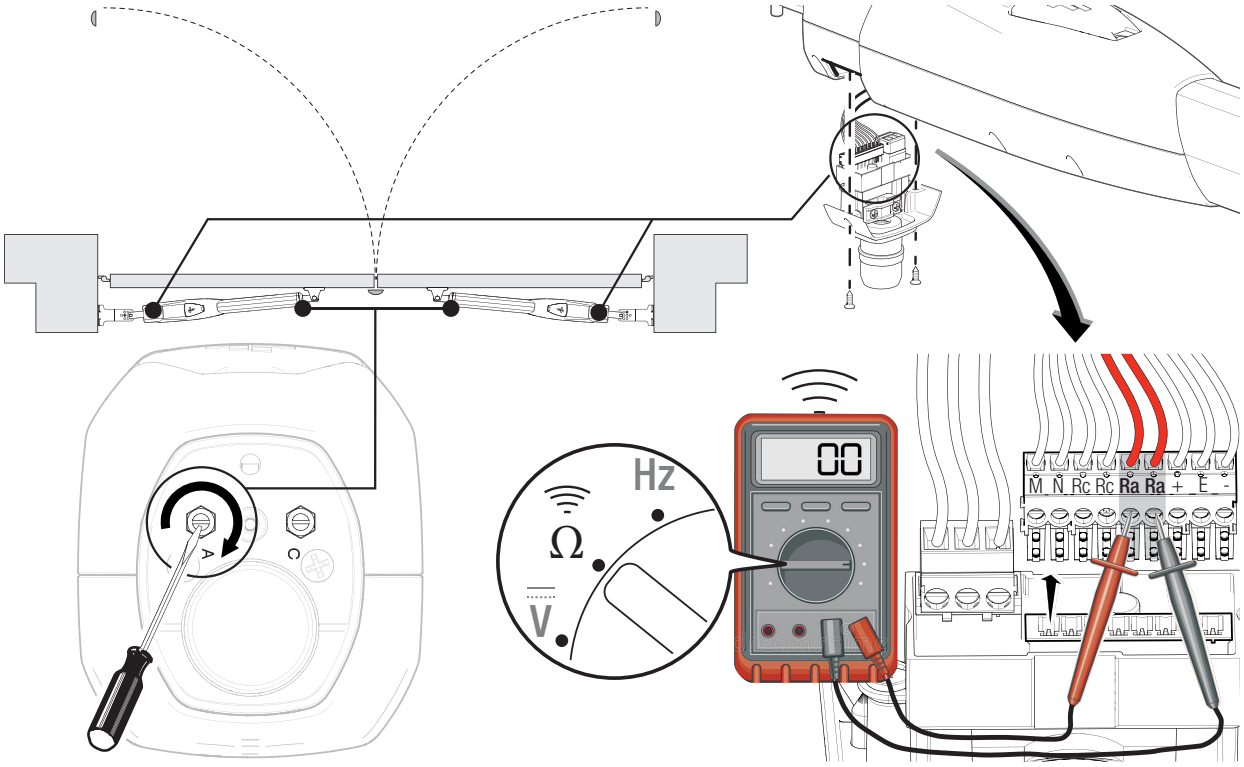

Au terme de la configuration des points de fin de course, effectuer l'autoapprentissage de la course sur l'armoire de commande conformément aux instructions du manuel de l'armoire.

OPÉRATIONS FINALES

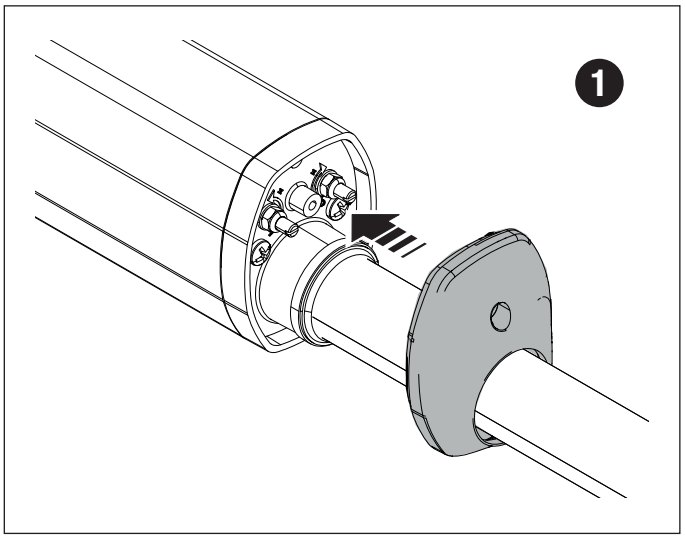

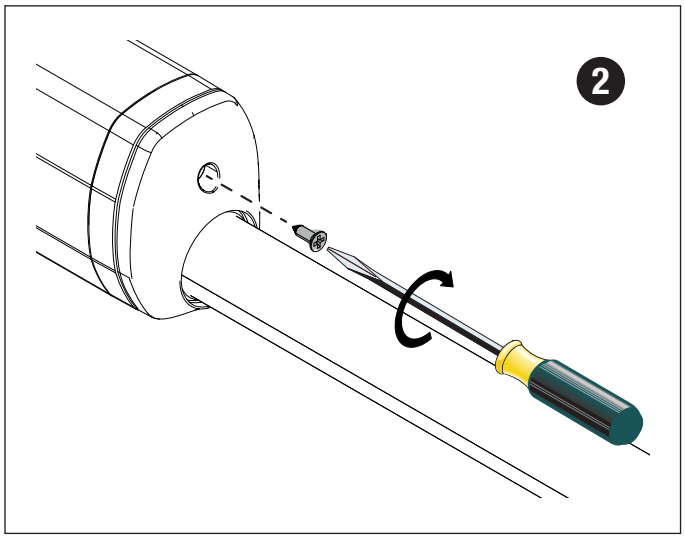

MCBF		
Modèles	ATS30DGS-ATS30DGR-ATS30DGM	ATS50DGS-ATS50DGM
2 m - 800 kg	120000	-
2,5 m - 600 kg	110000	-
3 m - 400 kg	100000	-
2 m - 1000 kg	-	120000
2,5 m - 800 kg	-	110000
3 m - 600 kg	-	100000
4 m - 500 kg	-	85000
5 m - 400 kg	-	70000
Vantail plein	-15%	-15%
Installation dans une zone exposée au vent	-15%	-15%
Vantail plein installé dans une zone exposée au vent	-30%	-30%

Les pourcentages indiquent dans quelle mesure il faut réduire le nombre de cycles par rapport au type et au nombre d'accessoires installés.
⚠ Avant toute opération de nettoyage, d'entretien ou de remplacement de pièces détachées, mettre le dispositif hors tension.
⚠ Ce document fournit à l'installateur les indications sur les contrôles obligatoires à effectuer durant les interventions de maintenance.
⚠ Si le système n'est pas utilisé pendant de longues périodes, par exemple dans le cas d'installations dans des endroits à ouverture saisonnière, il est recommandé de couper l'alimentation électrique et de vérifier, à la remise sous tension, qu'il fonctionne correctement.
Pour plus d'informations sur l'installation et les réglages appropriés, consulter le manuel d'installation du produit.
Pour toutes les informations concernant le choix du produit et de ses accessoires, consulter le catalogue des produits.

Tous les 20 000 cycles et tous les 6 mois d'activité, les opérations de maintenance suivantes sont obligatoires.

Effectuer un contrôle général et complet du serrage des boulons.
Lubrifier toutes les parties mécaniques en mouvement.
Contrôler le bon fonctionnement des dispositifs de signalisation et de sécurité.
Contrôler l'état d'usure des parties mécaniques en mouvement et en vérifier le bon fonctionnement.
Contrôler le bon fonctionnement du dispositif de déblocage en effectuant une manœuvre avec vantail libre. Le vantail ne doit rencontrer aucun obstacle.
S'assurer que les câbles et leurs connexions sont en bon état.

Ouvrir le volet de déblocage et nettoyer si nécessaire.

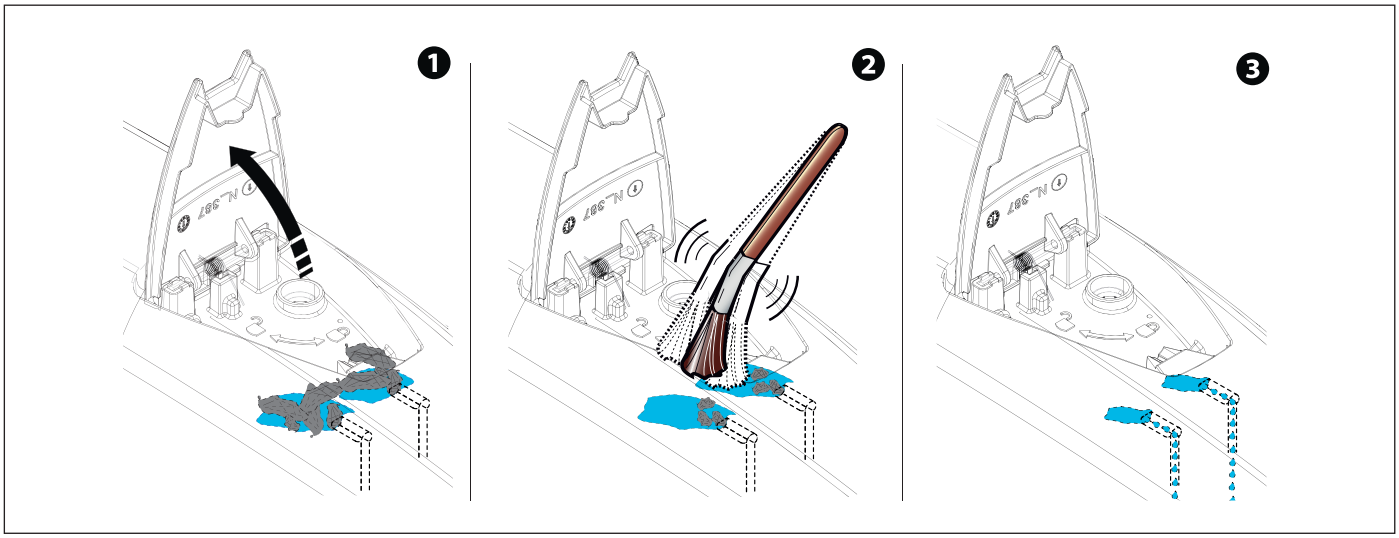

CAME

CAME.COM

CAME S.P.A.
Via Martiri della Libertà, 15
31030 Dosson di Casier
Treviso - Italy
Tél. (+39) 0422 49 40
Fax (+39) 0422 49 41