CEAG

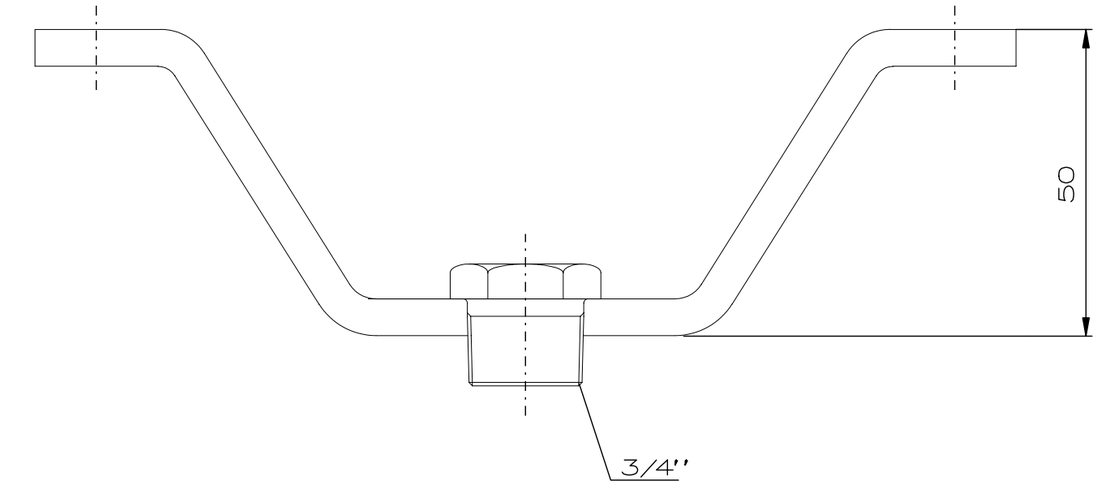

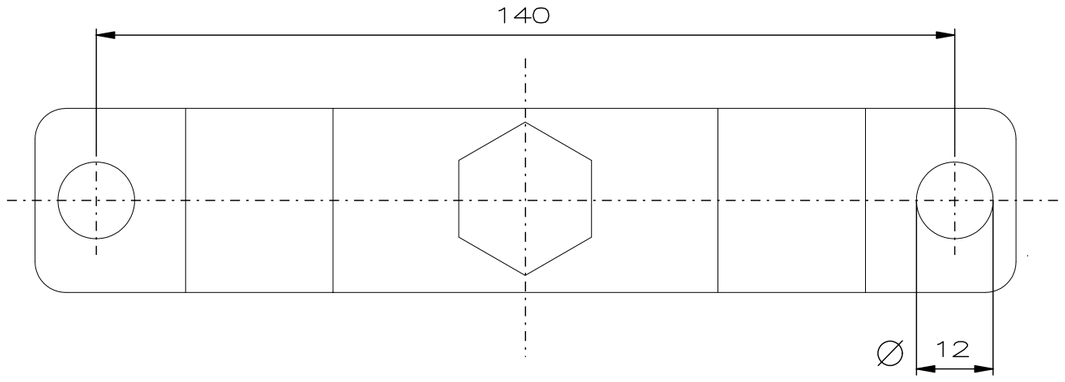

"Schutzvermerk nach DIN 34 beachten" / "Copyright reseved"

Designed with CAD-System ESP32

Description:	Ceiling bracket with screw 3/4" AS.EV/AB
Beschreibung:	Deckenbügel mit Schraube 3/4'' AS.EV/AB

COOPER Crouse-Hinds

Rev.st/ Zust.	Revision/ Änderung	Date/ Datum	Name/ Name

Date/ Datum	07.08.2008	Material-No.:/ Material-Nr.:
Expert/ Bearbeiter	Röther	
1:1	Dimension unit: mm Maßeinheit: mm	NOR000005110828