Fiche technique

PFT-FRBX10SF10SSAMSSL

PFT

CAPTEURS DE PRESSION

SICK
Sensor Intelligence.

illustration non contractuelle

Informations de commande

Type	Référence
PFT-FRBX10SF10SSAMSSL	6042550

Autres modèles d'appareil et accessoires ➜ www.sick.com/PFT

Caractéristiques techniques détaillées

Caractéristiques

Milieu	Liquide, gazeux
Type de pression	Pression relative
Unité de pression	bar
Plage de mesure	0 bar ... 0,1 bar
Température de process	–30 °C ... +100 °C
Puissance apparente max. R_A	4 mA ... 20 mA, 2 conducteurs ($R_A \leq (L^+ - 10\ V) / 0{,}02\ A$ [ohms]) 0 V ... 5 V, 3 conducteurs (R_A > 5 kohms) 0 V ... 10 V, 3 conducteurs (R_A > 10 kohms)
Signal de sortie	4 mA ... 20 mA, 2 conducteurs
Particularité	Liquide de remplissage pour agroalimentaire

Mécanique/électronique

Raccord process	G 1 B noyable avec joint torique
Matériaux en contact avec la matière	Membrane noyable : inox 1.4571 avec joint torique NBR ou FKM (FKM avec zone de refroidissement intégrée)
Liquide de transmission interne	Huile synthétique (non disponible si membrane non noyable pour les plages de mesure > 25 bar)
Alésage du canal	Membrane affleurante
Matériau du boîtier	Acier inoxydable 1.4571
Mode de raccordement	Connecteur mâle cylindrique M12 x 1, 4 pôles
Tension d'alimentation	10 V DC ... 30 V DC
Sécurité électrique	Protection contre les surtensions: 36 V CC Protection contre les courts-circuits : Q_A vers M Protection contre l'inversion de polarité : L^+ contre M Classe de protection : III
Résistance diélectrique	500 V DC, alimentation électrique NEC classe 02 (basse tension et courant faible max. 100 VA, même en état de défaut)
Conformité CE	Directive relative aux équipements sous pression : 2014/68/EU Directive CEM : 2004/108/CE, EN 61326-2-3
Poids du capteur	Env. 200 g

[1)] Indice de protection IP selon IEC 60529. Les indices de protection indiqués s'appliquent uniquement à l'état connecté avec les connecteurs de câble de l'indice de protection correspondant.

Joint	NBR
Indice de protection	IP67 [1)]
Classe de protection III	✓
MTTF	403 années

[1)] Indice de protection IP selon IEC 60529. Les indices de protection indiqués s'appliquent uniquement à l'état connecté avec les connecteurs de câble de l'indice de protection correspondant.

Performance

Non-linéarité	≤ ± 0,2 %, de la plage (Best Fit Straight Line, BFSL) selon CEI 61298-2
Précision	≤ ± 0,5 % de la plage
Non-reproductibilité	≤ ± 0,1 % de la plage
Temps de réglage (10 % ... 90 %)	≤ 1 ms ≤ 10 ms à température moyenne au-dessous de −30 °C pour des pressions jusqu'à 25 bars ou avec membrane noyable
Dérive de longue durée/stabilité par an	≤ ± 0,2 % de la plage (dans les conditions de référence)
Coefficients thermiques dans la plage de températures de calcul	CT moyen du point zéro : ≤ 0,2 % de la plage / 10 K (< 0,4 % pour les plages de mesure ≤ 0,25 bar) CT moyen de la plage ≤ 0,2 % de la plage / 10 K
Plage de températures nominale	0 °C ... +80 °C
Durée de vie	Au moins 10 millions de commutations de puissance

Caractéristiques ambiantes

Température ambiante	–20 °C ... +80 °C
Température de stockage	–40 °C ... +100 °C, avec membrane noyable et zone de refroidissement intégrée : –20°C à +100 °C
Résistance aux chocs	1.000 g selon IEC 60068-2-27 (choc mécanique) 400 g selon CEI 60068-2-27 (choc mécanique) pour version avec zone de refroidissement intégrée
Charge en vibrations	20 g selon IEC 60068-2-6 (vibration sous résonance) 10 g selon IEC 60068-2-6 (vibration sous résonance) pour version avec zone de refroidissement intégrée

Classifications

ECLASS 5.0	27200614
ECLASS 5.1.4	27200614
ECLASS 6.0	27200614
ECLASS 6.2	27200614
ECLASS 7.0	27200614
ECLASS 8.0	27200614
ECLASS 8.1	27200614
ECLASS 9.0	27200614
ECLASS 10.0	27200614
ECLASS 11.0	27200614
ECLASS 12.0	27200614
ETIM 5.0	EC011478
ETIM 6.0	EC011478
ETIM 7.0	EC011478
ETIM 8.0	EC011478

UNSPSC 16.0901	41112410

Plan coté (Dimensions en mm (inch))

G 1 B sans zone de refroidissement

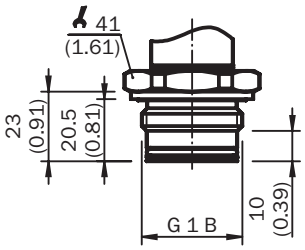

G 1 B avec zone de refroidissement

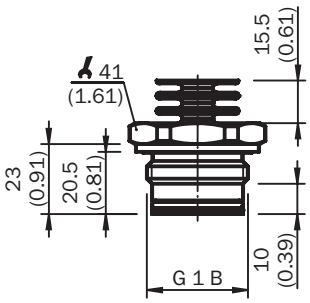

Boîtier avec connecteur cylindrique M12 x 1

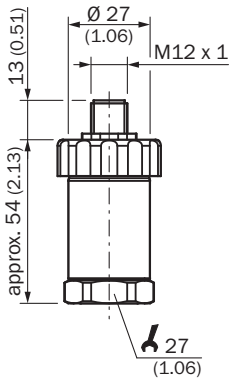

Mode de raccordement

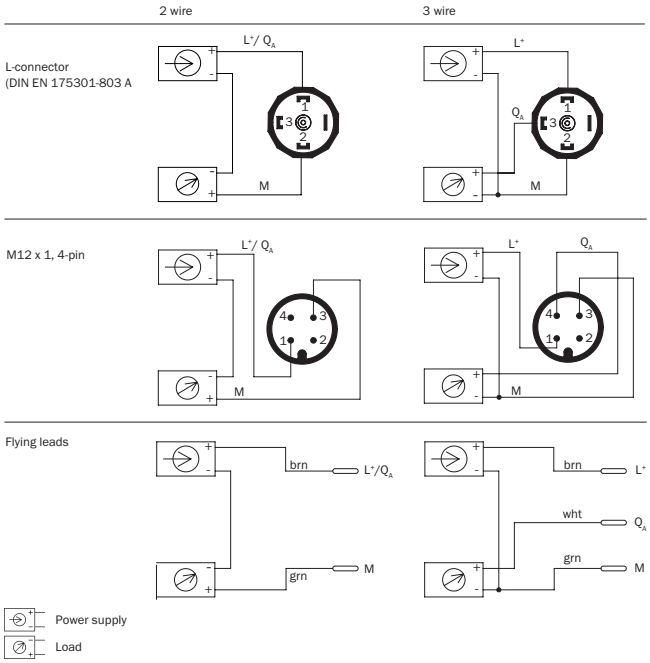

Accessoires recommandés

Autres modèles d'appareil et accessoires ➜ www.sick.com/PFT

	Description succincte	Description succincte	Type	Référence
Brides				
	Bride à souder / raccord à souder pour des articles avec membrane alignée sur l'avant, raccord process G 1 B, acier inoxydable 1.4571	Bride à souder / raccord à souder pour des articles avec membrane alignée sur l'avant, raccord process G 1 B, acier inoxydable 1.4571	BEF-FL-316G10-B0PH	5322450
Équerres et plaques de fixation				
	Equerre de fixation pour un montage mural simple et stable pour les capteurs de pression à six pans de 27 mm, aluminium	Equerre de fixation pour un montage mural simple et stable pour les capteurs de pression à six pans de 27 mm, aluminium	BEF-FL-ALUPBS-HLDR	5322501
Divers				
	• **Mode de raccordement tête A:** Connecteur femelle, M12, 4 pôles, droit, Codage A • **Mode de raccordement tête B:** Extrémité de câble ouverte • **Type de signal:** Câble capteur / actionneur • **Câble:** 15 m, 4 fils, PUR, sans halogène • **Description:** Câble capteur / actionneur, non blindé • **Domaine d'utilisation:** Domaine de l'huile/des lubrifiants, Mode chaîne porte-câble, robots	• **Mode de raccordement tête A:** Connecteur femelle, M12, 4 pôles, droit, Codage A • **Mode de raccordement tête B:** Extrémité de câble ouverte • **Type de signal:** Câble capteur / actionneur • **Câble:** 15 m, 4 fils, PUR, sans halogène • **Description:** Câble capteur / actionneur, non blindé • **Domaine d'utilisation:** Domaine de l'huile/des lubrifiants, Mode chaîne porte-câble, robots	YF2A14-150UB3XLEAX	2095610

	Description succincte	Description succincte	Type	Référence
	• **Mode de raccordement tête A:** Connecteur femelle, M12, 4 pôles, droit, Codage A • **Mode de raccordement tête B:** Extrémité de câble ouverte • **Type de signal:** Câble capteur / actionneur • **Câble:** 20 m, 4 fils, PUR, sans halogène • **Description:** Câble capteur / actionneur, non blindé • **Domaine d'utilisation:** Domaine de l'huile/des lubrifiants, Mode chaîne porte-câble, robots	• **Mode de raccordement tête A:** Connecteur femelle, M12, 4 pôles, droit, Codage A • **Mode de raccordement tête B:** Extrémité de câble ouverte • **Type de signal:** Câble capteur / actionneur • **Câble:** 20 m, 4 fils, PUR, sans halogène • **Description:** Câble capteur / actionneur, non blindé • **Domaine d'utilisation:** Domaine de l'huile/des lubrifiants, Mode chaîne porte-câble, robots	YF2A14-200UB3XLEAX	2095611
	• **Mode de raccordement tête A:** Connecteur femelle, M12, 4 pôles, droit, Codage A • **Mode de raccordement tête B:** Extrémité de câble ouverte • **Type de signal:** Câble capteur / actionneur • **Câble:** 25 m, 4 fils, PUR, sans halogène • **Description:** Câble capteur / actionneur, non blindé • **Domaine d'utilisation:** Domaine de l'huile/des lubrifiants, Mode chaîne porte-câble, robots	• **Mode de raccordement tête A:** Connecteur femelle, M12, 4 pôles, droit, Codage A • **Mode de raccordement tête B:** Extrémité de câble ouverte • **Type de signal:** Câble capteur / actionneur • **Câble:** 25 m, 4 fils, PUR, sans halogène • **Description:** Câble capteur / actionneur, non blindé • **Domaine d'utilisation:** Domaine de l'huile/des lubrifiants, Mode chaîne porte-câble, robots	YF2A14-250UB3XLEAX	2095615
	• **Mode de raccordement tête A:** Connecteur femelle, M12, 4 pôles, coudé, Codage A • **Mode de raccordement tête B:** Extrémité de câble ouverte • **Type de signal:** Câble capteur / actionneur • **Câble:** 15 m, 4 fils, PUR, sans halogène • **Description:** Câble capteur / actionneur, non blindé • **Domaine d'utilisation:** Domaine de l'huile/des lubrifiants, Mode chaîne porte-câble, robots	• **Mode de raccordement tête A:** Connecteur femelle, M12, 4 pôles, coudé, Codage A • **Mode de raccordement tête B:** Extrémité de câble ouverte • **Type de signal:** Câble capteur / actionneur • **Câble:** 15 m, 4 fils, PUR, sans halogène • **Description:** Câble capteur / actionneur, non blindé • **Domaine d'utilisation:** Domaine de l'huile/des lubrifiants, Mode chaîne porte-câble, robots	YG2A14-150UB3XLEAX	2095769
	• **Mode de raccordement tête A:** Connecteur femelle, M12, 4 pôles, coudé, Codage A • **Mode de raccordement tête B:** Extrémité de câble ouverte • **Type de signal:** Câble capteur / actionneur • **Câble:** 20 m, 4 fils, PUR, sans halogène • **Description:** Câble capteur / actionneur, non blindé • **Domaine d'utilisation:** Domaine de l'huile/des lubrifiants, Mode chaîne porte-câble, robots	• **Mode de raccordement tête A:** Connecteur femelle, M12, 4 pôles, coudé, Codage A • **Mode de raccordement tête B:** Extrémité de câble ouverte • **Type de signal:** Câble capteur / actionneur • **Câble:** 20 m, 4 fils, PUR, sans halogène • **Description:** Câble capteur / actionneur, non blindé • **Domaine d'utilisation:** Domaine de l'huile/des lubrifiants, Mode chaîne porte-câble, robots	YG2A14-200UB3XLEAX	2095770
	• **Mode de raccordement tête A:** Connecteur femelle, M12, 4 pôles, coudé, Codage A • **Mode de raccordement tête B:** Extrémité de câble ouverte • **Type de signal:** Câble capteur / actionneur • **Câble:** 25 m, 4 fils, PUR, sans halogène • **Description:** Câble capteur / actionneur, non blindé • **Domaine d'utilisation:** Domaine de l'huile/des lubrifiants, Mode chaîne porte-câble, robots	• **Mode de raccordement tête A:** Connecteur femelle, M12, 4 pôles, coudé, Codage A • **Mode de raccordement tête B:** Extrémité de câble ouverte • **Type de signal:** Câble capteur / actionneur • **Câble:** 25 m, 4 fils, PUR, sans halogène • **Description:** Câble capteur / actionneur, non blindé • **Domaine d'utilisation:** Domaine de l'huile/des lubrifiants, Mode chaîne porte-câble, robots	YG2A14-250UB3XLEAX	2095771

	Description succincte	Description succincte	Type	Référence
	• **Mode de raccordement tête A:** Connecteur femelle, M12, 4 pôles, droit, Codage A • **Mode de raccordement tête B:** Extrémité de câble ouverte • **Type de signal:** Câble capteur / actionneur • **Câble:** 5 m, 4 fils, PVC • **Description:** Câble capteur / actionneur, non blindé • **Domaine d'utilisation:** Domaine de produit chimique	• **Mode de raccordement tête A:** Connecteur femelle, M12, 4 pôles, droit, Codage A • **Mode de raccordement tête B:** Extrémité de câble ouverte • **Type de signal:** Câble capteur / actionneur • **Câble:** 5 m, 4 fils, PVC • **Description:** Câble capteur / actionneur, non blindé • **Domaine d'utilisation:** Domaine de produit chimique	YF2A14-050VB3XLEAX	2096235
	• **Mode de raccordement tête A:** Connecteur femelle, M12, 4 pôles, coudé, Codage A • **Mode de raccordement tête B:** Extrémité de câble ouverte • **Type de signal:** Câble capteur / actionneur • **Câble:** 2 m, 4 fils, PVC • **Description:** Câble capteur / actionneur, non blindé • **Domaine d'utilisation:** Domaine de produit chimique	• **Mode de raccordement tête A:** Connecteur femelle, M12, 4 pôles, coudé, Codage A • **Mode de raccordement tête B:** Extrémité de câble ouverte • **Type de signal:** Câble capteur / actionneur • **Câble:** 2 m, 4 fils, PVC • **Description:** Câble capteur / actionneur, non blindé • **Domaine d'utilisation:** Domaine de produit chimique	YG2A14-020VB3XLEAX	2095895
	• **Mode de raccordement tête A:** Connecteur femelle, M12, 4 pôles, droit, Codage A • **Mode de raccordement tête B:** Extrémité de câble ouverte • **Type de signal:** Câble capteur / actionneur • **Câble:** 10 m, 4 fils, PVC • **Description:** Câble capteur / actionneur, non blindé • **Domaine d'utilisation:** Domaine de produit chimique	• **Mode de raccordement tête A:** Connecteur femelle, M12, 4 pôles, droit, Codage A • **Mode de raccordement tête B:** Extrémité de câble ouverte • **Type de signal:** Câble capteur / actionneur • **Câble:** 10 m, 4 fils, PVC • **Description:** Câble capteur / actionneur, non blindé • **Domaine d'utilisation:** Domaine de produit chimique	YF2A14-100VB3XLEAX	2096236
	• **Mode de raccordement tête A:** Connecteur femelle, M12, 4 pôles, droit, Codage A • **Mode de raccordement tête B:** Extrémité de câble ouverte • **Type de signal:** Câble capteur / actionneur • **Câble:** 15 m, 4 fils, PVC • **Description:** Câble capteur / actionneur, non blindé • **Domaine d'utilisation:** Domaine de produit chimique	• **Mode de raccordement tête A:** Connecteur femelle, M12, 4 pôles, droit, Codage A • **Mode de raccordement tête B:** Extrémité de câble ouverte • **Type de signal:** Câble capteur / actionneur • **Câble:** 15 m, 4 fils, PVC • **Description:** Câble capteur / actionneur, non blindé • **Domaine d'utilisation:** Domaine de produit chimique	YF2A14-150VB3XLEAX	2096237
	• **Mode de raccordement tête A:** Connecteur femelle, M12, 4 pôles, droit, Codage A • **Mode de raccordement tête B:** Extrémité de câble ouverte • **Type de signal:** Câble capteur / actionneur • **Câble:** 20 m, 4 fils, PVC • **Description:** Câble capteur / actionneur, non blindé • **Domaine d'utilisation:** Domaine de produit chimique	• **Mode de raccordement tête A:** Connecteur femelle, M12, 4 pôles, droit, Codage A • **Mode de raccordement tête B:** Extrémité de câble ouverte • **Type de signal:** Câble capteur / actionneur • **Câble:** 20 m, 4 fils, PVC • **Description:** Câble capteur / actionneur, non blindé • **Domaine d'utilisation:** Domaine de produit chimique	YF2A14-200VB3XLEAX	2096238

	Description succincte	Description succincte	Type	Référence
	• **Mode de raccordement tête A:** Connecteur femelle, M12, 4 pôles, droit, Codage A • **Mode de raccordement tête B:** Extrémité de câble ouverte • **Type de signal:** Câble capteur / actionneur • **Câble:** 5 m, 4 fils, PUR, sans halogène • **Description:** Câble capteur / actionneur, non blindé • **Domaine d'utilisation:** Domaine de l'huile/des lubrifiants, Mode chaîne porte-câble, robots	• **Mode de raccordement tête A:** Connecteur femelle, M12, 4 pôles, droit, Codage A • **Mode de raccordement tête B:** Extrémité de câble ouverte • **Type de signal:** Câble capteur / actionneur • **Câble:** 5 m, 4 fils, PUR, sans halogène • **Description:** Câble capteur / actionneur, non blindé • **Domaine d'utilisation:** Domaine de l'huile/des lubrifiants, Mode chaîne porte-câble, robots	YF2A14-050UB3XLEAX	2095608
	• **Mode de raccordement tête A:** Connecteur femelle, M12, 4 pôles, droit, Codage A • **Mode de raccordement tête B:** Extrémité de câble ouverte • **Type de signal:** Câble capteur / actionneur • **Câble:** 10 m, 4 fils, PUR, sans halogène • **Description:** Câble capteur / actionneur, non blindé • **Domaine d'utilisation:** Domaine de l'huile/des lubrifiants, Mode chaîne porte-câble, robots	• **Mode de raccordement tête A:** Connecteur femelle, M12, 4 pôles, droit, Codage A • **Mode de raccordement tête B:** Extrémité de câble ouverte • **Type de signal:** Câble capteur / actionneur • **Câble:** 10 m, 4 fils, PUR, sans halogène • **Description:** Câble capteur / actionneur, non blindé • **Domaine d'utilisation:** Domaine de l'huile/des lubrifiants, Mode chaîne porte-câble, robots	YF2A14-100UB3XLEAX	2095609
	• **Mode de raccordement tête A:** Connecteur femelle, M12, 4 pôles, coudé, Codage A • **Mode de raccordement tête B:** Extrémité de câble ouverte • **Type de signal:** Câble capteur / actionneur • **Câble:** 2 m, 4 fils, PUR, sans halogène • **Description:** Câble capteur / actionneur, non blindé • **Domaine d'utilisation:** Domaine de l'huile/des lubrifiants, Mode chaîne porte-câble, robots	• **Mode de raccordement tête A:** Connecteur femelle, M12, 4 pôles, coudé, Codage A • **Mode de raccordement tête B:** Extrémité de câble ouverte • **Type de signal:** Câble capteur / actionneur • **Câble:** 2 m, 4 fils, PUR, sans halogène • **Description:** Câble capteur / actionneur, non blindé • **Domaine d'utilisation:** Domaine de l'huile/des lubrifiants, Mode chaîne porte-câble, robots	YG2A14-020UB3XLEAX	2095766
	• **Mode de raccordement tête A:** Connecteur femelle, M12, 4 pôles, coudé, Codage A • **Mode de raccordement tête B:** Extrémité de câble ouverte • **Type de signal:** Câble capteur / actionneur • **Câble:** 5 m, 4 fils, PUR, sans halogène • **Description:** Câble capteur / actionneur, non blindé • **Domaine d'utilisation:** Domaine de l'huile/des lubrifiants, Mode chaîne porte-câble, robots	• **Mode de raccordement tête A:** Connecteur femelle, M12, 4 pôles, coudé, Codage A • **Mode de raccordement tête B:** Extrémité de câble ouverte • **Type de signal:** Câble capteur / actionneur • **Câble:** 5 m, 4 fils, PUR, sans halogène • **Description:** Câble capteur / actionneur, non blindé • **Domaine d'utilisation:** Domaine de l'huile/des lubrifiants, Mode chaîne porte-câble, robots	YG2A14-050UB3XLEAX	2095767
	• **Mode de raccordement tête A:** Connecteur femelle, M12, 4 pôles, coudé, Codage A • **Mode de raccordement tête B:** Extrémité de câble ouverte • **Type de signal:** Câble capteur / actionneur • **Câble:** 10 m, 4 fils, PUR, sans halogène • **Description:** Câble capteur / actionneur, non blindé • **Domaine d'utilisation:** Domaine de l'huile/des lubrifiants, Mode chaîne porte-câble, robots	• **Mode de raccordement tête A:** Connecteur femelle, M12, 4 pôles, coudé, Codage A • **Mode de raccordement tête B:** Extrémité de câble ouverte • **Type de signal:** Câble capteur / actionneur • **Câble:** 10 m, 4 fils, PUR, sans halogène • **Description:** Câble capteur / actionneur, non blindé • **Domaine d'utilisation:** Domaine de l'huile/des lubrifiants, Mode chaîne porte-câble, robots	YG2A14-100UB3XLEAX	2095768

	Description succincte	Description succincte	Type	Référence
	• **Mode de raccordement tête A:** Connecteur femelle, M12, 4 pôles, droit, Codage A • **Mode de raccordement tête B:** Extrémité de câble ouverte • **Type de signal:** Câble capteur / actionneur • **Câble:** 2 m, 4 fils, PUR, sans halogène • **Description:** Câble capteur / actionneur, non blindé • **Domaine d'utilisation:** Domaine de l'huile/des lubrifiants, Mode chaîne porte-câble, robots	• **Mode de raccordement tête A:** Connecteur femelle, M12, 4 pôles, droit, Codage A • **Mode de raccordement tête B:** Extrémité de câble ouverte • **Type de signal:** Câble capteur / actionneur • **Câble:** 2 m, 4 fils, PUR, sans halogène • **Description:** Câble capteur / actionneur, non blindé • **Domaine d'utilisation:** Domaine de l'huile/des lubrifiants, Mode chaîne porte-câble, robots	YF2A14-020UB3XLEAX	2095607
	• **Mode de raccordement tête A:** Connecteur femelle, M12, 4 pôles, droit, Codage A • **Mode de raccordement tête B:** Extrémité de câble ouverte • **Type de signal:** Câble capteur / actionneur • **Câble:** 2 m, 4 fils, PVC • **Description:** Câble capteur / actionneur, non blindé • **Domaine d'utilisation:** Domaine de produit chimique	• **Mode de raccordement tête A:** Connecteur femelle, M12, 4 pôles, droit, Codage A • **Mode de raccordement tête B:** Extrémité de câble ouverte • **Type de signal:** Câble capteur / actionneur • **Câble:** 2 m, 4 fils, PVC • **Description:** Câble capteur / actionneur, non blindé • **Domaine d'utilisation:** Domaine de produit chimique	YF2A14-020VB3XLEAX	2096234
	• **Mode de raccordement tête A:** Connecteur femelle, M12, 4 pôles, coudé, Codage A • **Mode de raccordement tête B:** Extrémité de câble ouverte • **Type de signal:** Câble capteur / actionneur • **Câble:** 10 m, 4 fils, PVC • **Description:** Câble capteur / actionneur, non blindé • **Domaine d'utilisation:** Domaine de produit chimique	• **Mode de raccordement tête A:** Connecteur femelle, M12, 4 pôles, coudé, Codage A • **Mode de raccordement tête B:** Extrémité de câble ouverte • **Type de signal:** Câble capteur / actionneur • **Câble:** 10 m, 4 fils, PVC • **Description:** Câble capteur / actionneur, non blindé • **Domaine d'utilisation:** Domaine de produit chimique	YG2A14-100VB3XLEAX	2095898
	• **Mode de raccordement tête A:** Connecteur femelle, M12, 4 pôles, coudé, Codage A • **Mode de raccordement tête B:** Extrémité de câble ouverte • **Type de signal:** Câble capteur / actionneur • **Câble:** 15 m, 4 fils, PVC • **Description:** Câble capteur / actionneur, non blindé • **Domaine d'utilisation:** Domaine de produit chimique	• **Mode de raccordement tête A:** Connecteur femelle, M12, 4 pôles, coudé, Codage A • **Mode de raccordement tête B:** Extrémité de câble ouverte • **Type de signal:** Câble capteur / actionneur • **Câble:** 15 m, 4 fils, PVC • **Description:** Câble capteur / actionneur, non blindé • **Domaine d'utilisation:** Domaine de produit chimique	YG2A14-150VB3XLEAX	2096213
	• **Mode de raccordement tête A:** Connecteur femelle, M12, 4 pôles, coudé, Codage A • **Mode de raccordement tête B:** Extrémité de câble ouverte • **Type de signal:** Câble capteur / actionneur • **Câble:** 20 m, 4 fils, PVC • **Description:** Câble capteur / actionneur, non blindé • **Domaine d'utilisation:** Domaine de produit chimique	• **Mode de raccordement tête A:** Connecteur femelle, M12, 4 pôles, coudé, Codage A • **Mode de raccordement tête B:** Extrémité de câble ouverte • **Type de signal:** Câble capteur / actionneur • **Câble:** 20 m, 4 fils, PVC • **Description:** Câble capteur / actionneur, non blindé • **Domaine d'utilisation:** Domaine de produit chimique	YG2A14-200VB3XLEAX	2096214

	Description succincte	Description succincte	Type	Référence
	• **Mode de raccordement tête A:** Connecteur femelle, M12, 4 pôles, coudé, Codage A • **Mode de raccordement tête B:** Extrémité de câble ouverte • **Type de signal:** Câble capteur / actionneur • **Câble:** 5 m, 4 fils, PVC • **Description:** Câble capteur / actionneur, non blindé • **Domaine d'utilisation:** Domaine de produit chimique	• **Mode de raccordement tête A:** Connecteur femelle, M12, 4 pôles, coudé, Codage A • **Mode de raccordement tête B:** Extrémité de câble ouverte • **Type de signal:** Câble capteur / actionneur • **Câble:** 5 m, 4 fils, PVC • **Description:** Câble capteur / actionneur, non blindé • **Domaine d'utilisation:** Domaine de produit chimique	YG2A14-050VB3XLEAX	2095897

SICK EN BREF

SICK est l'un des principaux fabricants de capteurs et de solutions de détection intelligents pour les applications industrielles. Notre gamme unique de produits et de services vous fournit tous les outils dont vous avez besoin pour la gestion sûre et efficace de vos processus, la protection des personnes contre les accidents et la prévention des dommages environnementaux.

Nous possédons une vaste expérience dans de nombreux secteurs et connaissons vos processus et vos exigences. Nous sommes en mesure de vous proposer les capteurs intelligents qui répondent parfaitement à vos besoins. Nos solutions systèmes sont testées et améliorées dans des centres d'application situés en Europe, en Asie et en Amérique du Nord afin de satisfaire pleinement nos clients. Cette rigueur a fait de notre entreprise un fournisseur et partenaire de développement fiable.

Nous proposons également une gamme complète de services : les SICK LifeTime Services vous accompagnent tout au long du cycle de vie de vos machines et vous garantissent sécurité et productivité.

C'est ainsi que nous concevons la détection intelligente.

DANS LE MONDE ENTIER, PRÈS DE CHEZ VOUS :

Interlocuteurs et autres sites sur → www.sick.com

SICK
Sensor Intelligence.