BDP101 LED60/830 II DM PCC SI CLO-DDF2 6

910500991014



TownGuide Performer, Urban road & street light, 46.5 W, 4424 lm, 3000 K, CRI80, Gradation autonome programmable (via DALI ou NFC), Distribution semi-intensive, Classe de sécurité II, IP66, SRG6-6

Urban road & street light, Aluminium, Argent, Top de mât pour diamètre 62 mm, Bloc d'alimentation avec DynaDimmer et flux lumineux constant (intégré), Flux lumineux constant et DynaDimmer présélections fixes version 2, 4424 lm, 46.5 W, 102 lm/W, 3000 K, (0.43, 0.40) SDCM <5, CRI80, Distribution semi-intensive, IP66 | Protection contre la pénétration de poussière, protection contre les jets d'eau, IK10 | 20 J

résistance au vandalisme, Classe de sécurité II, Niveau de protection contre les surtensions jusqu'à 6 kV en mode différentiel et 6 kV en mode commun, Bornier de raccordement à vis 5 pôles

Informations générales

Code famille lampe	LED60 [LED module 6000 lm]
Source lumineuse remplaçable	Oui
Nombre d'appareillages	1 unité
Driver inclus	Oui
Type de source lumineuse	LED
Service Tag	Oui
Type de lampe	LED
Valeur ajoutée	Performance
Garantie	5 ans
Évaluation de la durabilité	Unclassified

Données techniques de l'éclairage

Rendement du flux lumineux vers le haut	3
Flux lumineux	4 424 lm
Température de couleur corrélée (nom.)	3000 K
Efficacité lumineuse (nominale)	102 lm/W
Indice de rendu de couleur (IRC)	80
Nombre de sources lumineuses	8
Température de couleur	830 blanc chaud
Diffusion du faisceau de lumière du luminaire	53° x 71°
Type d'optique d'extérieur	Distribution semi-intensive
Surface projetée effective	0,095 m²

Fonctionnement et électricité

Tension d'entrée	220-240 V
Fréquence linéaire	50 to 60 Hz
Consommation électrique CLO initiale	43.5 W
Consommation électrique CLO moyenne	45 W
Puissance électrique fin CLO	46.5 W
Courant d'appel	45 A
Durée courant d'appel	0,285 ms
Consommation électrique	46,5 W
Facteur de puissance (fraction)	0.96
Connexion	Bornier de raccordement à vis 5 pôles
Câble	-
Nombre de produits par disjoncteur de 16 A type B	10
Convient pour la commutation aléatoire	Oui
Classe de protection CEI	Classe de sécurité II
Protection contre les surtensions (communes/ différentielles)	Niveau de protection contre les surtensions jusqu'à 6 kV en mode différentiel et 6 kV en mode commun

Commandes et gradation

Variation de l'intensité lumineuse	Oui
Driver / unité d'alimentation électrique / transformateur	Bloc d'alimentation avec DynaDimmer et flux lumineux constant (intégré)
Interface de commande	Gradation autonome programmable (via DALI ou NFC)
Flux lumineux constant	Oui
Niveau de gradation maximal	50%
Commande intégrée	Flux lumineux constant et DynaDimmer présélections fixes version 2
Cellule photoélectrique	-

Mécanique et boîtier

Matériaux du corps	Aluminium
Matériaux du réflecteur	-
Matériaux optiques	Acrylate
Matériaux du cache optique/de la lentille	Polycarbonate
Matériaux de fixation	Acier
Couleur du corps	Argent
Dispositif de montage	Top de mât pour diamètre 62 mm
Forme du cache optique/de la lentille	Hémisphérique
Finition du cache optique/de la lentille	Transparent
Longueur totale	570 mm
Largeur totale	570 mm
Hauteur totale	293 mm
Diamètre total	570 mm
Dimensions (hauteur x largeur x profondeur)	293 x 570 x 570 mm
Couleur des pièces	Toutes pièces colorées
Indice de protection	IP66 [Protection contre la pénétration de poussière, protection contre les jets d'eau]
Protection contre les chocs mécaniques	IK10 [20 J résistance au vandalisme]
Angle d'inclinaison standard pour montage en top de mât	0°
Fixation latérale pour un angle d'inclinaison standard	-
Type de cache optique/de lentille	Vasque/cache en polycarbonate clair
Poids net (pièce)	6,830 kg

Approbation et application

Essai au fil incandescent	Température 650 °C, durée 5 s
Inflammabilité	-
Marquage CE	Oui
Marquage ENEC	Marquage ENEC
Conforme à RoHS	Oui
Performance température ambiante Tq	25 °C
Gamme de températures ambiantes	-40 à +35 °C

Performances initiales

Tolérance de flux lumineux	+/-7%
Chromaticité initiale	(0.43, 0.40) SDCM <5
Tolérance de consommation électrique	+/-10%
Tolérance de l'indice de rendu des couleurs initial	+/-2
Écart type de chromaticité (ellipse de McAdam)	SDCM≤5

Durées de vie (conformes IES)

Mortalité du driver à 5 000h	0,5 %
Taux de défaillance de l'appareillage à la durée de vie utile moyenne de 50 000 h	5 %
Taux de défaillance de l'appareillage à la durée de vie utile moyenne de 100 000 h	10 %
Flux lumineux sortant à la durée de vie utile moyenne* de 50 000 h	L97
Flux lumineux sortant à la durée de vie utile moyenne* de 100 000 h	L93

Données sur la durabilité

Catégorie de réparation	Classe de réparation B : pilote et source lumineuse du luminaire remplaçables par un technicien de maintenance. Les pièces et la documentation sont disponibles pendant une période prolongée.
Taux de matériau non vierge dans l'emballage	Carton > recyclé à 80%
Taux de contenu recyclable de l'emballage	Taux de recyclage du carton > 80%
Matériau d'emballage	Carton

Données du produit

Nom du produit de la commande	BDP101 LED60/830 II DM PCC SI CLO-DDF2 6
Nom de produit complet	BDP101 LED60/830 II DM PCC SI CLO-DDF2 6
Code EOC	871829190613100
Code de commande	90613100

Code 12NC	910500991014
Numérateur - Quantité par kit	1
Code EAN – Produit/Boîte	8718291906131
Conditionnement par carton	1

Codes EAN/UPC - Boîte	8718291906131
Code famille de produits	BDP101 [TOWNGUIDE PERFORMER BOWL]

Schéma dimensionnel

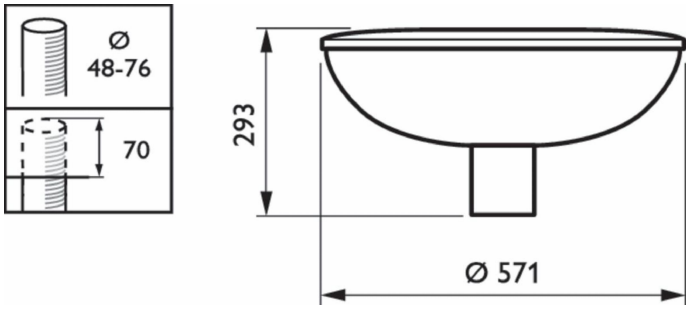

Documents connexes

Documents et certificats	Nom du document	Téléchargements
Tender text	Tender_Text_910500991014_fr_FR.txt	Téléchargements
Installation Instructions	583442710146658 TownGuide BDP100 MI Nov 2021.pdf	Téléchargements

© 2026 Signify Holding. Tous droits réservés. Les informations fournies ici peuvent être modifiées sans préavis. Signify ne fait aucune déclaration ni ne donne aucune garantie concernant la précision ou l'exhaustivité des informations ci-incluses et ne pourra être tenue pour responsable de toute action fondée sur celles-ci. Les informations présentées dans ce document ne constituent pas une offre commerciale et ne font partie d'aucun devis ni d'aucun contrat, sauf convention contraire avec Signify.