BGP307 LED18-4S/740 II DM50 48/60S

910925864595



ClearWay gen2, Road & street light, 11.6 W, 1584 lm, 4000 K, CRI70, Distribution semi-intensive 50, Classe de sécurité II, IP66

Road & street light, Fonte d’aluminium, Gris, Universel pour diamètre 48 à 60 mm réglable, Bloc d’alimentation électrique (Marche/Arrêt), 1584 lm, 11.6 W, 137 lm/W, 4000 K, (0.38, 0.38) SDCM <5, CRI70, Distribution semi-intensive 50, IP66 | Protection contre la pénétration de poussière, protection contre les jets d’eau, IK09 | 10 J, Classe de sécurité II, Niveau de protection contre les surtensions jusqu'à 6 kV en mode différentiel et 8 kV en mode commun, Connecteur à poussoir 5 pôles

Informations générales

Code famille lampe	LED18 [LED module 1800 lm]
Source lumineuse remplaçable	Oui
Nombre d'appareillages	1 unité
Driver inclus	Oui
Type de source lumineuse	LED
Service Tag	Oui
Type de lampe	LED
Valeur ajoutée	Performance
Garantie	5 ans
Évaluation de la durabilité	Signify Circle

Données techniques de l'éclairage

Rendement du flux lumineux vers le haut	0
Flux lumineux	1 584 lm
Température de couleur corrélée (nom.)	4000 K
Efficacité lumineuse (nominale)	137 lm/W
Indice de rendu de couleur (IRC)	70
Température de couleur	740 blanc neutre
Type d'optique	-
Diffusion du faisceau de lumière du luminaire	154° - 31° x 54°
Type d'optique d'extérieur	Distribution semi-intensive 50
Surface projetée effective	0,1151 m²

Fonctionnement et électricité

Tension d'entrée	220 à 240 V
Fréquence linéaire	50 to 60 Hz
Courant d'appel	12 A
Durée courant d'appel	0,27 ms
Consommation électrique	11,6 W
Facteur de puissance (fraction)	0.98
Connexion	Connecteur à poussoir 5 pôles
Câble	-
Nombre de produits par disjoncteur de 16 A type B	20
Convient pour la commutation aléatoire	Oui
Classe de protection CEI	Classe de sécurité II
Protection contre les surtensions (communes/ différentielles)	Niveau de protection contre les surtensions jusqu'à 6 kV en mode différentiel et 8 kV en mode commun

Commandes et gradation

Variation de l'intensité lumineuse	Non
Driver / unité d'alimentation électrique / transformateur	Bloc d'alimentation électrique (Marche/Arrêt)
Interface de commande	-
Flux lumineux constant	Non
Niveau de gradation maximal	Non applicable

Mécanique et boîtier

Matériaux du corps	Fonte d'aluminium
Matériaux du réflecteur	-
Matériaux optiques	Méthacrylate (PMMA)
Matériaux du cache optique/de la lentille	Verre trempé
Matériaux de fixation	Aluminium
Couleur du corps	Gris
Dispositif de montage	Universel pour diamètre 48 à 60 mm réglable
Forme du cache optique/de la lentille	Plat
Finition du cache optique/de la lentille	Transparent
Longueur totale	482 mm
Largeur totale	330 mm
Hauteur totale	93 mm
Dimensions (hauteur x largeur x profondeur)	93 x 330 x 482 mm
Indice de protection	IP66 [Protection contre la pénétration de poussière, protection contre les jets d'eau]
Protection contre les chocs mécaniques	IK09 [10 J]
Angle d'inclinaison standard pour montage en top de mât	0°

Fixation latérale pour un angle d'inclinaison standard	0°
Type de cache optique/de lentille	Verre plat
Poids net (pièce)	4,750 kg

Approbation et application

Inflammabilité	-
Marquage CE	Oui
Marquage ENEC	Marquage ENEC
Risque photobiologique	Photobiological risk group 1 @ 200mm to EN62471
Spécification des risques photobiologiques	3,1 m
Conforme à RoHS	Oui
Performance température ambiante Tq	25 °C
Remarques	*-Conformément au document d'orientation de Lighting Europe « Évaluer les performances des luminaires LED - janvier 2018 », statistiquement, il n'existe aucune différence significative de maintien du flux lumineux entre B50 et, par exemple, B10. La valeur de la durée de vie utile moyenne (B50) représente donc également la valeur B10.
Gamme de températures ambiantes	-40 à +50 °C

Performances initiales

Tolérance de flux lumineux	+/-7%
Chromaticité initiale	(0.38, 0.38) SDCM <5
Tolérance de consommation électrique	+/-10%
Tolérance de l'indice de rendu des couleurs initial	+/-2
Écart type de chromaticité (ellipse de McAdam)	SDCM≤5

Durées de vie (conformes IES)

Mortalité du driver à 5 000h	0,5 %
Taux de défaillance de l'appareillage à la durée de vie utile moyenne de 50 000 h	5 %
Taux de défaillance de l'appareillage à la durée de vie utile moyenne de 100 000 h	10 %
Flux lumineux sortant à la durée de vie utile moyenne* de 50 000 h	L99
Flux lumineux sortant à la durée de vie utile moyenne* de 100 000 h	L97

Données sur la durabilité

Catégorie de réparation	Classe de réparation B : pilote et source lumineuse du luminaire remplaçables par un technicien de maintenance. Les pièces et la documentation sont disponibles pendant une période prolongée.
Carbone incorporé (A1-A3)	102 kg CO_2e
Ratio de matière non vierge du produit	5,83 %
Taux de contenu recyclable du produit fini	50,9 %
Potentiel de réchauffement global (PRG) total B6 (kg CO2eq) Unité déclarée	Veuillez calculer en utilisant la valeur de votre mix énergétique local : Puissance (unité déclarée) (kW) * Durée de vie (unité déclarée) (h) * mix énergétique (kg CO2éq / kWh)
Unité fonctionnelle PRG total B6 (équivalent CO2 en kg)	Veuillez calculer en utilisant votre valeur de mix énergétique local : Puissance déclarée (kW) * 1 000 (lm) / flux lumineux déclaré (lm) * 35 000 (h) * mix énergétique (kg CO2 éq / kWh)
Taux de matériau non vierge dans l'emballage	Carton > recyclé à 80%
Taux de contenu recyclable de l'emballage	Taux de recyclage du carton > 80%
Matériau d'emballage	Carton

Données du produit

Nom du produit de la commande	BGP307 LED18-4S/740 II DM50 48/60S
Nom de produit complet	BGP307 LED18-4S/740 II DM50 48/60S
Code EOC	871869698697400
Code de commande	98697400

Code 12NC	910925864595
Numérateur - Quantité par kit	1
Code EAN – Produit/Boîte	8718696986974
Conditionnement par carton	1
Codes EAN/UPC - Boîte	8718696986974
Code famille de produits	BGP307 [CLEARWAY GEN2]

Schéma dimensionnel

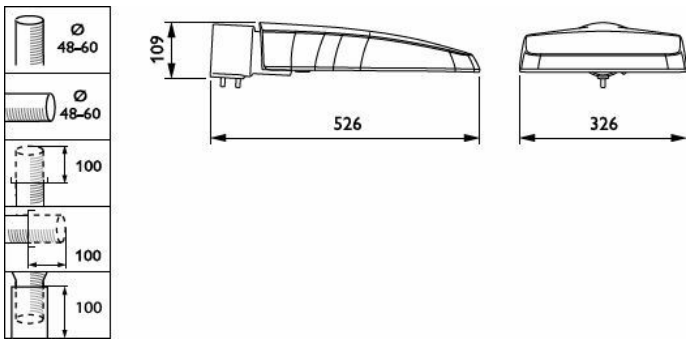

Diagramme photométrique polaire

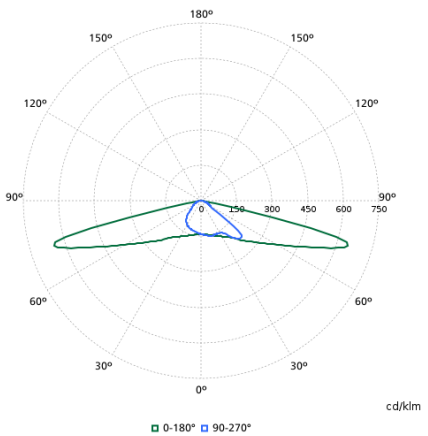

Documents connexes

Documents et certificats	Nom du document	Téléchargements
Tender text	Tender_Text_910925864595_fr_FR.txt	Téléchargements
Installation Instructions	MOUNTING-INSTRUCTION-CLEARWAY-GEN2-SIGNIFY.pdf	Téléchargements

Logiciel plug-ins	Nom du document	Téléchargements
IES File	bgp307-led18-4s-740-ii-dm50-48-60s-910925864595.ies	Téléchargements
LDT File	bgp307-led18-4s-740-ii-dm50-48-60s-910925864595.ldt	Téléchargements
ROLF File	bgp307-led18-4s-740-ii-dm50-48-60s-910925864595.rolfz	Téléchargements
ULD File	bgp307-led18-4s-740-ii-dm50-48-60s-910925864595.uld	Téléchargements

© 2026 Signify Holding. Tous droits réservés. Les informations fournies ici peuvent être modifiées sans préavis. Signify ne fait aucune déclaration ni ne donne aucune garantie concernant la précision ou l'exhaustivité des informations ci-incluses et ne pourra être tenue pour responsable de toute action fondée sur celles-ci. Les informations présentées dans ce document ne constituent pas une offre commerciale et ne font partie d'aucun devis ni d'aucun contrat, sauf convention contraire avec Signify.